PM Group S.p.A.
Via G. Verdi, 22
41018 San Cesario sul Panaro - Modena (Italy)
tel. +39 059 936811
fax. +39 059 936800
e-mail: sparepartsdept@pm-group.eu
servicedept@pm-group.eu

SERIE 2.8
SERIE 3 P

RICAMBI ORIGINALI
Original Spare Parts
Pièces d'Origine
Originale Ersatzteile
Repuestos Originales

N° di codice - *N° de code* - Kodenummer - *Code N°* - N° de código: **4.150.622**
Edizione - *Edition* - Ausgabe - *Edition* - Edición: **05/2018**

PM	**SERIE 2.8 - 3 P**	**Ed.** 05/2018	**Cod.** 4.150.622

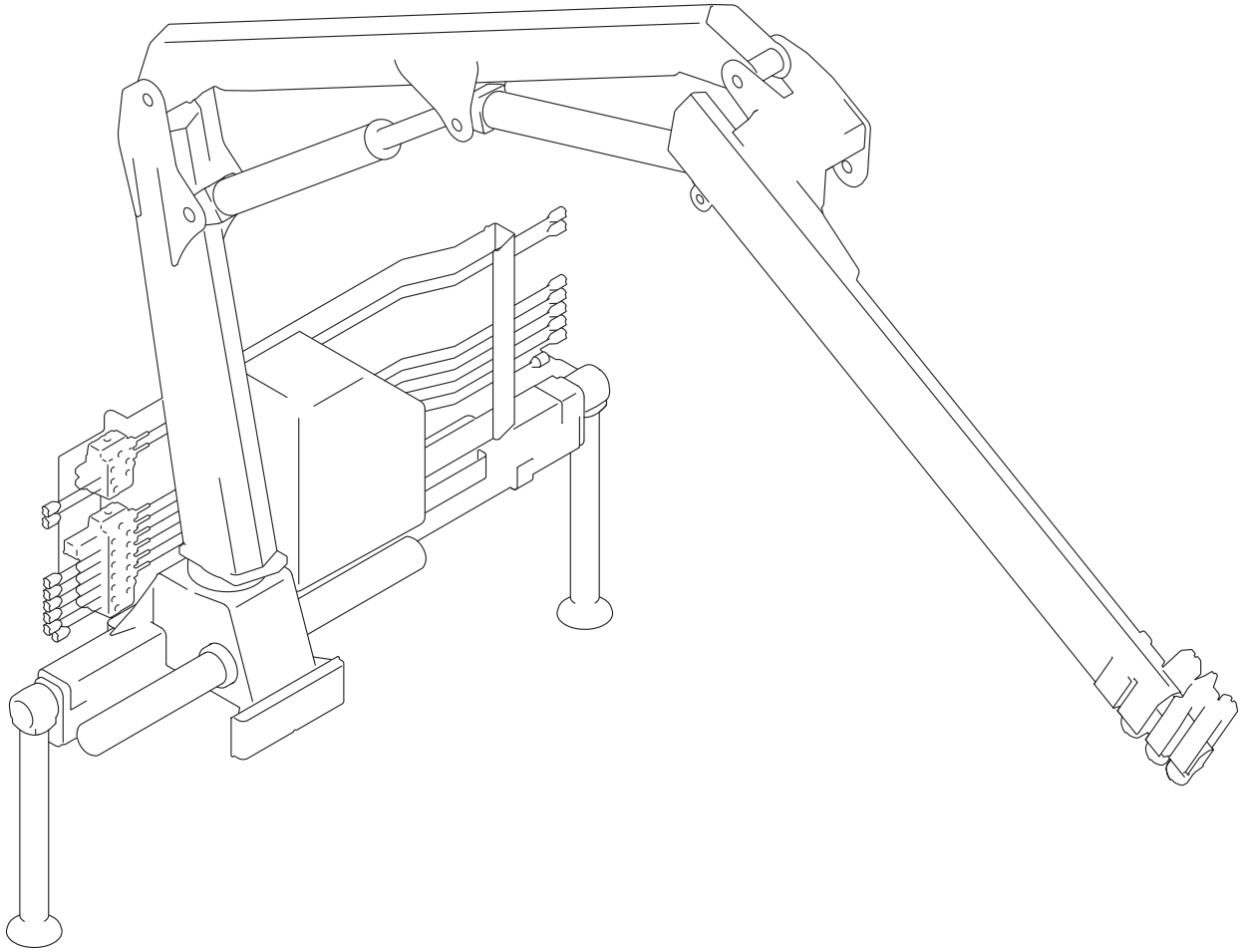

NORME PER LE ORDINAZIONI

Le ordinazioni dei ricambi devono essere corredate dalle seguenti indicazioni:

A) Modello della gru
B) Numero di matricola
C) Numero di identificazione del ricambio richiesto
D) Quantità richiesta
E) Denominazione
F) Per i particolari provvisti di descrizione commerciale l'Autogru PM non fornisce ricambi
G) Per l'ordinazione dei kit pattini consultare la pagina dell'ultimo braccio idraulico della versione interessata

POUR COMMANDER LES PIECES DETACHEES

Donner toujours les indications suivantes:

A) Type de la grue
B) Numéro de série
C) Code de la pièce
D) Quantité demandée
E) Dénomination de la pièce
F) Pour les détails avec description commerciale, l'Autogru PM ne fournit pas de pièces de rechange
G) Pour la commande des kits de plaques d'usure, consulter la page de la dernière flèche hydraulique de la version en question

BESTELLWEG

Ersatzteilenbestellungen müssen mit den folgenden Angaben ausgestatten werden:

A) Gruppentyp
B) Fabriknummer
C) Teilkennzeichen
D) Menge je Teil
E) Teilbenennung
F) Ersatzteile für Bauteile anderer Hersteller werden von der PM Autogru nicht geliefert
G) Zur Bestellung der Schlittensets beziehen Sie sich bitte auf den letzten Hydraulikauslegers in der zutreffenden Ausführung

HOW TO ORDER SPARE PARTS

Any order for spare parts should be completed with the following dates:

A) Crane model
B) Serial number
C) Identification code number of the part required
D) Quantity required
E) Part denomination
F) As far as parts featuring commercial descriptions are concerned, Autogru PM supplies no spare parts
G) To order the sliding pad kit, consult the page describing the last hydraulic boom of the version

REGLAS PARA LOS PEDIDOS

Pedidos de repuestos tienen que ser dotados de las siguientes indicaciones:

A) Modelo de la grua
B) Numero de la matricula
C) Numero matricula del repuesto pedido
D) Cantidad pedida
E) Denominación
F) Para los particulares provistos de descripción comercial, Autogru PM no suministra piezas de repuesto
G) Para ordenar el kit de patines de deslizamiento, consultar la página del último brazo hidráulico de la versión interesada

1 - Modello della macchina
Modéle de la machine
Maschinemodell
Machine model
Modelo de la máquina

2 - Numero della tavola con indice di modifica
Numéro du plan avec indice de révision
Tafelnummer mit Änderungszahl
Table number with modification indication
Número de la lámina con indice de modificación

3 - Validità matricola della tavola
Validité matricule du plan
Gültigkeit der Seriennummer der Tafel
Validity of table number
Validez matricula de la lámina

4 - Numero di posizione del particolare
Numéro de position de la pièce
Positionsnummer des Teils
Position number of part
Número de posición de la pieza

5 - Numero di codice del particolare
Numéro de code de la pièce
Best. Nr. des Teils
Code number of part
Número de código de la pieza

6 - Quantità di particolari per tavola
Quantité de pièces par plan
Stückzahl der Teile pro Tafel
Quantity of parts per table
Cantidad de piezas por lámina

3 2 1

BASE - ANCORAGGIO

** Embase - ancrage* ** Base - anchorage kit*
** Kranfuss - Befestigungsatz* ** Base - kit de manatje*

TAV. GA.01.01
matr. G.A98.0001

SERIE 2.8
SERIE 3 P

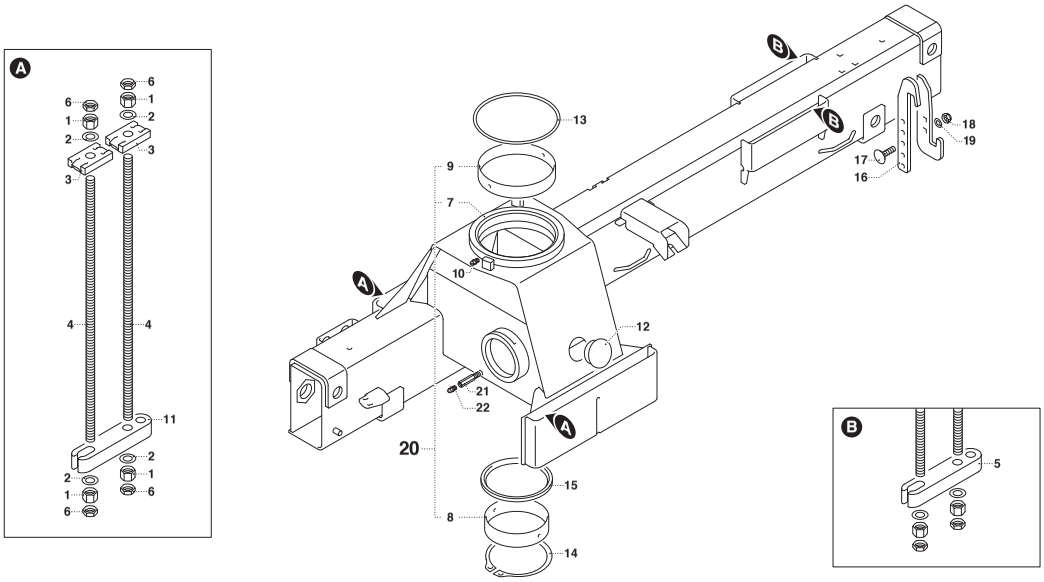

UN01-R-1319-EF

UNISTUDIO - Modena

PM 2.8 - 3 P **matr. G.A98.0001** **TAV. GA.01.01**

POS.	N° CODICE	Q.	DESCRIZIONE	DESIGNATION	BENENNUNG	DESCRIPTION	DENOMINACIONES
1	191015	12	DADO	ECROU	MUTTER	NUT	TUERCA
2	417008	12	RONDELLA	RONDELLE	SCHEIBE	WASHER	ARANDELA
3	459156	6	STAFFA	ETRIER	BRIDE	BRACKET	ESTRIBO
4	481246	6	TIRANTE	TIRANT	ZUGSTANGE	TIEROD	TIRANTE
5	459153	1	STAFFA	ETRIER	BRIDE	BRACKET	ESTRIBO
6	191081	12	DADO	ECROU	MUTTER	NUT	TUERCA
7	129107	1	BASE	EMBASE	KRANFUSS	BASE	BASE
8	136773	1	BOCCOLA	DOUILLE	BUCHSE	BUSHING	CASQUILLO
9	136772	1	BOCCOLA	DOUILLE	BUCHSE	BUSHING	CASQUILLO
10	281013	1	INGRASSATORE	GRAISSEUR	SCHMIERER	GREASE FITTING	ENGRASADOR
11	459152	2	STAFFA	ETRIER	BRIDE	BRACKET	ESTRIBO
12	471292	1	TAPPO	BOUCHON	VERSCHLUSSDECKEL	PLUG	TAPON
13	273110	1	GUARNIZIONE	JOINT	DICHTUNG	SEAL	GUARNICION

4 5 6

TAV. GA.01.01 BASE - ANCORAGGIO

* Embase - ancrage
* Kranfuss - Befestigungsatz
* Base - anchorage kit
* Base - kit de manatje

TAV. GA.02.01 ROTAZIONE

* Rotation
* Schwenkgruppe
* Slewing system
* Rotación

TAV. GB.01.02 1/2 BRACCI STABILIZZATORI EXTRALARGHI

* Bras stabilisateurs extra larges
* Extrabreitestützarme
* Extra-large outrigger arms
* Brazos estabiliz. extra-anchos

TAV. GB.01.02 2/2 BRACCI STABILIZZATORI EXTRALARGHI

* Bras stabilisateurs extra larges
* Extrabreitestützarme
* Extra-large outrigger arms
* Brazos estabiliz. extra-anchos

TAV. GC.01.01 COLONNA

* Colonne
* Säule
* Column
* Columna

TAV. GD.01.01 BRACCIO PRINCIPALE

* Bras principal
* Hauptarm
* Main arm
* Brazo principal

TAV. GE.01.01 MARTINETTO STABILIZZATORI "340379"

* Vérin stabilizateurs
* Stützbeinzylinders
* Outriggers cylinder
* Cilindro estabilizadores

TAV. GF.01.01 MARTINETTO PRINCIPALE “340389”

* Vérin principal
* Hauptzylinder
* Main cylinder
* Cilindro principal

TAV. GF.02.01 MARTINETTO SECONDARIO “340388”

* Vérin secondaire
* Nebenzylinder
* Secondary cylinder
* Cilindro secundario

TAV. GG.02.01 BRACCIO SECONDARIO

* Bras secondaire
* Nebenarm
* Secondary arm
* Brazo secundario

TAV. GG.03.01 1° BRACCIO SFILO IDRAULICO

* Premier bras - extension hydraulique
* 1. Arm - hydraulische Ausziehen
* First arm - hydraulic extension
* Primer brazo - extensión hidráulica

TAV. GG.04.01 2° BRACCIO SFILO IDRAULICO

* Deuxième bras - extension hydraulique
* 2. Arm - hydraulische Ausziehen
* Second arm - hydraulic extension
* Secundo brazo - extensión hidráulica

TAV. GG.05.01 3° BRACCIO SFILO IDRAULICO

* Troisième bras - extension hydraulique
* 3. Arm - hydraulische Ausziehen
* Third arm - hydraulic extension
* Tercero brazo - extensión hidráulica

TAV. GG.06.01 KIT PATTINI BRACCI

* Kit patins bras
* Arme Gleitblocksatz
* Arms - Sliding blocks kit
* Kit patines brazos

TAV. GH.02.01 MARTINETTO SFILO 1° BRACCIO IDRAULICO “340390”

* Vérin extension - premier bras hydraulique
* Ausziehenzylinder - 1. Hydraulischearm
* Extension cylinder - First hydraulic arm
* Cilindro extensión - Primer brazo hidráulico

TAV. GH.03.01 MARTINETTO SFILO 2° BRACCIO IDRAULICO “340367” (2822) (3022 P)

* Vérin extension - deuxième bras hydraulique
* Ausziehenzylinder - 2. Hydraulischearm
* Extension cylinder - Second hydraulic arm
* Cilindro extensión - Secundo brazo hidráulico

TAV. GH.03.02 MARTINETTO SFILO 2° BRACCIO IDRAULICO “340366” (2823) (3023 P)
* Vérin extension - deuxième bras hydraulique
* Ausziehenzylinder - 2. Hydraulischearm
* Extension cylinder - Second hydraulic arm
* Cilindro extensión - Secundo brazo hidráulico

TAV. GH.04.01 MARTINETTO SFILO 3° BRACCIO IDRAULICO “340367” (2823) (3023 P)
* Vérin extension - deuxième bras hydraulique
* Ausziehenzylinder - 2. Hydraulischearm
* Extension cylinder - Second hydraulic arm
* Cilindro extensión - Secundo brazo hidráulico

TAV. GI.01.01 DOPPIO COMANDO

* Double commande
* Zweiseitige Steuerung
* Dual side control
* Mando bilateral

TAV. GI.01.02 COMANDO DISTRIBUTORE LC

* Commande distributeur LC
* LC Steuerung Steuerventilblock
* LC control valve block control
* Mando distribuidor LC

TAV. GJ.01.01 MANDATA E SCARICO

* Conduit en pression et retour
* Ausgus-und Auslaufschläuche
* Delivery and return
* Latiguillos de retorno

TAV. GK.01.02 COMANDO MARTINETTO STABILIZZATORE (BRACCI EXTRA-LARGHI)
* Commande vérin stabilisateur (bras extra larges)
* Stützzylindersteuerung (Extrabreitearme)
* Outrigger cylinder control (extra-large arms)
* Mando gatos de apoyo (brazos extra-anchos)

TAV. GK.02.01 COMANDO ROTAZIONE

* Commande rotation
* Schwenksteuerung
* Rotation control
* Mando rotación

TAV. GK.02.02 COMANDO ROTAZIONE

* Commande rotation
* Schwenksteuerung
* Rotation control
* Mando rotación

TAV. GK.03.01 COMANDO MARTINETTO PRINCIPALE

* Commande vérin principal
* Hauptzylindersteuerung
* Main cylinder control
* Mando cilindro principal

TAV. GK.04.01 COMANDO MARTINETTO SECONDARIO

* Commande vérin secondaire
* Nebenzylindersteuerung
* Secondary cylinder control
* Mando cilindro secundario

TAV. GK.05.01 COMANDO MARTINETTO SFILO BRACCI

* Commande vérin extension bras
* Armeausziehenzylindersteuerung
* Booms extension cylinder control
* Mando cilindro extension brazos

TAV. GL.02.01 COMPL. COMANDO MARTINETTO SFILO 1° BRACCIO

* Compl. commande vérin extension 1er bras
* 1. Arm Ausziehzylindersteuerung - Ergänzung
* 1st arm extension cylinder control compl.
* Complet. mando cilindro extensión 1° brazo

TAV. GL.03.01 COMPL. COMANDO MARTINETTO SFILO 2° BRACCIO (2822) (3022 P)

* Compl. commande vérin extension 2ème bras
* 2. Arm Ausziehzylindersteuerung - Ergänzung
* 2nd arm extension cylinder control compl.
* Complet. mando cilindro extensión 2° brazo

TAV. GL.03.02 COMPL. COMANDO MARTINETTO SFILO 2° BRACCIO (2823) (3023 P)

* Compl. commande vérin extension 2ème bras
* 2. Arm Ausziehzylindersteuerung - Ergänzung
* 2nd arm extension cylinder control compl.
* Complet. mando cilindro extensión 2° brazo

TAV. GL.04.01 COMPL. COMANDO MARTINETTO SFILO 3° BRACCIO (2823) (3023 P)

* Compl. commande vérin extension 3ème bras
* 3. Arm Ausziehzylindersteuerung - Ergänzung
* 3rd arm extension cylinder control compl.
* Complet. mando cilindro extensión 3° brazo

TAV. GM.02.01 INDICATORE DI CARICO

* Indicateur de charge
* Lastenanzeiger
* Load indicator
* Indicator de carga

TAV. GM.02.02 INDICATORE DI CARICO

* Indicateur de charge
* Lastenanzeiger
* Load indicator
* Indicator de carga

TAV. GN.01.01 DISTRIBUTORE WALVOIL - 197532

* Distributeur WALVOIL
* WALVOIL-Steuerventilblock
* WALVOIL control valve block
* Distribuidor WALVOIL

TAV. GN.02.01 DISTRIBUTORE WALVOIL - 197576

* Distributeur WALVOIL
* WALVOIL-Steuerventilblock
* WALVOIL control valve block
* Distribuidor WALVOIL

TAV. GN.05.01 DISTRIBUTORE LC - 5 ELEMENTI - 12 V

* Distributeur LC - 5 éléments - 12 V
* LC Steuerventilblock - 5 Elemente - 12 V
* LC control valve block - 5 elements - 12 V
* Distribuidor LC - 5 elementos - 12 V

TAV. GN.06.01 DISTRIBUTORE LC - 5 ELEMENTI - 24 V

* Distributeur LC - 5 éléments - 24 V
* LC Steuerventilblock - 5 Elemente - 24 V
* LC control valve block - 5 elements - 24 V
* Distribuidor LC - 5 elementos - 24 V

TAV. GN.07.01 DISTRIBUTORE LC - 6 ELEMENTI - 12 V

* Distributeur LC - 6 éléments - 12 V
* LC Steuerventilblock - 6 Elemente - 12 V
* LC control valve block - 6 elements - 12 V
* Distribuidor LC - 6 elementos - 12 V

TAV. GN.08.01 DISTRIBUTORE LC - 6 ELEMENTI - 24 V

* Distributeur LC - 6 éléments - 24 V
* LC Steuerventilblock - 6 Elemente - 24 V
* LC control valve block - 6 elements - 24 V
* Distribuidor LC - 6 elementos - 24 V

TAV. GO.01.01 TARGHETTE COMANDI

* Autocollants commandes
* Steuerungsschilder
* Control decals
* Etiquetas mandos

TAV. GO.01.02 TARGHETTE COMANDI

* Autocollants commandes
* Steuerungsschilder
* Control decals
* Etiquetas mandos

TAV. GO.02.01 TARGHETTE

* Autocollants
* Schilder
* Decals
* Etiquetas

TAV. GO.02.02 TARGHETTE

* Autocollants
* Schilder
* Decals
* Etiquetas

TAV. SU.01.01 1/2 LIMITATORE DI MOMENTO

* Limiteur de moment
* Momentbegrenzer
* Moment control device
* Sistema limitador de momento

TAV. SU.01.01 2/2 LIMITATORE DI MOMENTO

* Limiteur de moment
* Momentbegrenzer
* Moment control device
* Sistema limitador de momento

TAV. SU.01.02 1/2 LIMITATORE DI MOMENTO - DISTRIBUTORE LC

* Limiteur de moment - Distributeur LC
* Momentbegrenzer - LC Steuerventilblock
* Moment control device - LC control valve block
* Sistema limitador de momento - Distribuidor LC

TAV. SU.01.02 1/2 LIMITATORE DI MOMENTO - DISTRIBUTORE LC

* Limiteur de moment - Distributeur LC
* Momentbegrenzer - LC Steuerventilblock
* Moment control device - LC control valve block
* Sistema limitador de momento - Distribuidor LC

TAV. SV.01.01 DOPPIO COMANDO (ATTIVAZIONI)

* Double commande (Activations)
* Zweiseitige Steuerung (Aktivierungen)
* Dual side control (Activations)
* Mando bilateral (Activaciones)

TAV. SV.02.01 MANDATA E SCARICO (ATTIVAZIONI)

* Conduit en pression et retour (Activations)
* Ausgus-und Auslaufschläuche (Aktivierungen)
* Delivery and return (Activations)
* Latiguillos de retorno (Activaciones)

TAV. SV.03.01 COMANDO 1° ATTIVAZIONE

* Commande 1ère activation
* 1. Betätigungssteuerung
* 1st activation control
* Mando 1era activación

TAV. SV.03.02 COMANDO 1° - 2° ATTIVAZIONE

* Commande 1ère/2ème activation
* 1./2. Betätigungssteuerung
* 1st/2nd activation control
* Mando 1era/2da activación

TAV. SV.04.01 COMPL. COMANDO 1° ATTIVAZIONE - AVVOLGITUBO

* Compl. commande 1ère activation - enrouleur
* Steuerung 1. Aktivierung - Ergänzung - Schlauchwickler
* 1st activation control compl. - hose reel
* Complet. mando 1° activación - enrollador

TAV. SV.05.01 COMPL. COMANDO 2° ATTIVAZIONE - AVVOLGITUBO

* Compl. commande 2ème activation - enrouleur
* Steuerung 2. Aktivierung - Ergänzung - Schlauchwickler
* 2nd activation control compl. - hose reel
* Complet. mando 2° activación - enrollador

TAV. SV.06.01 ATTACCO ACCESSORIO

* Attache accessoire
* Ausstattungsverbindung
* Accessory coupling
* Conexión accesorio

TAV. SW.01.01 KIT VALVOLA BLOCCO ROTAZIONE

* Kit soupape blocage rotation
* Ventilsatz Rotationssperre
* Rotation stopping valve kit
* Kit válvula bloqueo rotación

TAV. SW.03.01 DISPOSITIVO DI SICUREZZA - 4MT

* Dispositif de sécurité - 4MT
* Sicherungsvorrichtung - 4MT
* Safety device - 4MT
* Dispositivo de seguridad - 4MT

MACCHINA BASE

GRUE STANDARD

STANDARDKRAN

BASIC CRANE

GRUA BASE

BASE - ANCORAGGIO

** Embase - ancrage*
** Kranfuss - Befestigungsatz*
** Base - anchorage kit*
** Base - kit de manatje*

TAV. GA.01.01

matr. G.A98.0001

SERIE 2.8
3 P

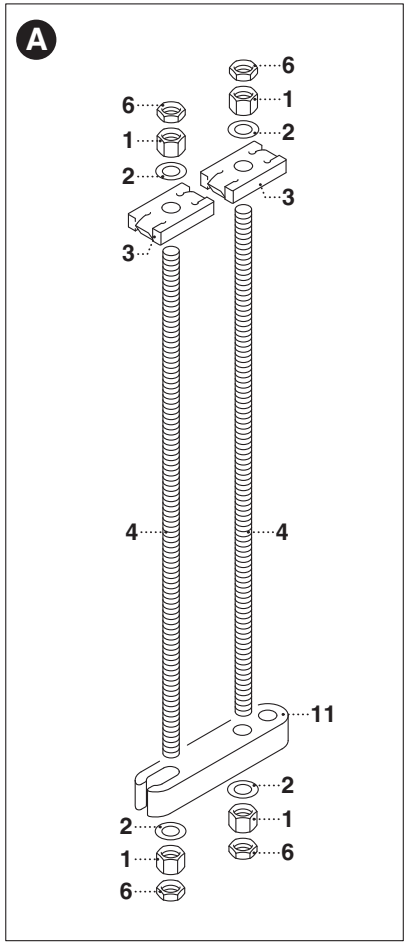

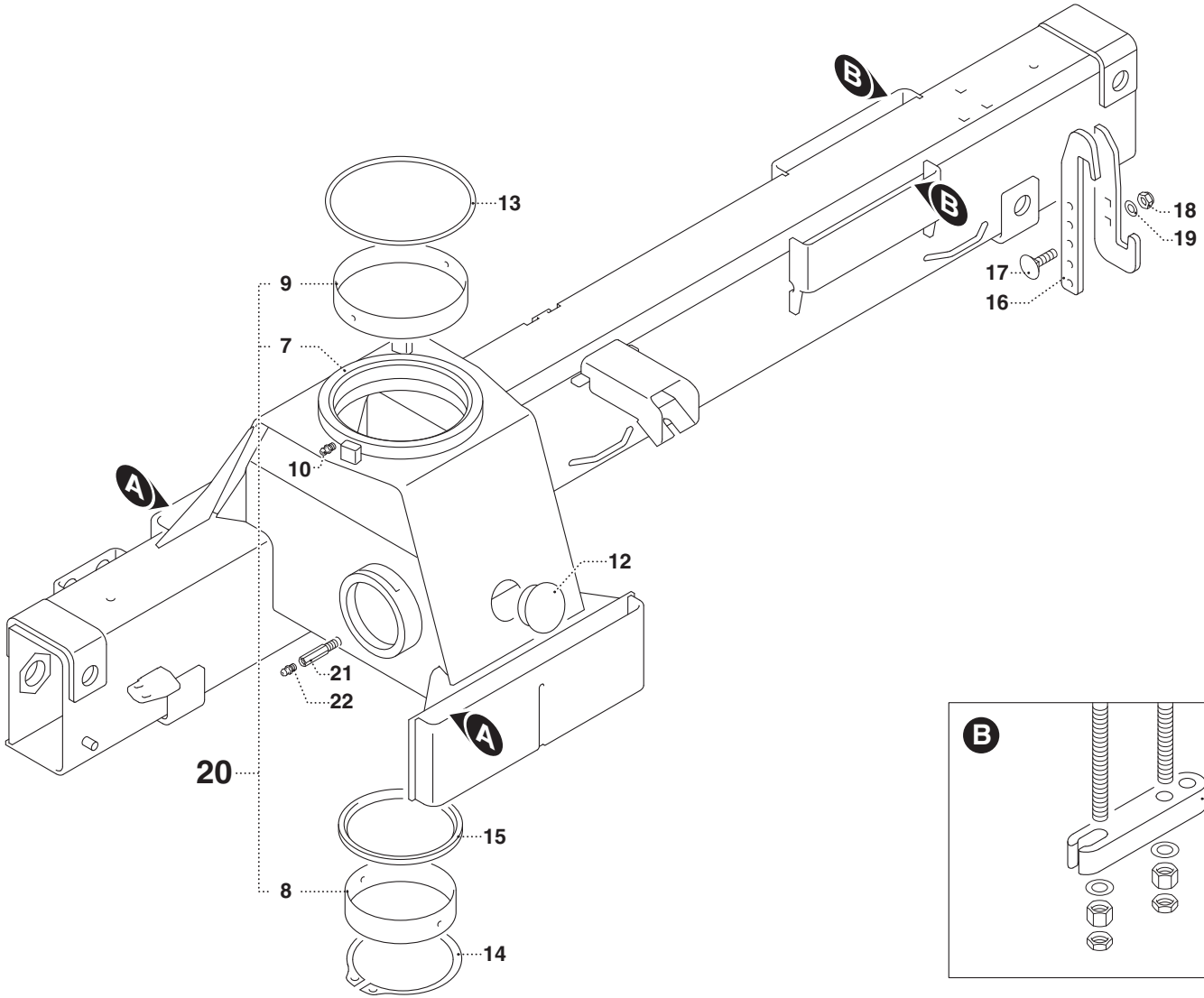

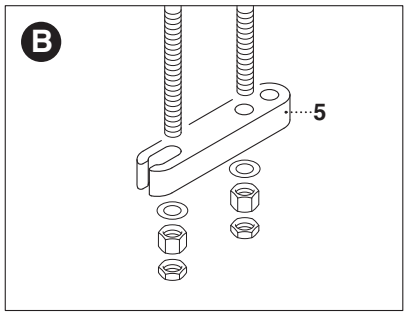

UN01-R-1319-EF

UNISTUDIO - Modena

POS.	N° CODICE	Q.	DESCRIZIONE	DESIGNATION	BENENNUNG	DESCRIPTION	DENOMINACIONES
1	191015	12	DADO	ECROU	MUTTER	NUT	TUERCA
2	417008	12	RONDELLA	RONDELLE	SCHEIBE	WASHER	ARANDELA
3	459156	6	STAFFA	ETRIER	BRIDE	BRACKET	ESTRIBO
4	481246	6	TIRANTE	TIRANT	ZUGSTANGE	TIEROD	TIRANTE
5	459153	1	STAFFA	ETRIER	BRIDE	BRACKET	ESTRIBO
6	191081	12	DADO	ECROU	MUTTER	NUT	TUERCA
7	129107	1	BASE	EMBASE	KRANFUSS	BASE	BASE
8	136773	1	BOCCOLA	DOUILLE	BUCHSE	BUSHING	CASQUILLO
9	136772	1	BOCCOLA	DOUILLE	BUCHSE	BUSHING	CASQUILLO
10	281013	1	INGRASSATORE	GRAISSEUR	SCHMIERER	GREASE FITTING	ENGRASADOR
11	459152	2	STAFFA	ETRIER	BRIDE	BRACKET	ESTRIBO
12	471292	1	TAPPO	BOUCHON	VERSCHLUSSDECKEL	PLUG	TAPON
13	273110	1	GUARNIZIONE	JOINT	DICHTUNG	SEAL	GUARNICION
14	109176	1	ANELLO	BAGUE	RING	RING	ANILLO
15	373604	1	PATTINO	PATIN	GLEITBLOCK	SLIDING BLOCK	PATIN
16	208142	1	FERMO	ARRET	VERSTELLVORRICHTUNG	LOCK	TOPE
17	497482	2	VITE	VIS	SCHRAUBE	SCREW	TORNILLO
18	191168	2	DADO	ECROU	MUTTER	NUT	TUERCA
19	417025	2	RONDELLA	RONDELLE	SCHEIBE	WASHER	ARANDELA
20	280645	1	KIT BASE	KIT EMBASE	KRANFUSSSATZ	BASE KIT	KIT BASE
21	164132	1	COLONNETTA	COLONNETTE	SCHRAUBBOLZEN	STUD BOLT	PERNO FILETEADO
22	281004	1	INGRASSATORE	GRAISSEUR	SCHMIERER	GREASE FITTING	ENGRASADOR

ROTAZIONE

* Rotation
* Schwenkgruppe
* Slewing system
* Rotación

TAV. GA.02.01

matr. G.A98.0001

SERIE 2.8
3 P

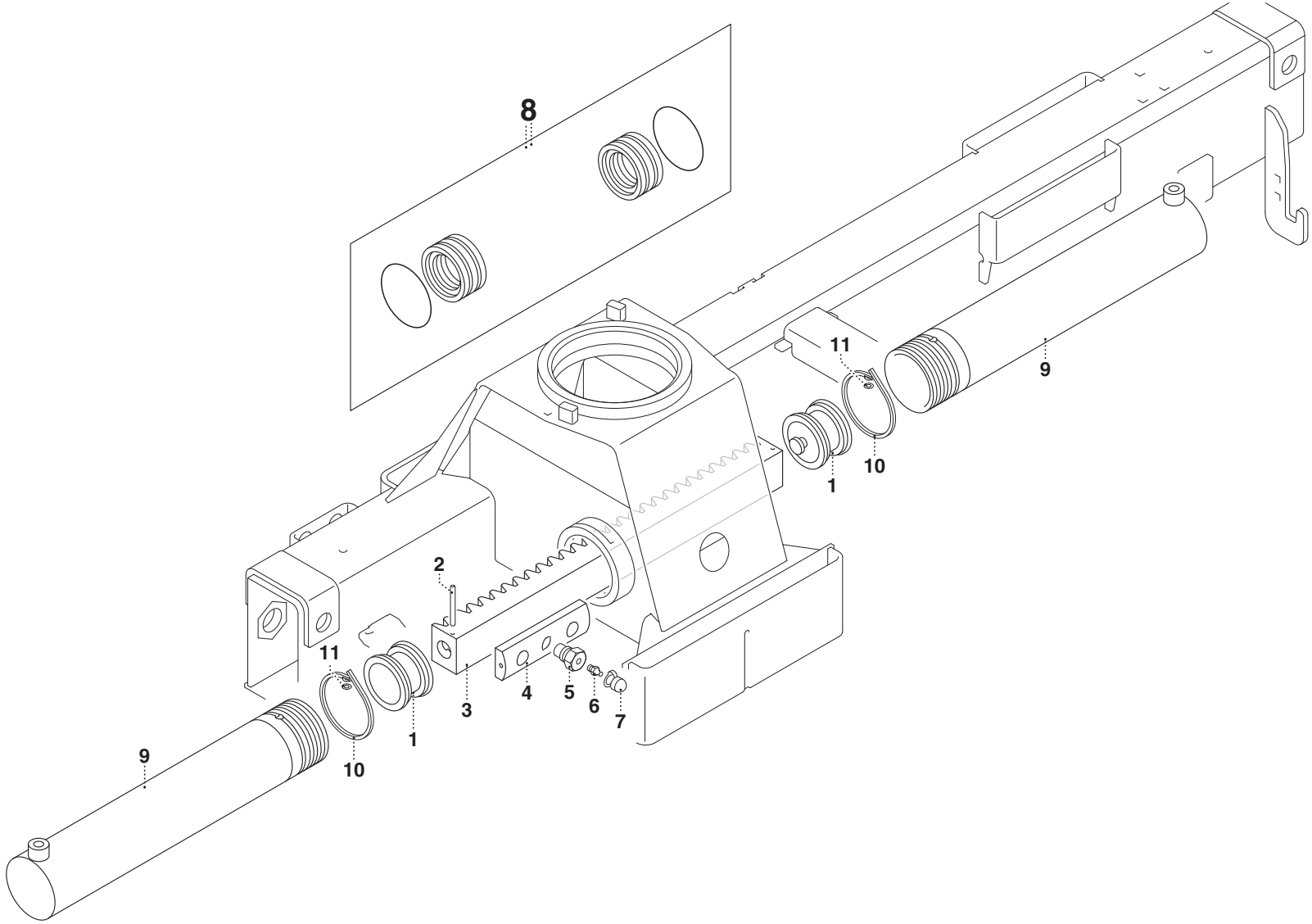

UN01-R-1320-EF

POS.	N° CODICE	Q.	DESCRIZIONE	DESIGNATION	BENENNUNG	DESCRIPTION	DENOMINACIONES
1	382317	2	PISTONE	PISTON	KOLBEN	PISTON	PISTON
2	455025	2	SPINA	GOUPILLE	STIFT	PIN	PASADOR
3	181055	1	CREMAGLIERA	CREMAILLERE	ZAHNSTANGE	RACK	CREMALLERA
4	373597	1	PATTINO	PATIN	GLEITBLOCK	SLIDING BLOCK	PATIN
5	497302	1	VITE	VIS	SCHRAUBE	SCREW	TORNILLO
6	281004	1	INGRASSATORE	GRAISSEUR	SCHMIERER	GREASE FITTING	ENGRASADOR
7	471215	1	TAPPO	BOUCHON	VERSCHLUSSDECKEL	PLUG	TAPON
8	288648	1	KIT GUARNIZIONI	KIT JOINTS	DICHTUNGSSATZ	SEALS KIT	KIT JUNTAS
9	161828	2	CILINDRO	CYLINDRE	ZYLINDER	CYLINDER	CILINDRO
10	208272	2	FERMO	ARRET	VERSTELLVORRICHTUNG	LOCK	TOPE
11	417001	2	RONDELLA	RONDELLE	SCHEIBE	WASHER	ARANDELA

BRACCI STABILIZZATORI EXTRALARGHI

** Bras stabilisateurs extra larges*
** Extrabreitestützarme*
** Extra-large outrigger arms*
** Brazos estabiliz. extra-anchos*

TAV. GB.01.02 1/2

matr. G.A98.0001

SERIE 2.8
3 P

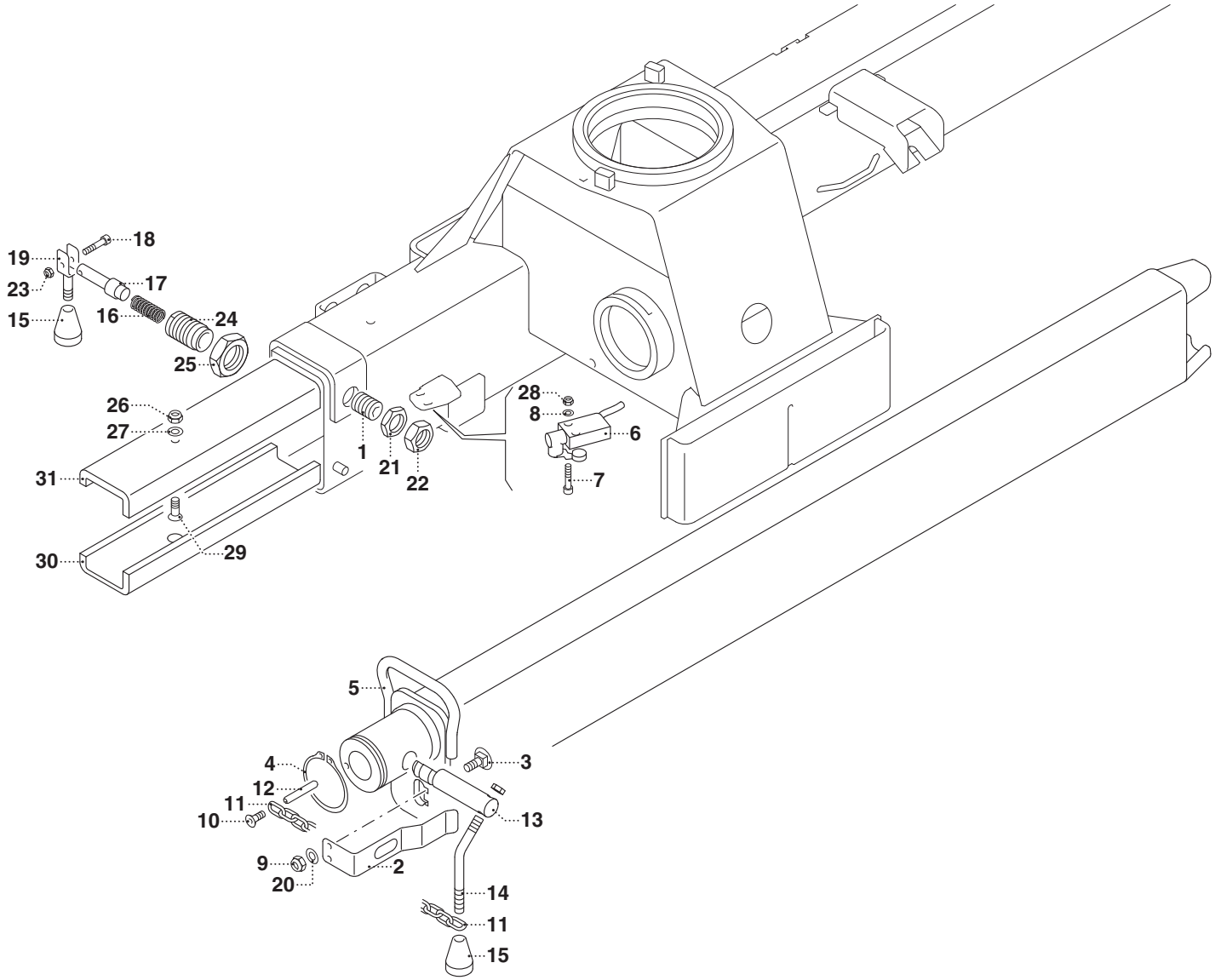

UN01-R-1322-EF

UNISTUDIO - Modena

POS.	N° CODICE	Q.	DESCRIZIONE	DESIGNATION	BENENNUNG	DESCRIPTION	DENOMINACIONES
1	497158	1	VITE	VIS	SCHRAUBE	SCREW	TORNILLO
2	208273	1	FERMO	ARRET	VERSTELLVORRICHTUNG	LOCK	TOPE
3	497480	2	VITE	VIS	SCHRAUBE	SCREW	TORNILLO
4	109194	2	ANELLO	BAGUE	RING	RING	ANILLO
5	142465	1	BRACCIO	BRAS	ARM	ARM	BRAZO
6	395800	1	MICROINTERRUTTORE	MICRO-INTERRUPTEUR	MIKROSCHALTER	MICRO-SWITCH	MICROINTERRUPTOR
7	497108	2	VITE	VIS	SCHRAUBE	SCREW	TORNILLO
8	417001	2	RONDELLA	RONDELLE	SCHEIBE	WASHER	ARANDELA
9	191125	2	DADO	ECROU	MUTTER	NUT	TUERCA
10	497886	1	VITE	VIS	SCHRAUBE	SCREW	TORNILLO
11	151023	1	CATENA	CHAINE	KETTE	CHAIN	CADENA
12	455221	1	SPINA	GOUPILLE	STIFT	PIN	PASADOR
13	379812	1	PERNO	AXE	BOLZEN	PIN	PERNO
14	321117	1	LEVA	LEVIER	HEBEL	LEVER	PALANCA
15	385007	2	POMELLO	POMMEAU	KNOPF	KNOB	POMO
16	349090	1	MOLLA	RESSORT	FEDER	SPRING	MUELLE
17	380346	1	PERNO	AXE	BOLZEN	PIN	PERNO
18	497114	1	VITE	VIS	SCHRAUBE	SCREW	TORNILLO
19	220044	1	FORCELLA	FOURCHE	GABEL	CLEVIS	HORQUILLA
20	417024	2	RONDELLA	RONDELLE	SCHEIBE	WASHER	ARANDELA
21	191084	1	DADO	ECROU	MUTTER	NUT	TUERCA
22	191110	1	DADO	ECROU	MUTTER	NUT	TUERCA
23	191046	1	DADO	ECROU	MUTTER	NUT	TUERCA
24	136915	1	BOCCOLA	DOUILLE	BUCHSE	BUSHING	CASQUILLO
25	191087	1	DADO	ECROU	MUTTER	NUT	TUERCA
26	191168	2	DADO	ECROU	MUTTER	NUT	TUERCA

BRACCI STABILIZZATORI EXTRALARGHI

** Bras stabilisateurs extra larges*
** Extrabreitestützarme*
** Extra-large outrigger arms*
** Brazos estabiliz. extra-anchos*

TAV. GB.01.02 1/2

matr. G.A98.0001

SERIE 2.8
3 P

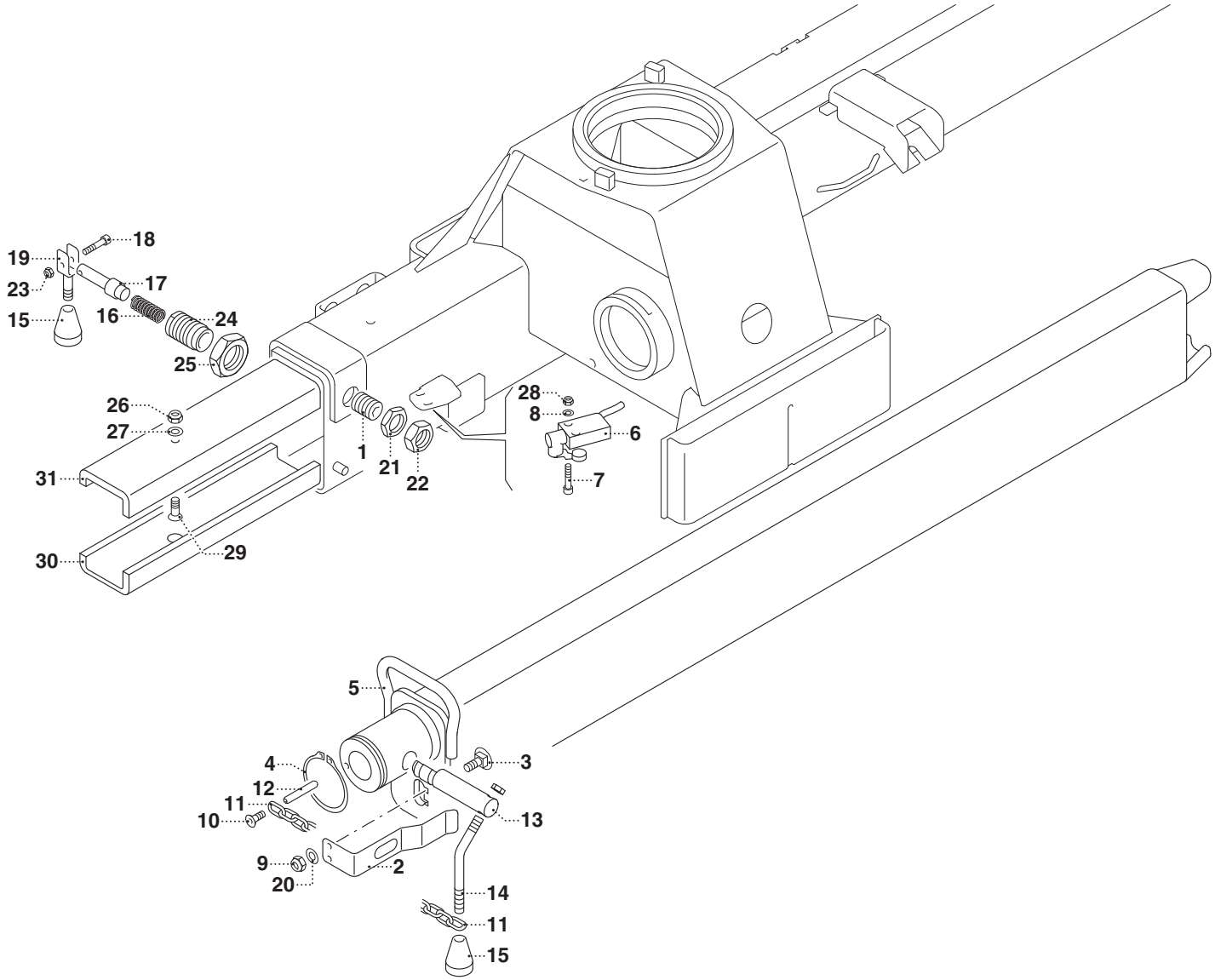

UN01-R-1322-EF

UNISTUDIO - Modena

POS.	N° CODICE	Q.	DESCRIZIONE	DESIGNATION	BENENNUNG	DESCRIPTION	DENOMINACIONES
27	417025	2	RONDELLA	RONDELLE	SCHEIBE	WASHER	ARANDELA
28	191155	2	DADO	ECROU	MUTTER	NUT	TUERCA
29	497499	2	VITE	VIS	SCHRAUBE	SCREW	TORNILLO
30	373893	1	PATTINO	PATIN	GLEITBLOCK	SLIDING BLOCK	PATIN
31	373892	1	PATTINO	PATIN	GLEITBLOCK	SLIDING BLOCK	PATIN

BRACCI STABILIZZATORI EXTRALARGHI

** Bras stabilisateurs extra larges*
** Extrabreitestützarme*
** Extra-large outrigger arms*
** Brazos estabiliz. extra-anchos*

TAV. GB.01.02 2/2

matr. G.A98.0001

SERIE 2.8
3 P

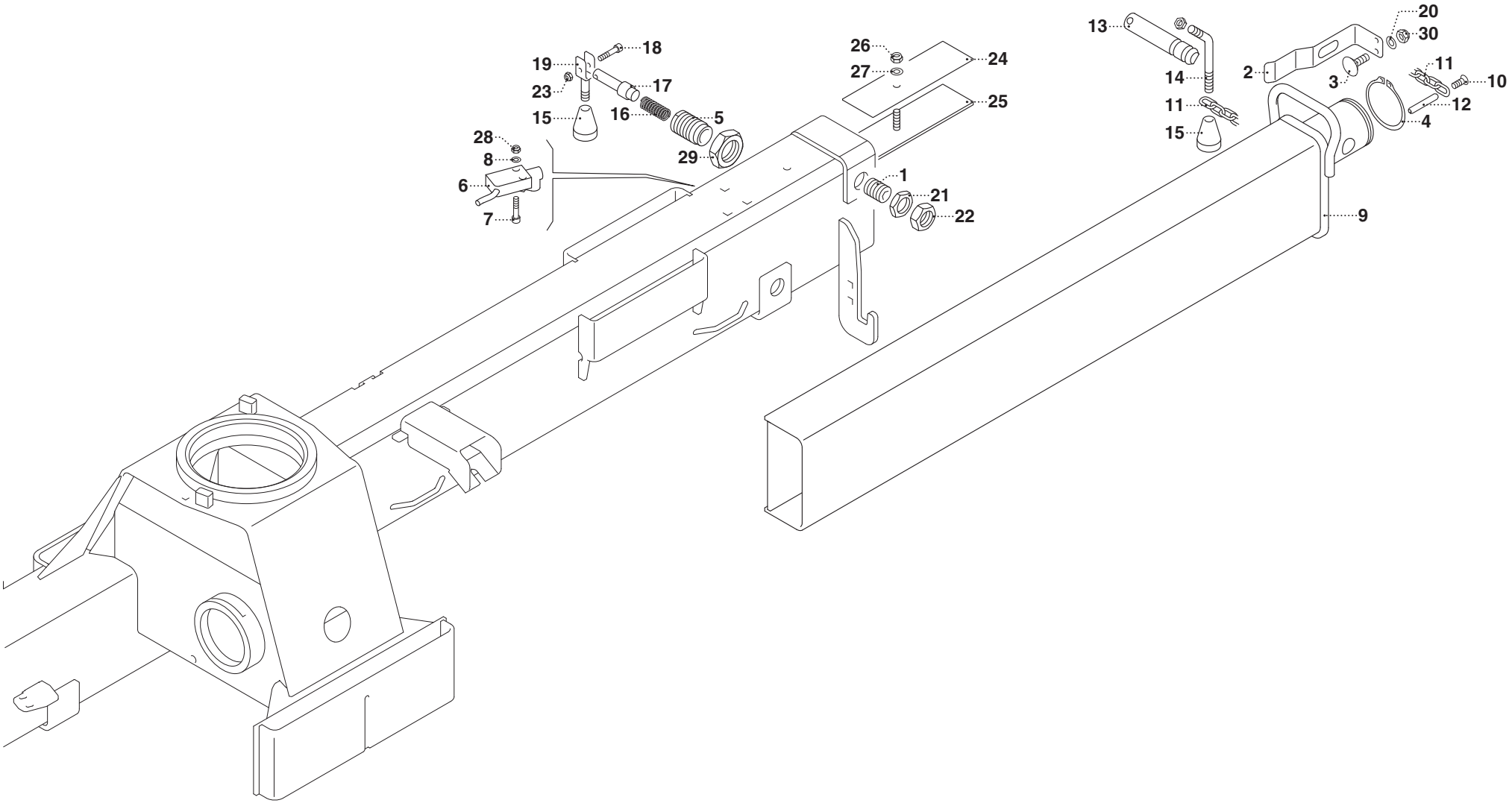

UN01-R-1323-EF

UNISTUDIO - Modena

POS.	N° CODICE	Q.	DESCRIZIONE	DESIGNATION	BENENNUNG	DESCRIPTION	DENOMINACIONES
1	497158	1	VITE	VIS	SCHRAUBE	SCREW	TORNILLO
2	208273	1	FERMO	ARRET	VERSTELLVORRICHTUNG	LOCK	TOPE
3	497480	2	VITE	VIS	SCHRAUBE	SCREW	TORNILLO
4	109194	1	ANELLO	BAGUE	RING	RING	ANILLO
5	136915	1	BOCCOLA	DOUILLE	BUCHSE	BUSHING	CASQUILLO
6	395800	1	MICROINTERRUTTORE	MICRO-INTERRUPTEUR	MIKROSCHALTER	MICRO-SWITCH	MICROINTERRUPTOR
7	497108	2	VITE	VIS	SCHRAUBE	SCREW	TORNILLO
8	417001	2	RONDELLA	RONDELLE	SCHEIBE	WASHER	ARANDELA
9	142464	1	BRACCIO	BRAS	ARM	ARM	BRAZO
10	497886	1	VITE	VIS	SCHRAUBE	SCREW	TORNILLO
11	151023	1	CATENA	CHAINE	KETTE	CHAIN	CADENA
12	455221	1	SPINA	GOUPILLE	STIFT	PIN	PASADOR
13	379812	1	PERNO	AXE	BOLZEN	PIN	PERNO
14	321117	1	LEVA	LEVIER	HEBEL	LEVER	PALANCA
15	385007	2	POMELLO	POMMEAU	KNOPF	KNOB	POMO
16	349090	1	MOLLA	RESSORT	FEDER	SPRING	MUELLE
17	380346	1	PERNO	AXE	BOLZEN	PIN	PERNO
18	497114	1	VITE	VIS	SCHRAUBE	SCREW	TORNILLO
19	220044	1	FORCELLA	FOURCHE	GABEL	CLEVIS	HORQUILLA
20	417024	2	RONDELLA	RONDELLE	SCHEIBE	WASHER	ARANDELA
21	191084	1	DADO	ECROU	MUTTER	NUT	TUERCA
22	191110	1	DADO	ECROU	MUTTER	NUT	TUERCA
23	191046	1	DADO	ECROU	MUTTER	NUT	TUERCA
24	373834	1	SPESSORE	EPAISSEUR	DICKE	THICKNESS	ESPESOR
25	373833	1	PATTINO	PATIN	GLEITBLOCK	SLIDING BLOCK	PATIN
26	191168	1	DADO	ECROU	MUTTER	NUT	TUERCA

BRACCI STABILIZZATORI EXTRALARGHI

** Bras stabilisateurs extra larges*
** Extrabreitestützarme*
** Extra-large outrigger arms*
** Brazos estabiliz. extra-anchos*

TAV. GB.01.02 2/2

matr. G.A98.0001

SERIE 2.8
3 P

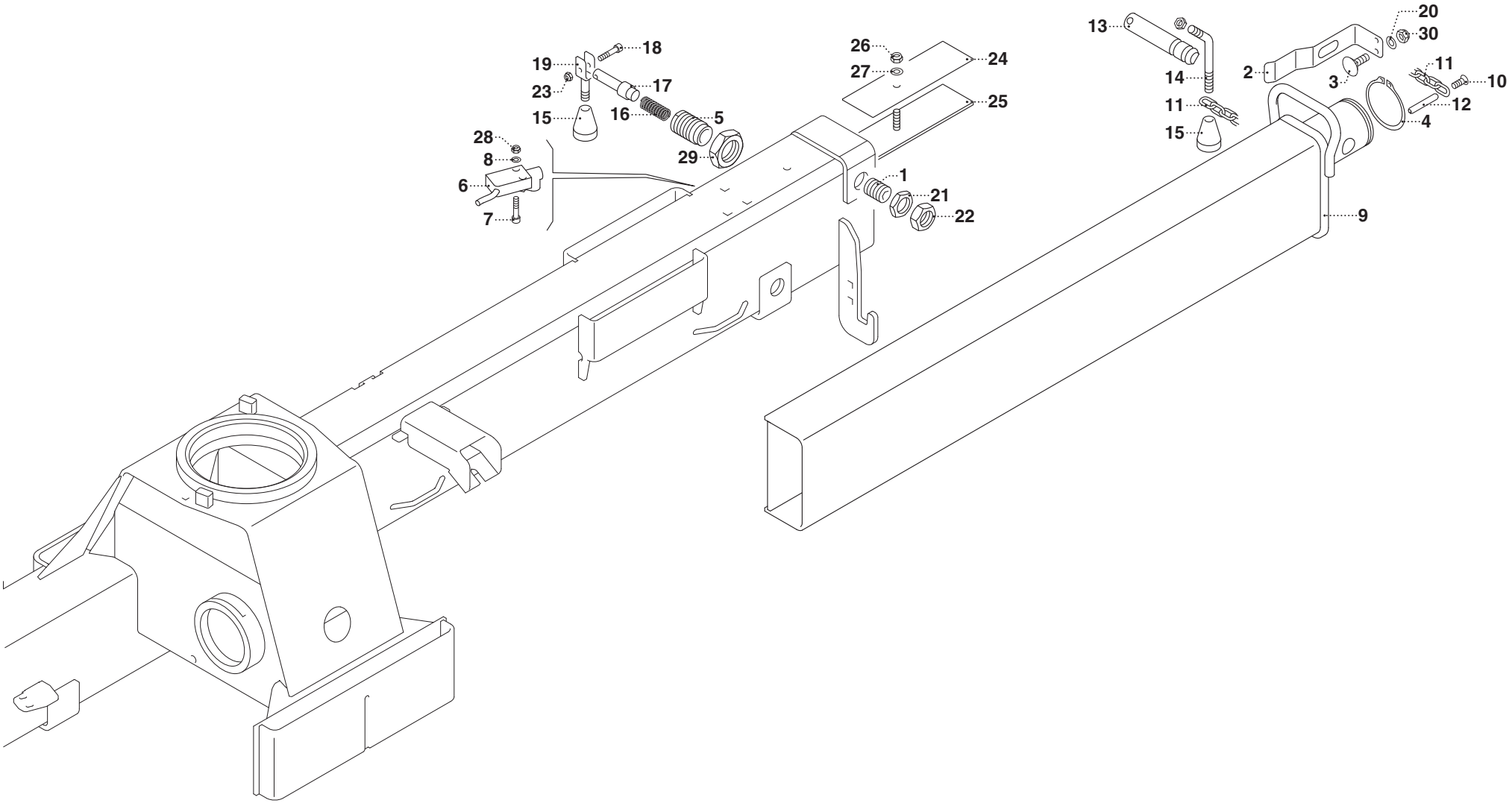

UN01-R-1323-EF

UNISTUDIO - Modena

POS.	N° CODICE	Q.	DESCRIZIONE	DESIGNATION	BENENNUNG	DESCRIPTION	DENOMINACIONES
27	417025	1	RONDELLA	RONDELLE	SCHEIBE	WASHER	ARANDELA
28	191155	2	DADO	ECROU	MUTTER	NUT	TUERCA
29	191087	1	DADO	ECROU	MUTTER	NUT	TUERCA
30	191125	2	DADO	ECROU	MUTTER	NUT	TUERCA

COLONNA

** Colonne*
** Säule*
** Column*
** Columna*

TAV. GC.01.01

matr. G.A98.0001

SERIE 2.8
3 P

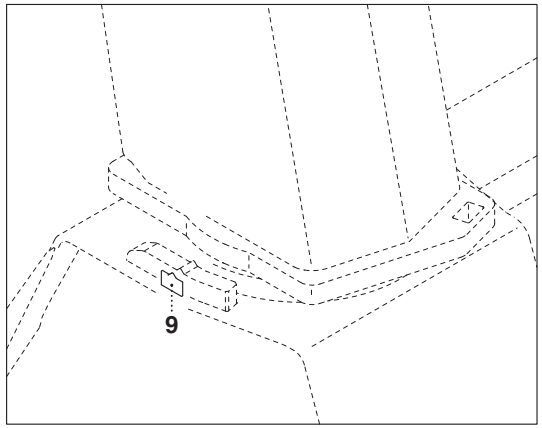

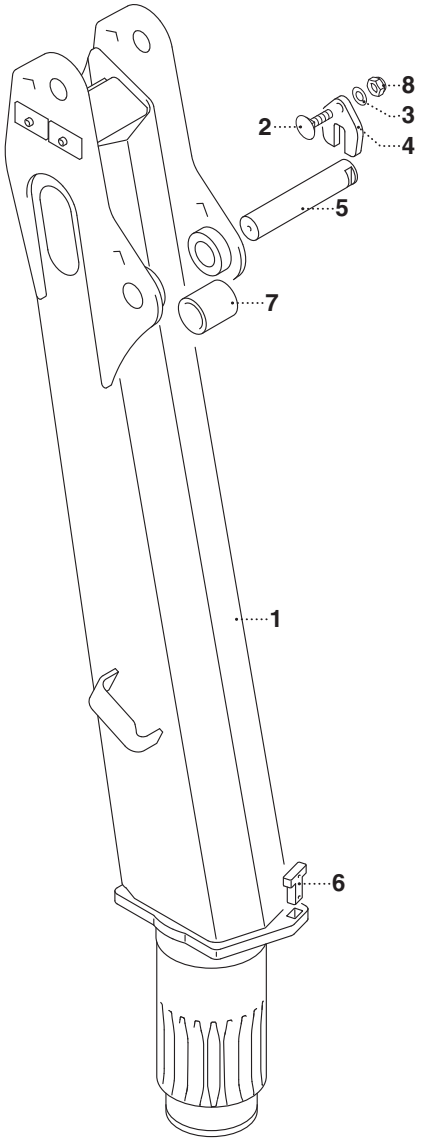

UN01-R-3869-DQ

UNISTUDIO - Modena

POS.	N° CODICE	Q.	DESCRIZIONE	DESIGNATION	BENENNUNG	DESCRIPTION	DENOMINACIONES
1	165095	1	COLONNA	COLONNE	SÄULE	COLUMN	COLUMNA
2	497481	1	VITE	VIS	SCHRAUBE	SCREW	TORNILLO
3	417027	1	RONDELLA	RONDELLE	SCHEIBE	WASHER	ARANDELA
4	208079	1	FERMO	ARRET	VERSTELLVORRICHTUNG	LOCK	TOPE
5	380431	1	PERNO	AXE	BOLZEN	PIN	PERNO
6	208276	1	FERMO	ARRET	VERSTELLVORRICHTUNG	LOCK	TOPE
7	136920	1	BOCCOLA	DOUILLE	BUCHSE	BUSHING	CASQUILLO
8	191095	1	DADO	ECROU	MUTTER	NUT	TUERCA
9	171870	1	TARGHETTA	AUTOCOLLANT	SCHILD	DECAL	ETIQUETA

BRACCIO PRINCIPALE

** Bras principal*
** Hauptarm*
** Main arm*
** Brazo principal*

TAV. GD.01.01

matr. G.A98.0001

SERIE 2.8
3 P

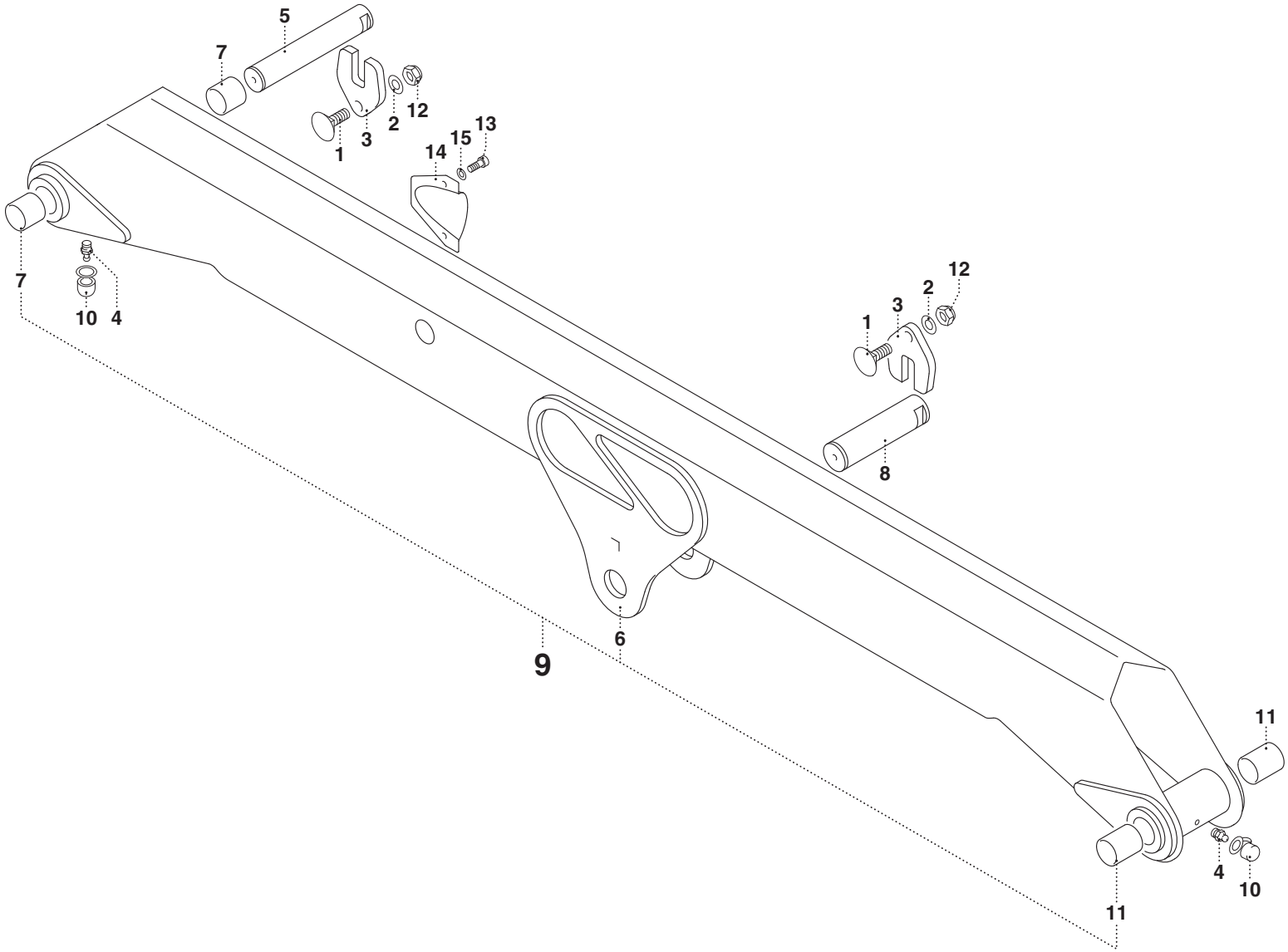

UN01-R-1324-EF

UNISTUDIO - Modena

POS.	N° CODICE	Q.	DESCRIZIONE	DESIGNATION	BENENNUNG	DESCRIPTION	DENOMINACIONES
1	497481	2	VITE	VIS	SCHRAUBE	SCREW	TORNILLO
2	417027	2	RONDELLA	RONDELLE	SCHEIBE	WASHER	ARANDELA
3	208079	2	FERMO	ARRET	VERSTELLVORRICHTUNG	LOCK	TOPE
4	281004	2	INGRASSATORE	GRAISSEUR	SCHMIERER	GREASE FITTING	ENGRASADOR
5	379787	1	PERNO	AXE	BOLZEN	PIN	PERNO
6	345097	1	BRACCIO PRINCIPALE	BRAS PRINCIPAL	HAUPTARM	MAIN ARM	BRAZO PRINCIPAL
7	137114	2	BOCCOLA	DOUILLE	BUCHSE	BUSHING	CASQUILLO
8	380327	1	PERNO	AXE	BOLZEN	PIN	PERNO
9	280647	1	KIT BRACCIO PRINCIPALE	KIT BRAS PRINCIPAL	HAUPTARMKIT	MAIN ARM KIT	KIT BRAZO PRINCIPAL
10	471215	2	TAPPO	BOUCHON	VERSCHLUSSDECKEL	PLUG	TAPON
11	137314	2	BOCCOLA	DOUILLE	BUCHSE	BUSHING	CASQUILLO
12	191095	2	DADO	ECROU	MUTTER	NUT	TUERCA
13	497225	2	VITE	VIS	SCHRAUBE	SCREW	TORNILLO
14	176094	1	COPERCHIO	COUVERCLE	DECKEL	COVER	TAPA
15	417024	2	RONDELLA	RONDELLE	SCHEIBE	WASHER	ARANDELA

MARTINETTO STABILIZZATORI "340379"

** Vérin stabilizateurs*
** Stützbeinzylinders*
** Outriggers cylinder*
** Cilindro estabilizadores*

TAV. GE.01.01

matr. G.A98.0001

SERIE 2.8
3 P

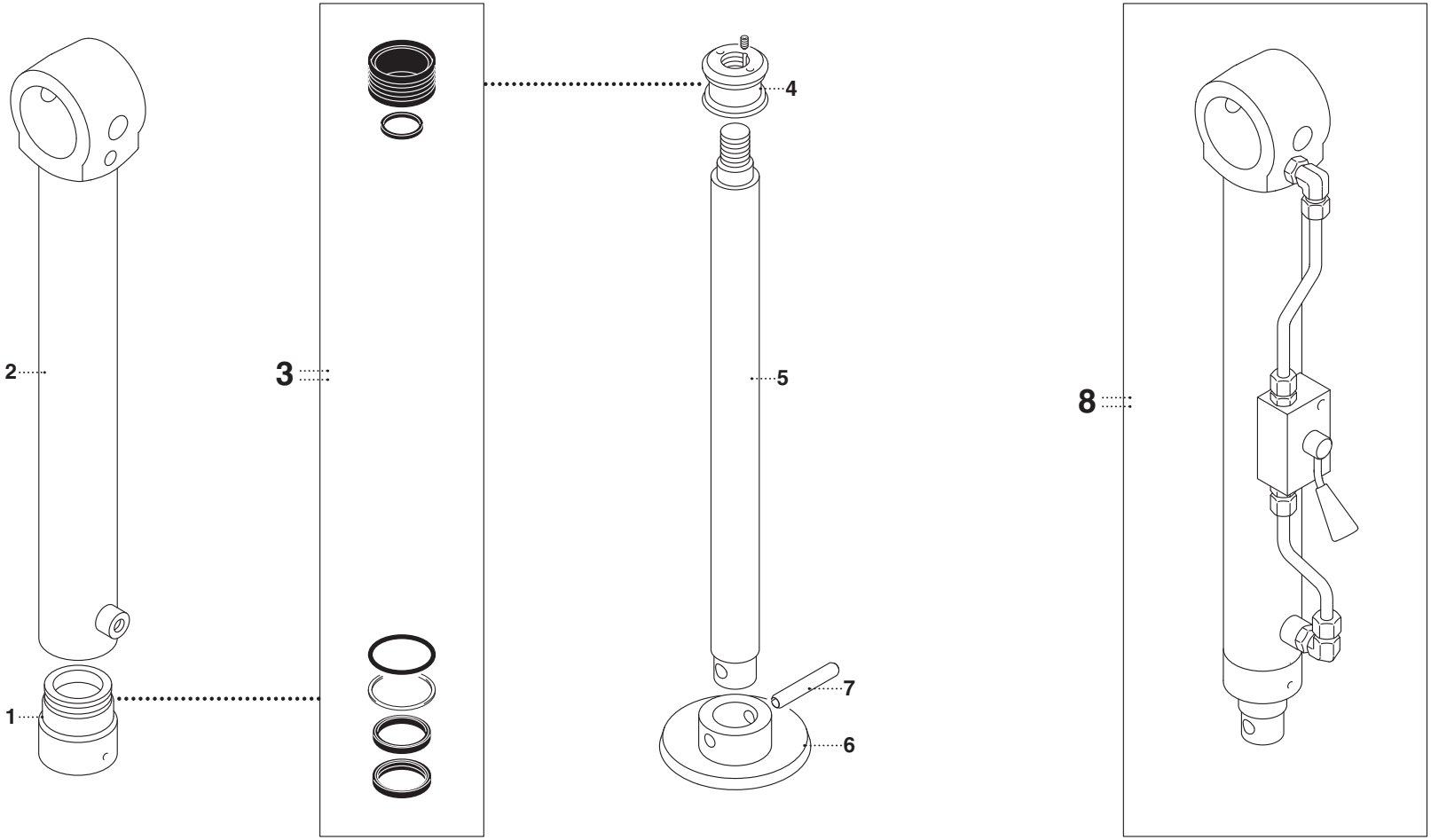

UN01-R-1325-DQ

UNISTUDIO - Modena

POS.	N° CODICE	Q.	DESCRIZIONE	DESIGNATION	BENENNUNG	DESCRIPTION	DENOMINACIONES
1	479424	1	TESTATA	TETE	KOPF	HEAD	CABEZA
2	161827	1	CILINDRO	CYLINDRE	ZYLINDER	CYLINDER	CILINDRO
3	230115	1	KIT GUARNIZIONI	KIT JOINTS	DICHTUNGSSATZ	SEALS KIT	KIT JUNTAS
4	382457	2	PISTONE	PISTON	KOLBEN	PISTON	PISTON
5	121787	1	ASTA	TIGE	STANGE	ROD	VARILLA
6	196101	1	DISCO	DISQUE	SCHEIBE	DISC	DISCO
7	455199	1	SPINA	GOUPILLE	STIFT	PIN	PASADOR
8	292186	1	KIT MARTINETTO	KIT VERIN	ZYLINDERSATZ	CYLINDER KIT	KIT CILINDRO

MARTINETTO PRINCIPALE “340389”

** Vérin principal*
** Hauptzylinder*
** Main cylinder*
** Cilindro principal*

TAV. GF.01.01

matr. G.A98.0001

SERIE 2.8
3 P

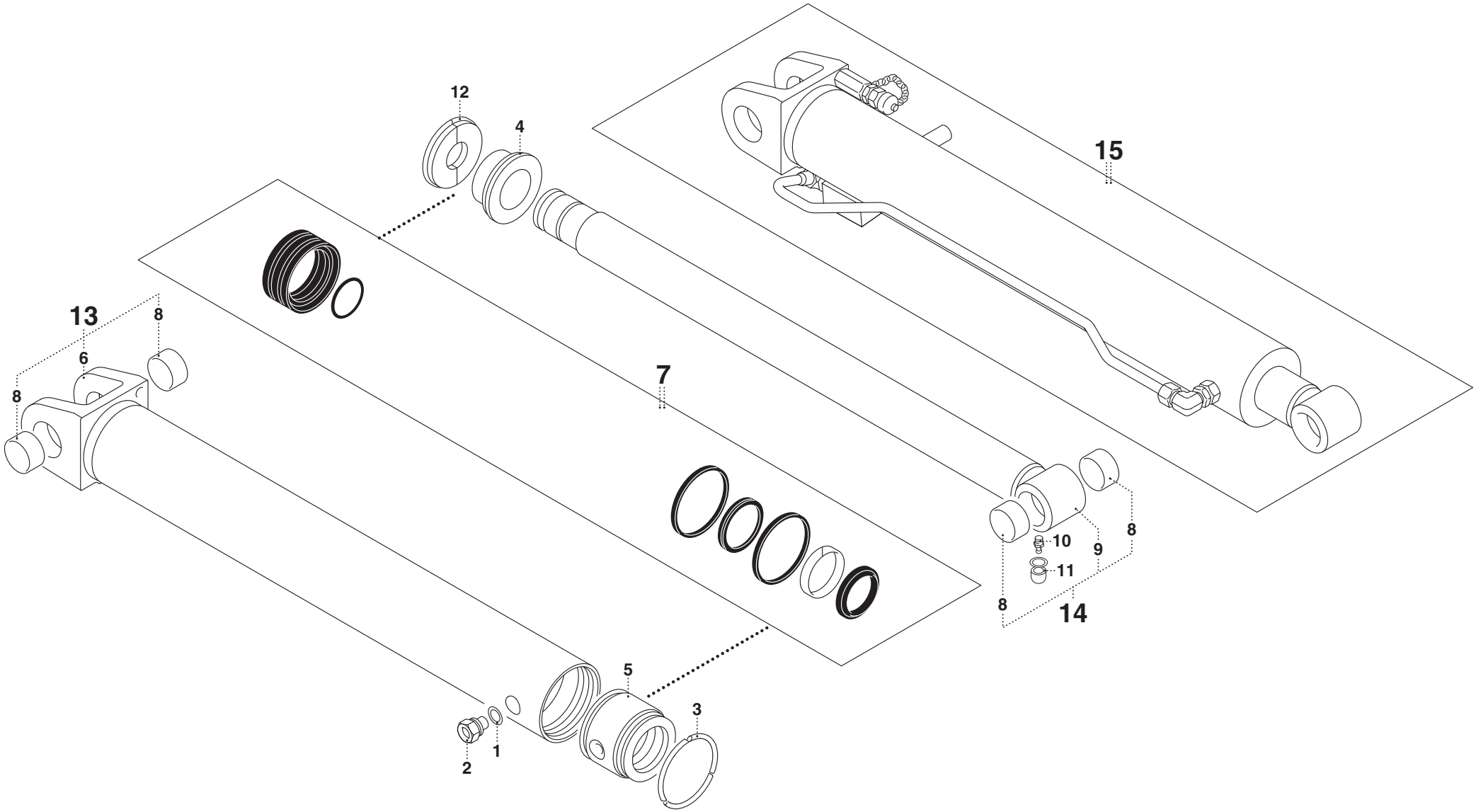

UN01-R-1326-EF

UNISTUDIO - Modena

POS.	N° CODICE	Q.	DESCRIZIONE	DESIGNATION	BENENNUNG	DESCRIPTION	DENOMINACIONES
1	417096	1	RONDELLA	RONDELLE	SCHEIBE	WASHER	ARANDELA
2	410367	1	RACCORDO	RACCORD	ANSCHLUSS	FITTING	RACOR
3	112203	1	ANELLO	BAGUE	RING	RING	ANILLO
4	382456	1	PISTONE	PISTON	KOLBEN	PISTON	PISTON
5	479423	1	TESTATA	TETE	KOPF	HEAD	CABEZA
6	161832	1	CILINDRO	CYLINDRE	ZYLINDER	CYLINDER	CILINDRO
7	280561	1	KIT GUARNIZIONI	KIT JOINTS	DICHTUNGSSATZ	SEALS KIT	KIT JUNTAS
8	137303	4	BOCCOLA	DOUILLE	BUCHSE	BUSHING	CASQUILLO
9	121798	1	ASTA	TIGE	STANGE	ROD	VARILLA
10	281004	1	INGRASSATORE	GRAISSEUR	SCHMIERER	GREASE FITTING	ENGRASADOR
11	471215	1	TAPPO	BOUCHON	VERSCHLUSSDECKEL	PLUG	TAPON
12	382455	1	PISTONE	PISTON	KOLBEN	PISTON	PISTON
13	280649	1	KIT CILINDRO	KIT CYLINDRE	ZYLINDERSATZ	CYLINDER KIT	KIT CILINDRO
14	280652	1	KIT ASTA	KIT TIGE	STANGESATZ	ROD KIT	KIT VARILLA
15		1	KIT MARTINETTO	KIT VERIN	ZYLINDERSATZ	CYLINDER KIT	KIT CILINDRO

PM	**MARTINETTO SECONDARIO “340388”** ** Vérin secondaire* ** Nebenzylinder* ** Secondary cylinder* ** Cilindro secundario*	**TAV. GF.02.01** **matr. G.A98.0001**	**SERIE 2.8** **3 P**

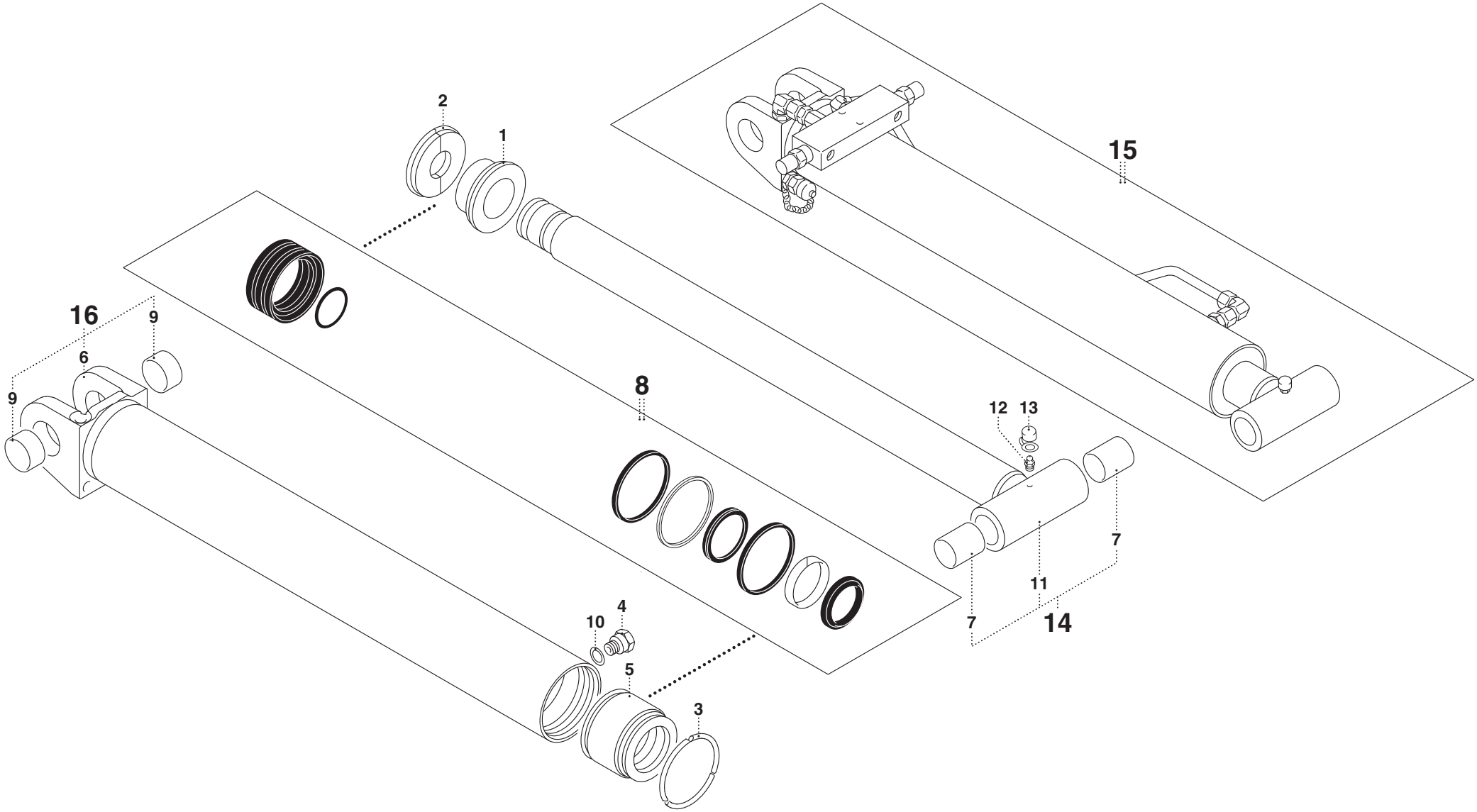

UN01-R-1327-EF

POS.	N° CODICE	Q.	DESCRIZIONE	DESIGNATION	BENENNUNG	DESCRIPTION	DENOMINACIONES
1	382456	1	PISTONE	PISTON	KOLBEN	PISTON	PISTON
2	382455	1	PISTONE	PISTON	KOLBEN	PISTON	PISTON
3	112203	1	ANELLO	BAGUE	RING	RING	ANILLO
4	410367	1	RACCORDO	RACCORD	ANSCHLUSS	FITTING	RACOR
5	479423	1	TESTATA	TETE	KOPF	HEAD	CABEZA
6	161831	1	CILINDRO	CYLINDRE	ZYLINDER	CYLINDER	CILINDRO
7	137314	2	BOCCOLA	DOUILLE	BUCHSE	BUSHING	CASQUILLO
8	280561	1	KIT GUARNIZIONI	KIT JOINTS	DICHTUNGSSATZ	SEALS KIT	KIT JUNTAS
9	137303	2	BOCCOLA	DOUILLE	BUCHSE	BUSHING	CASQUILLO
10	417096	1	RONDELLA	RONDELLE	SCHEIBE	WASHER	ARANDELA
11	121797	1	ASTA	TIGE	STANGE	ROD	VARILLA
12	281004	1	INGRASSATORE	GRAISSEUR	SCHMIERER	GREASE FITTING	ENGRASADOR
13	471215	1	TAPPO	BOUCHON	VERSCHLUSSDECKEL	PLUG	TAPON
14	280651	1	KIT ASTA	KIT TIGE	STANGESATZ	ROD KIT	KIT VARILLA
15		1	KIT MARTINETTO	KIT VERIN	ZYLINDERSATZ	CYLINDER KIT	KIT CILINDRO
16	280650	1	KIT CILINDRO	KIT CYLINDRE	ZYLINDERSATZ	CYLINDER KIT	KIT CILINDRO

BRACCIO SECONDARIO

** Bras secondaire*
** Nebenarm*
** Secondary arm*
** Brazo secundario*

TAV. GG.02.01

matr. G.A98.0001

SERIE 2.8
3 P

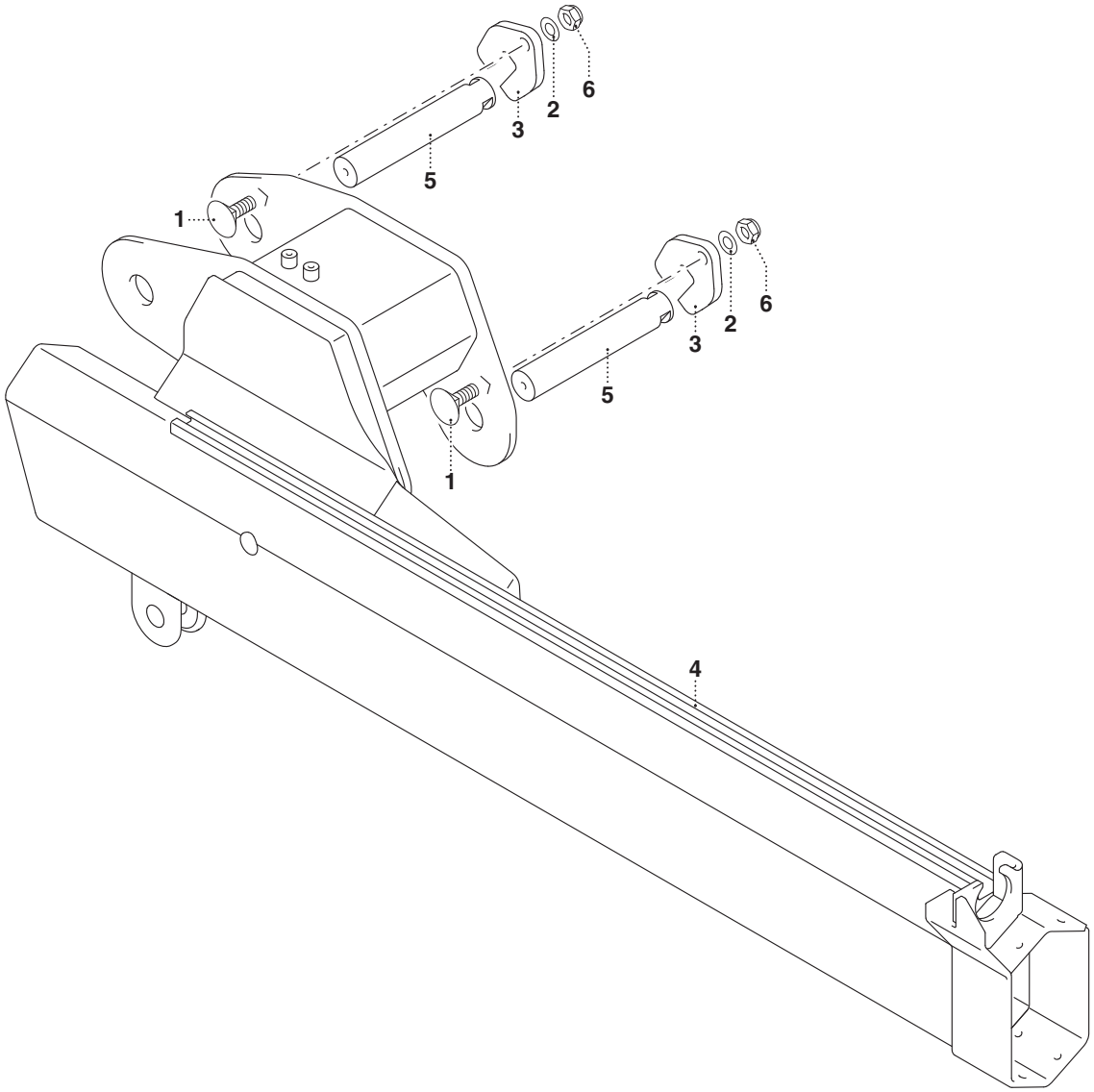

UN01-R-1328-EF

UNISTUDIO - Modena

POS.	N° CODICE	Q.	DESCRIZIONE	DESIGNATION	BENENNUNG	DESCRIPTION	DENOMINACIONES
1	497481	2	VITE	VIS	SCHRAUBE	SCREW	TORNILLO
2	417027	2	RONDELLA	RONDELLE	SCHEIBE	WASHER	ARANDELA
3	208079	2	FERMO	ARRET	VERSTELLVORRICHTUNG	LOCK	TOPE
4	142462	1	BRACCIO SECONDARIO	BRAS SECONDAIRE	NEBENARM	SECONDARY ARM	BRAZO SECUNDARIO
5	379787	2	PERNO	AXE	BOLZEN	PIN	PERNO
6	191095	2	DADO	ECROU	MUTTER	NUT	TUERCA

1° BRACCIO SFILO IDRAULICO

** Premier bras - extension hydraulique*
** 1. Arm - hydraulische Ausziehen*
** First arm - hydraulic extension*
** Primer brazo - extensión hidráulica*

TAV. GG.03.01

matr. G.A98.0001

SERIE 2.8
3 P

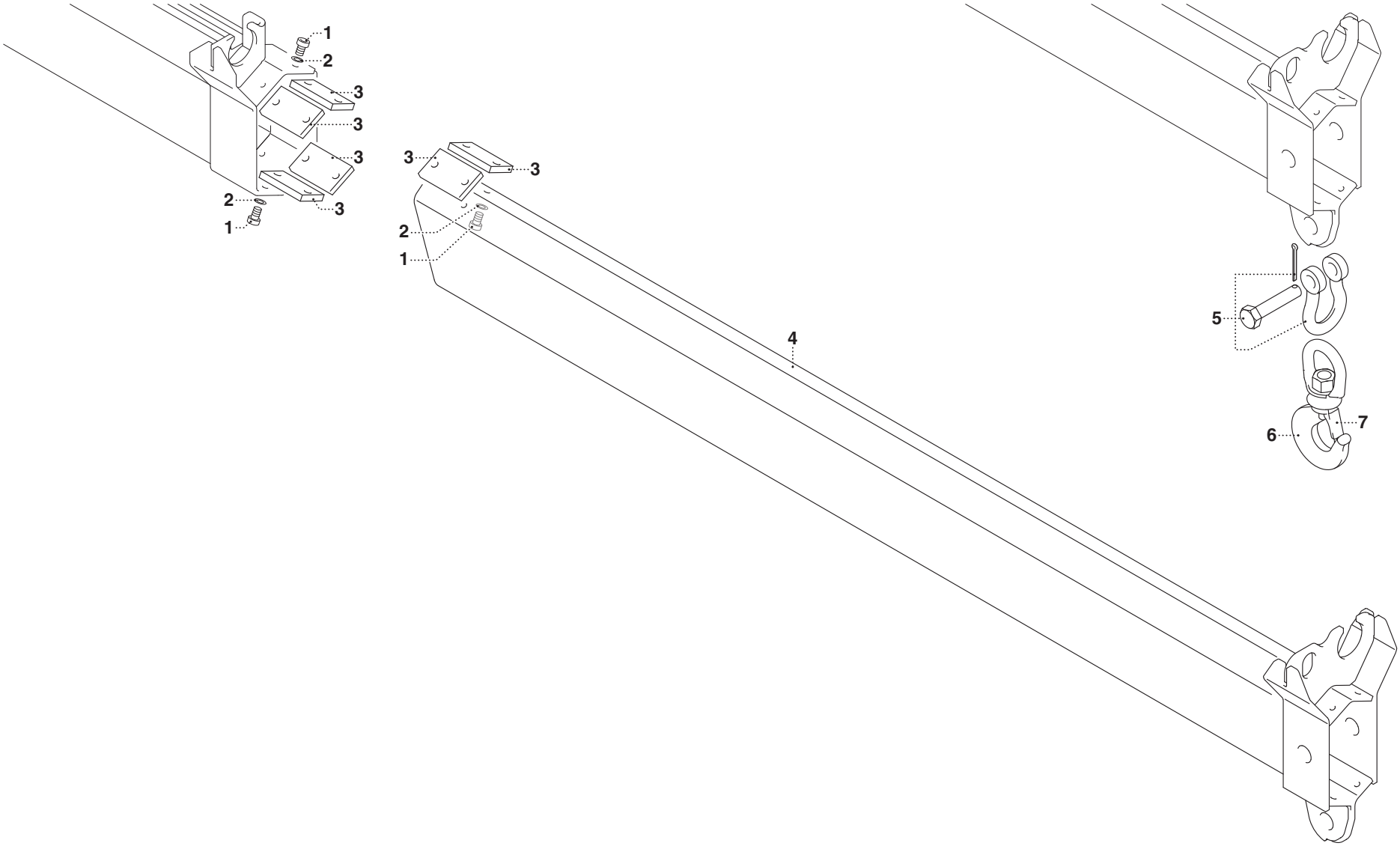

UN01-R-1329-DQ

UNISTUDIO - Modena

POS.	N° CODICE	Q.	DESCRIZIONE	DESIGNATION	BENENNUNG	DESCRIPTION	DENOMINACIONES
1	497237	12	VITE	VIS	SCHRAUBE	SCREW	TORNILLO
2	417025	12	RONDELLA	RONDELLE	SCHEIBE	WASHER	ARANDELA
3	373599	6	PATTINO	PATIN	GLEITBLOCK	SLIDING BLOCK	PATIN
4	142463	1	BRACCIO	BRAS	ARM	ARM	BRAZO
5	235055	1	GRILLO	MAILLON	SCHÄCKEL	SHACKLE	GRILLETE
6	235004	1	GANCIO	CROCHET	HAKEN	HOOK	GANCHO
7	235066	1	ELEMENTO DI SICUREZZA	ELEMENT DE SECURITE	SICHERHEITSELEMENT	SAFETY ELEMENT	ELEMENTO DE SEGURIDAD

2° BRACCIO SFILO IDRAULICO

** Deuxième bras - extension hydraulique*
** 2. Arm - hydraulische Ausziehen*
** Second arm - hydraulic extension*
** Secundo brazo - extensión hidráulica*

TAV. GG.04.01

matr. G.A98.0001

SERIE 2.8
3 P

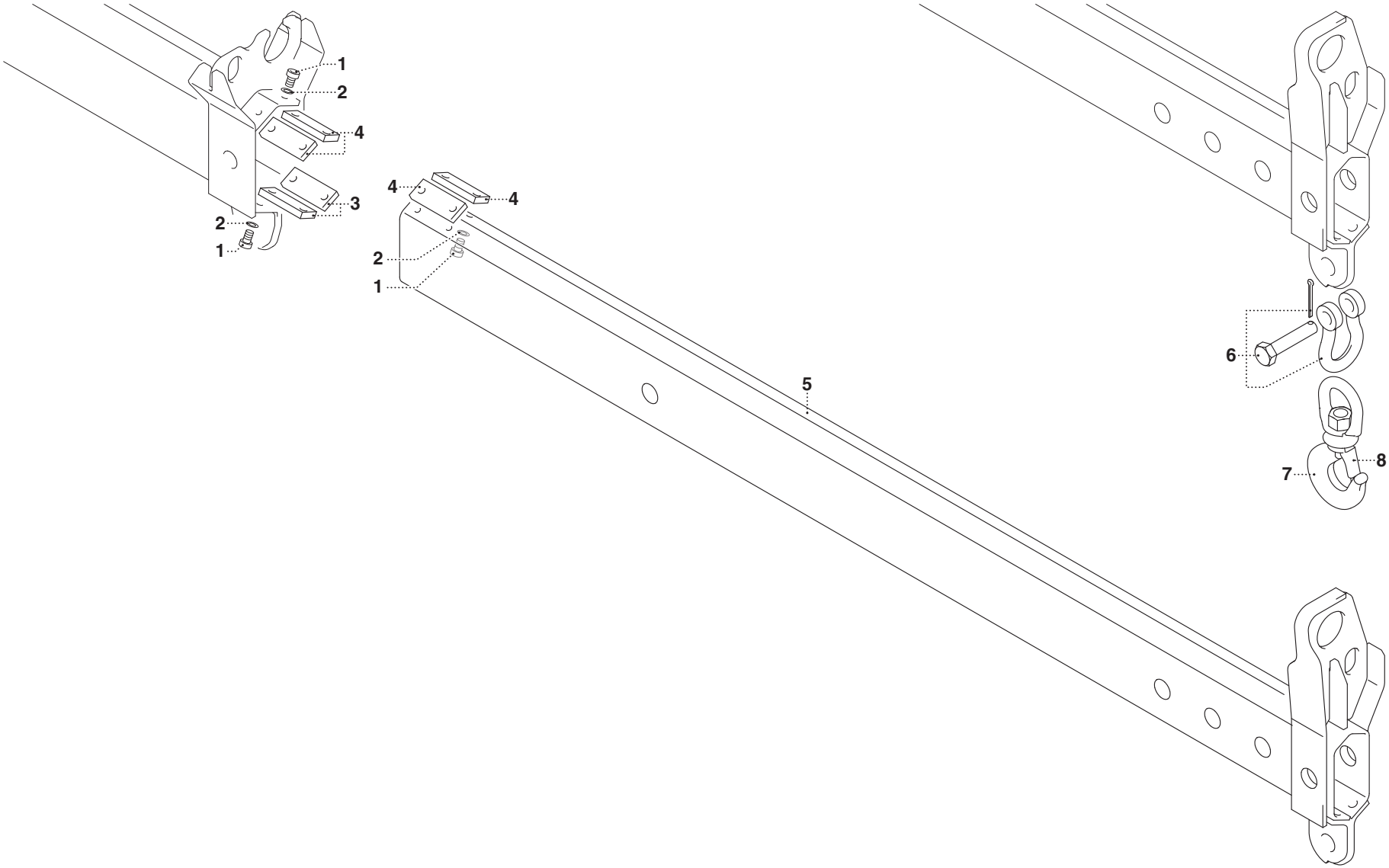

UN01-R-1330-DQ

UNISTUDIO - Modena

POS.	N° CODICE	Q.	DESCRIZIONE	DESIGNATION	BENENNUNG	DESCRIPTION	DENOMINACIONES
1	497237	12	VITE	VIS	SCHRAUBE	SCREW	TORNILLO
2	417025	12	RONDELLA	RONDELLE	SCHEIBE	WASHER	ARANDELA
3	373601	2	PATTINO	PATIN	GLEITBLOCK	SLIDING BLOCK	PATIN
4	373609	4	PATTINO	PATIN	GLEITBLOCK	SLIDING BLOCK	PATIN
5	142451	1	BRACCIO	BRAS	ARM	ARM	BRAZO
6	235055	1	GRILLO	MAILLON	SCHÄCKEL	SHACKLE	GRILLETE
7	235004	1	GANCIO	CROCHET	HAKEN	HOOK	GANCHO
8	235066	1	ELEMENTO DI SICUREZZA	ELEMENT DE SECURITE	SICHERHEITSELEMENT	SAFETY ELEMENT	ELEMENTO DE SEGURIDAD

3° BRACCIO SFILO IDRAULICO

** Troisième bras - extension hydraulique*
** 3. Arm - hydraulische Ausziehen*
** Third arm - hydraulic extension*
** Tercero brazo - extensión hidráulica*

TAV. GG.05.01

matr. G.A98.0001

SERIE 2.8
3 P

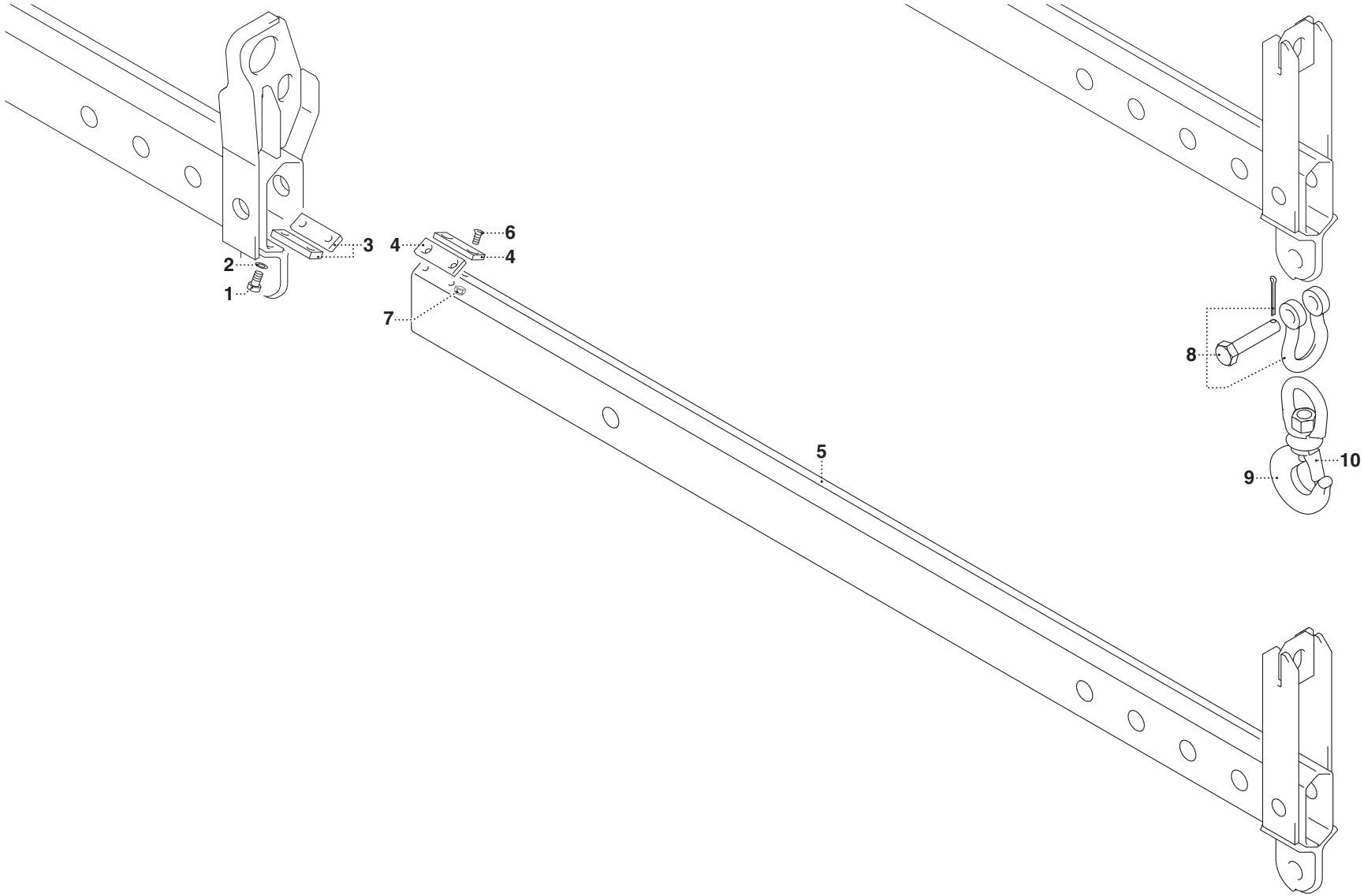

UN01-R-1331-DQ

UNISTUDIO - Modena

POS.	N° CODICE	Q.	DESCRIZIONE	DESIGNATION	BENENNUNG	DESCRIPTION	DENOMINACIONES
1	497237	4	VITE	VIS	SCHRAUBE	SCREW	TORNILLO
2	417025	4	RONDELLA	RONDELLE	SCHEIBE	WASHER	ARANDELA
3	373691	2	PATTINO	PATIN	GLEITBLOCK	SLIDING BLOCK	PATIN
4	373164	2	PATTINO	PATIN	GLEITBLOCK	SLIDING BLOCK	PATIN
5	142452	1	BRACCIO	BRAS	ARM	ARM	BRAZO
6	497886	4	VITE	VIS	SCHRAUBE	SCREW	TORNILLO
7	191125	4	DADO	ECROU	MUTTER	NUT	TUERCA
8	235055	1	GRILLO	MAILLON	SCHÄCKEL	SHACKLE	GRILLETE
9	235004	1	GANCIO	CROCHET	HAKEN	HOOK	GANCHO
10	235066	1	ELEMENTO DI SICUREZZA	ELEMENT DE SECURITE	SICHERHEITSELEMENT	SAFETY ELEMENT	ELEMENTO DE SEGURIDAD

KIT PATTINI BRACCI

** Kit patins bras*
** Arme Gleitblocksatz*
** Arms - Sliding blocks kit*
** Kit patines brazos*

2821 - 3021 P

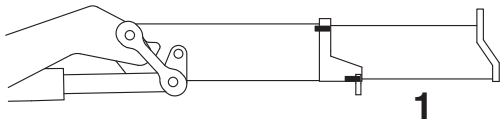

1

2822 - 3022 P

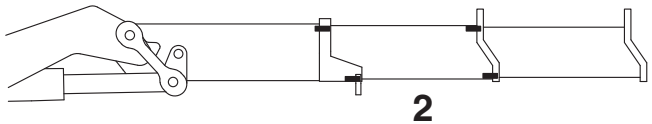

2

2823 - 3023 P

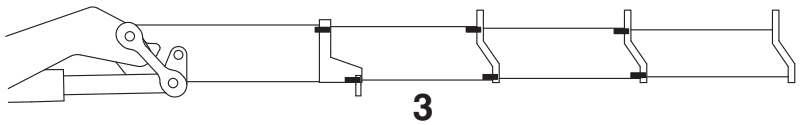

3

UNISTUDIO - Modena

POS.	N° CODICE	Q.	DESCRIZIONE	DESIGNATION	BENENNUNG	DESCRIPTION	DENOMINACIONES
1	278130	1	KIT PATTINI (2821-3021 P)	KIT PATINS	GLEITBLOCKSATZ	SLIDING BLOCKS KIT	KIT PATINES
2	278131	1	KIT PATTINI (2822-3022 P)	KIT PATINS	GLEITBLOCKSATZ	SLIDING BLOCKS KIT	KIT PATINES
3	278132	1	KIT PATTINI (2823-3023 P)	KIT PATINS	GLEITBLOCKSATZ	SLIDING BLOCKS KIT	KIT PATINES

PM	**MARTINETTO SFILO 1° BRACCIO IDRAULICO “340390”** ** Vérin extension - premier bras hydraulique* ** Ausziehenzylinder - 1. Hydraulischearm* ** Extension cylinder - First hydraulic arm* ** Cilindro extensión - Primer brazo hidráulico*	**TAV. GH.02.01** **matr. G.A98.0001**	**SERIE 2.8** **3 P**

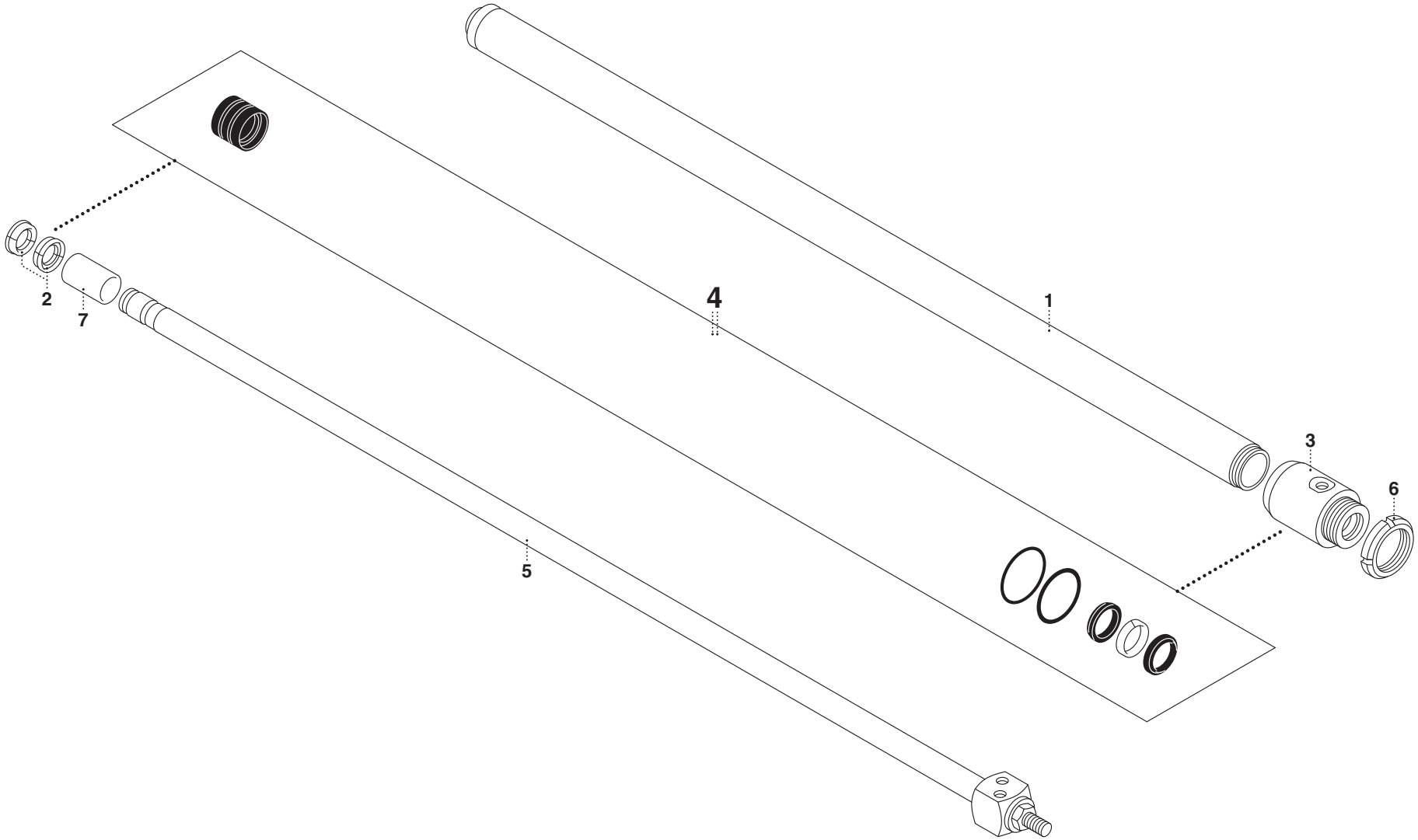

UN01-R-1332-EF

UNISTUDIO - Modena

POS.	N° CODICE	Q.	DESCRIZIONE	DESIGNATION	BENENNUNG	DESCRIPTION	DENOMINACIONES
1	161818	1	CILINDRO	CYLINDRE	ZYLINDER	CYLINDER	CILINDRO
2	382340	2	PISTONE	PISTON	KOLBEN	PISTON	PISTON
3	479419	1	TESTATA	TETE	KOPF	HEAD	CABEZA
4	280510	1	KIT GUARNIZIONI	KIT JOINTS	DICHTUNGSSATZ	SEALS KIT	KIT JUNTAS
5	121776	1	ASTA	TIGE	STANGE	ROD	VARILLA
6	237050	1	GHIERA	FRETTE	NUTMUTTER	RING NUT	TUERCA
7	136924	1	BOCCOLA	DOUILLE	BUCHSE	BUSHING	CASQUILLO

PM	**MARTINETTO SFILO 2° BRACCIO IDRAULICO “340367” (2822) (3022 P)** ** Vérin extension - deuxième bras hydraulique* ** Ausziehenzylinder - 2. Hydraulischearm* ** Extension cylinder - Second hydraulic arm* ** Cilindro extensión - Secundo brazo hidráulico*	**TAV. GH.03.01** **matr. G.A98.0001**	**SERIE 2.8** **3 P**

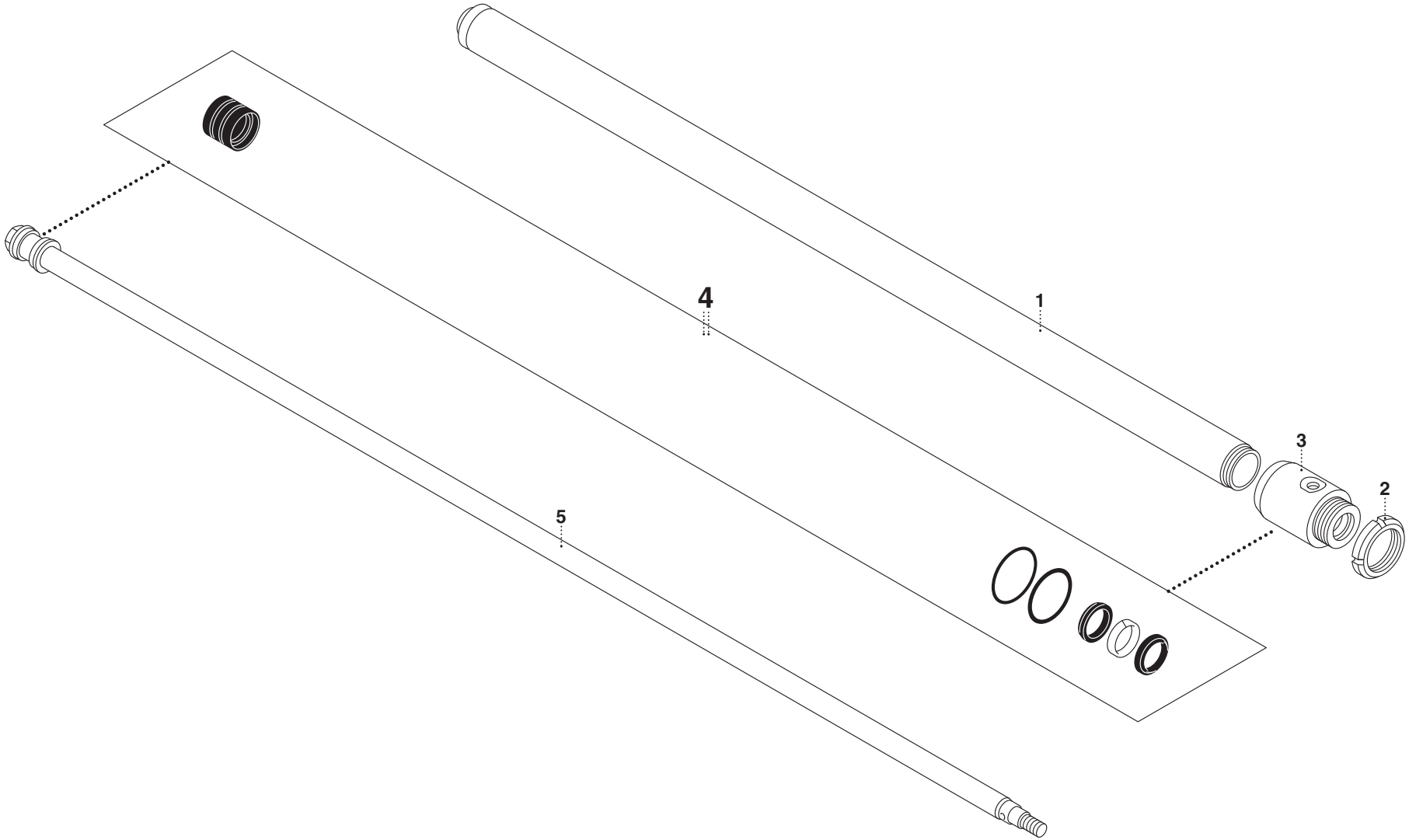

UN01-R-1333-EF

UNISTUDIO - Modena

POS.	N° CODICE	Q.	DESCRIZIONE	DESIGNATION	BENENNUNG	DESCRIPTION	DENOMINACIONES
1	161818	1	CILINDRO	CYLINDRE	ZYLINDER	CYLINDER	CILINDRO
2	237050	1	GHIERA	FRETTE	NUTMUTTER	RING NUT	TUERCA
3	479420	1	TESTATA	TETE	KOPF	HEAD	CABEZA
4	280511	1	KIT GUARNIZIONI	KIT JOINTS	DICHTUNGSSATZ	SEALS KIT	KIT JUNTAS
5	121777	1	ASTA	TIGE	STANGE	ROD	VARILLA

MARTINETTO SFILO 2° BRACCIO IDRAULICO “340366” (2823) (3023 P)

** Vérin extension - deuxième bras hydraulique*
** Ausziehenzylinder - 2. Hydraulischearm*
** Extension cylinder - Second hydraulic arm*
** Cilindro extensión - Secundo brazo hidráulico*

TAV. GH.03.02

matr. G.A98.0001

SERIE 2.8
3 P

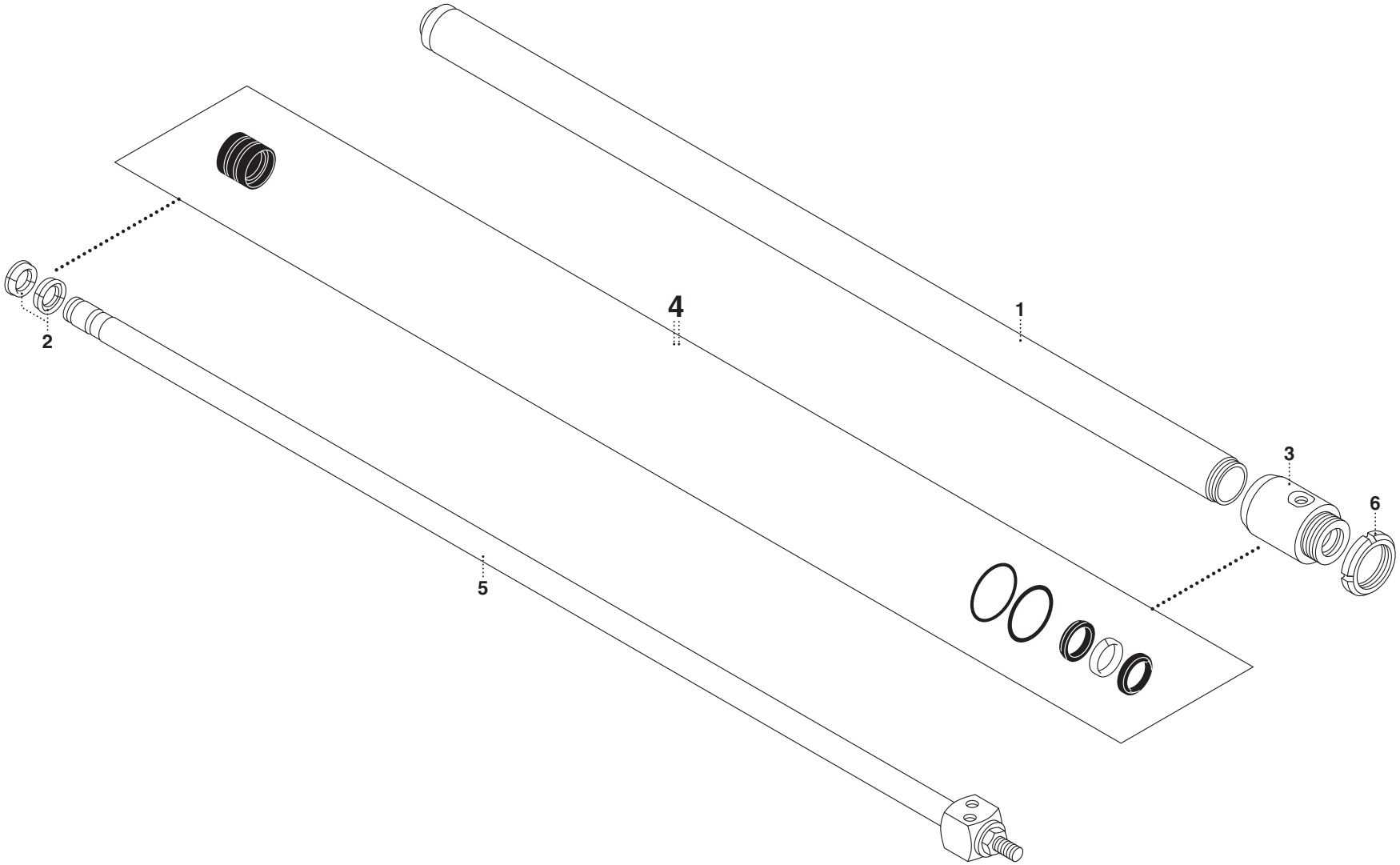

UN01-R-1334-EF

UNISTUDIO - Modena

POS.	N° CODICE	Q.	DESCRIZIONE	DESIGNATION	BENENNUNG	DESCRIPTION	DENOMINACIONES
1	161818	1	CILINDRO	CYLINDRE	ZYLINDER	CYLINDER	CILINDRO
2	382340	2	PISTONE	PISTON	KOLBEN	PISTON	PISTON
3	479419	1	TESTATA	TETE	KOPF	HEAD	CABEZA
4	280510	1	KIT GUARNIZIONI	KIT JOINTS	DICHTUNGSSATZ	SEALS KIT	KIT JUNTAS
5	121776	1	ASTA	TIGE	STANGE	ROD	VARILLA
6	237050	1	GHIERA	FRETTE	NUTMUTTER	RING NUT	TUERCA

MARTINETTO SFILO 3° BRACCIO IDRAULICO “340367” (2823) (3023 P)

** Vérin extension - deuxième bras hydraulique*
** Ausziehenzylinder - 2. Hydraulischearm*
** Extension cylinder - Second hydraulic arm*
** Cilindro extensión - Secundo brazo hidráulico*

TAV. GH.04.01

matr. G.A98.0001

SERIE 2.8
3 P

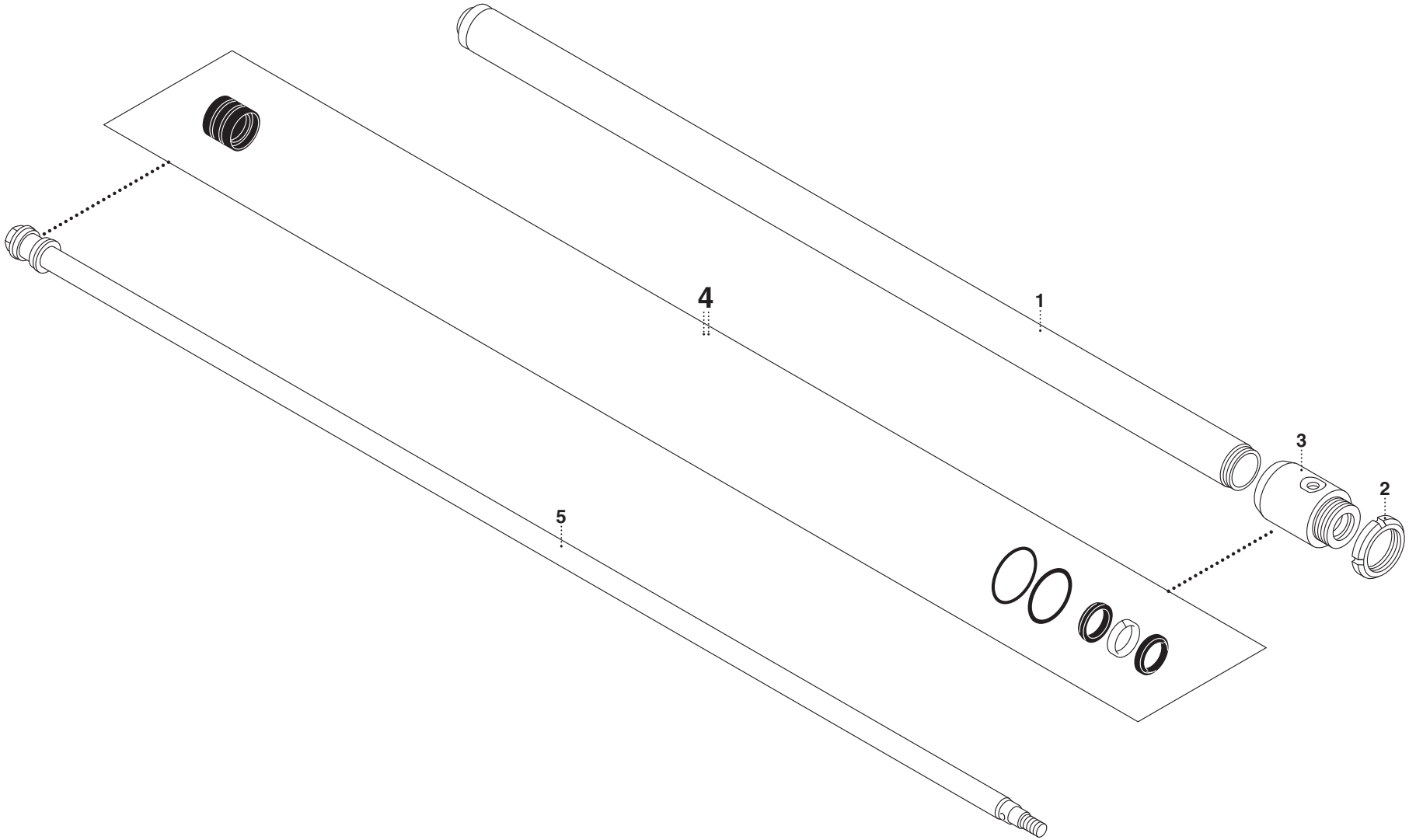

UN01-R-1333-EF

UNISTUDIO - Modena

POS.	N° CODICE	Q.	DESCRIZIONE	DESIGNATION	BENENNUNG	DESCRIPTION	DENOMINACIONES
1	161818	1	CILINDRO	CYLINDRE	ZYLINDER	CYLINDER	CILINDRO
2	237050	4	GHIERA	FRETTE	NUTMUTTER	RING NUT	TUERCA
3	479420	1	TESTATA	TETE	KOPF	HEAD	CABEZA
4	280511	1	KIT GUARNIZIONI	KIT JOINTS	DICHTUNGSSATZ	SEALS KIT	KIT JUNTAS
5	121777	1	ASTA	TIGE	STANGE	ROD	VARILLA

DOPPIO COMANDO

** Double commande*
** Zweiseitige Steuerung*
** Dual side control*
** Mando bilateral*

TAV. GI.01.01

matr. G.A98.0001

SERIE 2.8

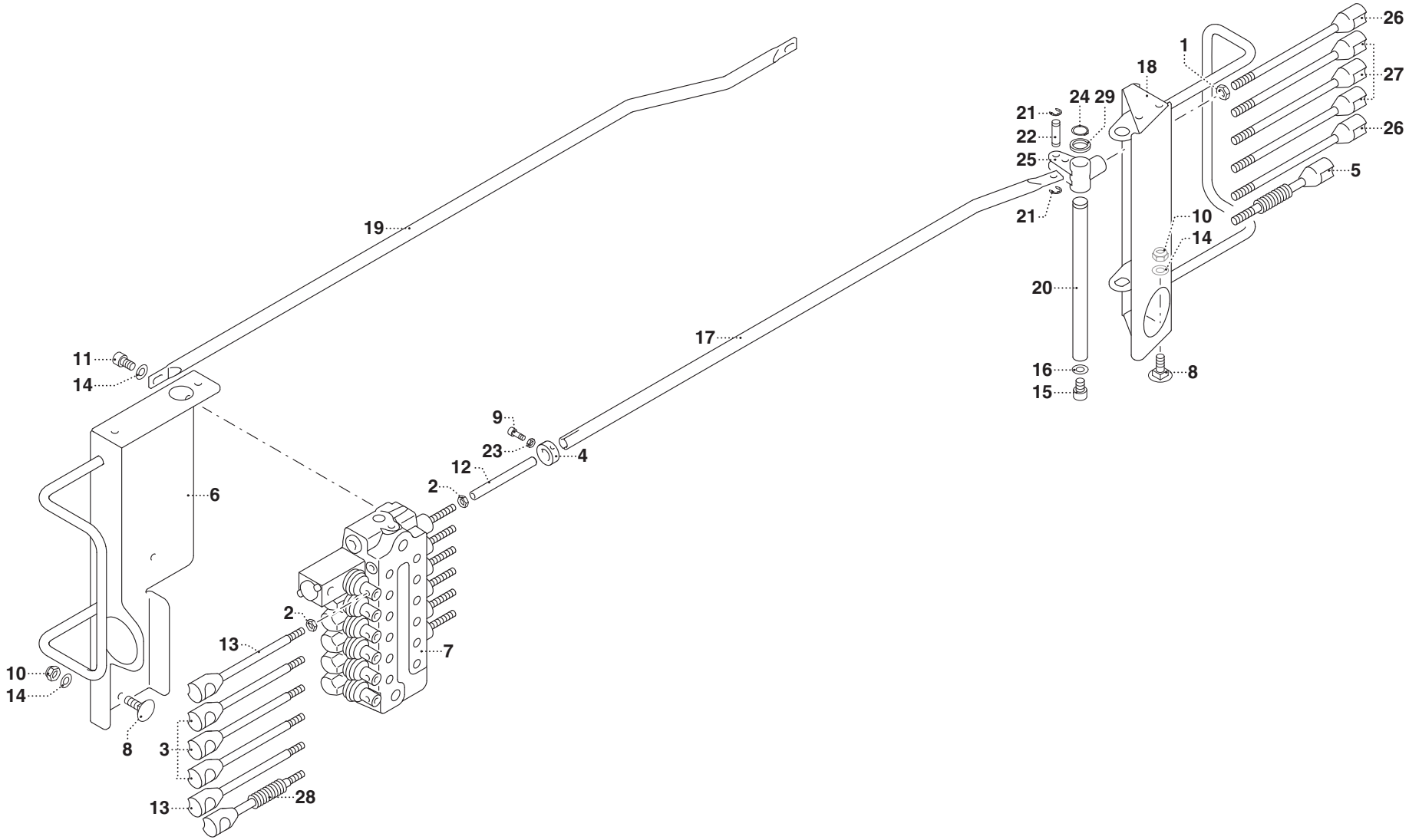

UN01-R-1335-DQ

POS.	N° CODICE	Q.	DESCRIZIONE	DESIGNATION	BENENNUNG	DESCRIPTION	DENOMINACIONES
1	191064	6	DADO	ECROU	MUTTER	NUT	TUERCA
2	191063	12	DADO	ECROU	MUTTER	NUT	TUERCA
3	120913	3	LEVA	LEVIER	HEBEL	LEVER	PALANCA
4	112167	6	BOCCOLA	DOUILLE	BUCHSE	BUSHING	CASQUILLO
5	122168	1	LEVA	LEVIER	HEBEL	LEVER	PALANCA
6	467455	1	SUPPORTO	SUPPORT	TRÄGER	SUPPORT	SOPORTE
7	197532	1	DISTRIBUTORE - 6 ELEMENTI	DISTRIBUTEUR - 6 ELEM.	STEUERVENTIL - 6 ELEM.	CONTROL VALVE B. - 6 ELEM.	DISTRIBUIDOR - 6 ELEM.
8	497479	6	VITE	VIS	SCHRAUBE	SCREW	TORNILLO
9	497118	6	VITE	VIS	SCHRAUBE	SCREW	TORNILLO
10	191168	6	DADO	ECROU	MUTTER	NUT	TUERCA
11	497130	3	VITE	VIS	SCHRAUBE	SCREW	TORNILLO
12	283019	6	INNESTO	CONNECTION	SCHALTKUPPLUNG	COUPLING	CONEXION
13	120914	2	LEVA	LEVIER	HEBEL	LEVER	PALANCA
14	417025	9	RONDELLA	RONDELLE	SCHEIBE	WASHER	ARANDELA
15	497143	1	VITE	VIS	SCHRAUBE	SCREW	TORNILLO
16	417005	1	RONDELLA	RONDELLE	SCHEIBE	WASHER	ARANDELA
17	481329	6	TIRANTE	TIRANT	ZUGSTANGE	TIEROD	TIRANTE
18	467452	1	SUPPORTO	SUPPORT	TRÄGER	SUPPORT	SOPORTE
19	481330	1	TIRANTE	TIRANT	ZUGSTANGE	TIEROD	TIRANTE
20	380430	1	PERNO	AXE	BOLZEN	PIN	PERNO
21	109159	12	ANELLO ELASTICO	JOINT D'ARRET	SPRENGRING	SPRING RING	ANILLO ELASTICO
22	379322	6	PERNO	AXE	BOLZEN	PIN	PERNO
23	191062	6	DADO	ECROU	MUTTER	NUT	TUERCA
24	109009	1	ANELLO ELASTICO	JOINT D'ARRET	SPRENGRING	SPRING RING	ANILLO ELASTICO
25	131021	6	FORCELLA	FOURCHE	GABEL	CLEVIS	HORQUILLA
26	122020	2	LEVA	LEVIER	HEBEL	LEVER	PALANCA

DOPPIO COMANDO

** Double commande*
** Zweiseitige Steuerung*
** Dual side control*
** Mando bilateral*

TAV. GI.01.01

matr. G.A98.0001

SERIE 2.8

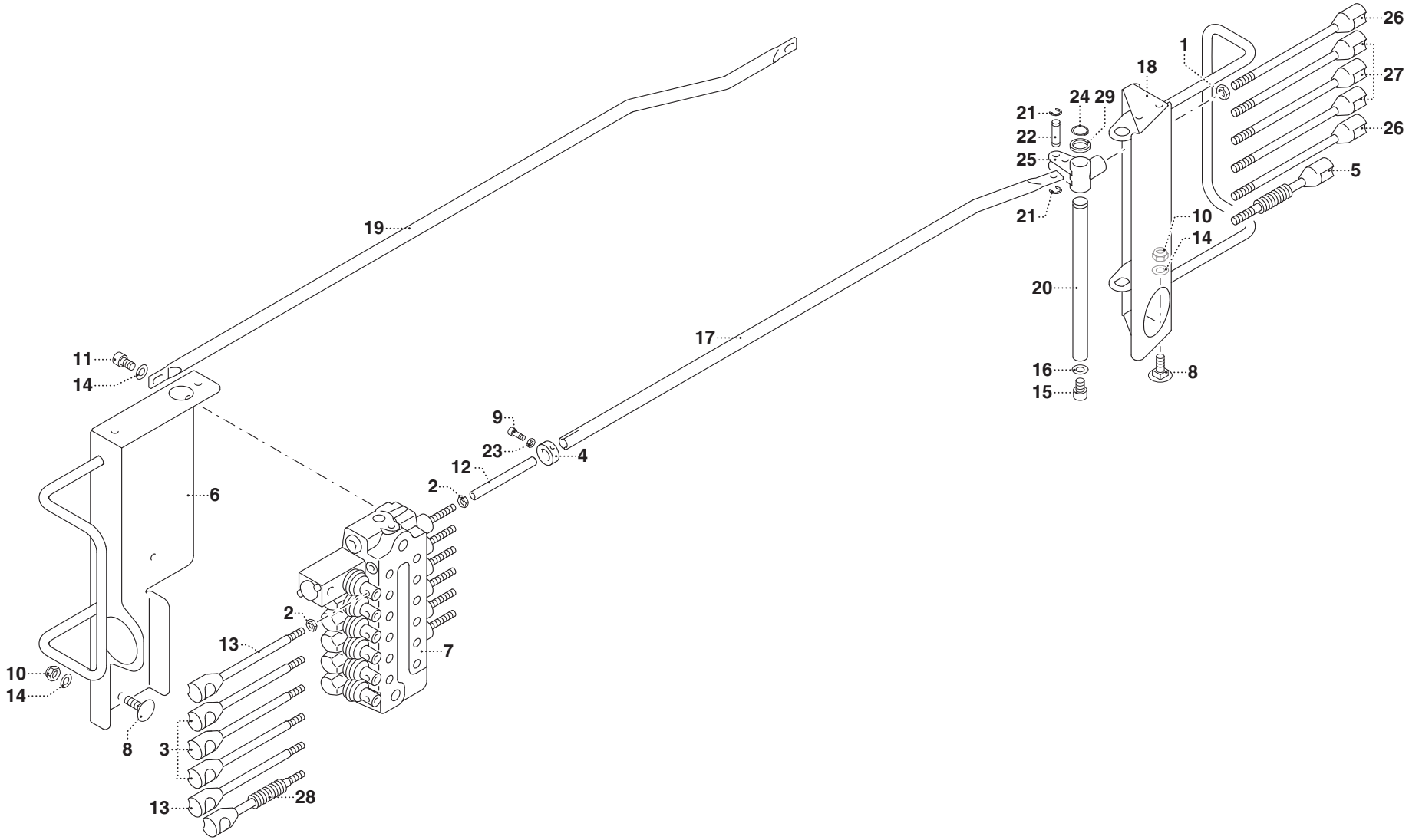

UN01-R-1335-DQ

POS.	N° CODICE	Q.	DESCRIZIONE	DESIGNATION	BENENNUNG	DESCRIPTION	DENOMINACIONES
27	122019	3	LEVA	LEVIER	HEBEL	LEVER	PALANCA
28	122167	1	LEVA	LEVIER	HEBEL	LEVER	PALANCA
29	136131	1	BOCCOLA	DOUILLE	BUCHSE	BUSHING	CASQUILLO

COMANDO DISTRIBUTORE LC

** Commande distributeur LC*
** LC Steuerung Steuerventilblock*
** LC control valve block control*
** Mando distribuidor LC*

TAV. GI.01.02

matr. G.A98.0001

SERIE 3 P

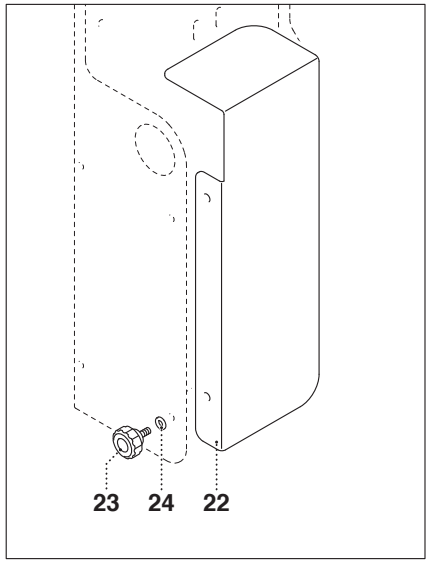

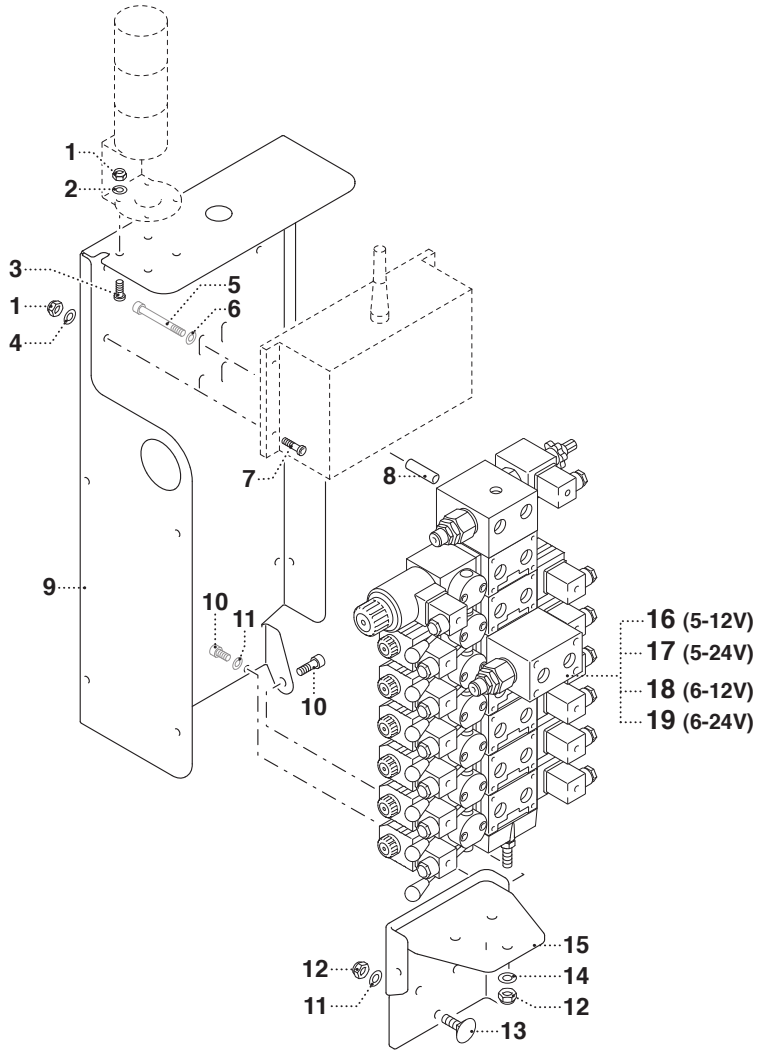

UN01-R-3860-DQ

UNISTUDIO - Modena

POS.	N° CODICE	Q.	DESCRIZIONE	DESIGNATION	BENENNUNG	DESCRIPTION	DENOMINACIONES
1	191046	8	DADO	ECROU	MUTTER	NUT	TUERCA
2	417050	4	RONDELLA	RONDELLE	SCHEIBE	WASHER	ARANDELA
3	498144	4	VITE	VIS	SCHRAUBE	SCREW	TORNILLO
4	417002	4	RONDELLA	RONDELLE	SCHEIBE	WASHER	ARANDELA
5	497125	2	VITE	VIS	SCHRAUBE	SCREW	TORNILLO
6	417024	2	RONDELLA	RONDELLE	SCHEIBE	WASHER	ARANDELA
7	497485	4	VITE	VIS	SCHRAUBE	SCREW	TORNILLO
8	136943	2	DISTANZIALE	ENTRETOISE	DISTANZSTÜCK	SPACER	DISTANCIADOR
9	176402	1	SUPPORTO	SUPPORT	TRÄGER	SUPPORT	SOPORTE
10	497439	4	VITE	VIS	SCHRAUBE	SCREW	TORNILLO
11	417025	5	RONDELLA	RONDELLE	SCHEIBE	WASHER	ARANDELA
12	191168	6	DADO	ECROU	MUTTER	NUT	TUERCA
13	497479	3	VITE	VIS	SCHRAUBE	SCREW	TORNILLO
14	417004	3	RONDELLA	RONDELLE	SCHEIBE	WASHER	ARANDELA
15	467500	1	SUPPORTO	SUPPORT	TRÄGER	SUPPORT	SOPORTE
16	417094	12	RONDELLA	RONDELLE	SCHEIBE	WASHER	ARANDELA
17	409668	12	RACCORDO	RACCORD	ANSCHLUSS	FITTING	RACOR
18	197602	1	DISTRIBUTORE - 5 ELEMENTI	DISTRIBUTEUR - 5 ELEM.	STEUERVENTIL - 5 ELEM.	CONTROL VALVE B. - 5 ELEM.	DISTRIBUIDOR - 5 ELEM.
19	197603	1	DISTRIBUTORE - 5 ELEMENTI	DISTRIBUTEUR - 5 ELEM.	STEUERVENTIL - 5 ELEM.	CONTROL VALVE B. - 5 ELEM.	DISTRIBUIDOR - 5 ELEM.
20	197627	1	DISTRIBUTORE - 6 ELEMENTI	DISTRIBUTEUR - 6 ELEM.	STEUERVENTIL - 6 ELEM.	CONTROL VALVE B. - 6 ELEM.	DISTRIBUIDOR - 6 ELEM.
21	197628	1	DISTRIBUTORE - 6 ELEMENTI	DISTRIBUTEUR - 6 ELEM.	STEUERVENTIL - 6 ELEM.	CONTROL VALVE B. - 6 ELEM.	DISTRIBUIDOR - 6 ELEM.
22	176618	1	CARTER	CARTER	GEHÄUSE	CASING	CARTER
23	385034	2	VITE	VIS	SCHRAUBE	SCREW	TORNILLO
24	417003	4	RONDELLA	RONDELLE	SCHEIBE	WASHER	ARANDELA

MANDATA E SCARICO

** Conduit en pression et retour*
** Ausgus-und Auslaufschläuche*
** Delivery and return*
** Latiguillos de retorno*

TAV. GJ.01.01

matr. G.A98.0001

SERIE 2.8
3 P

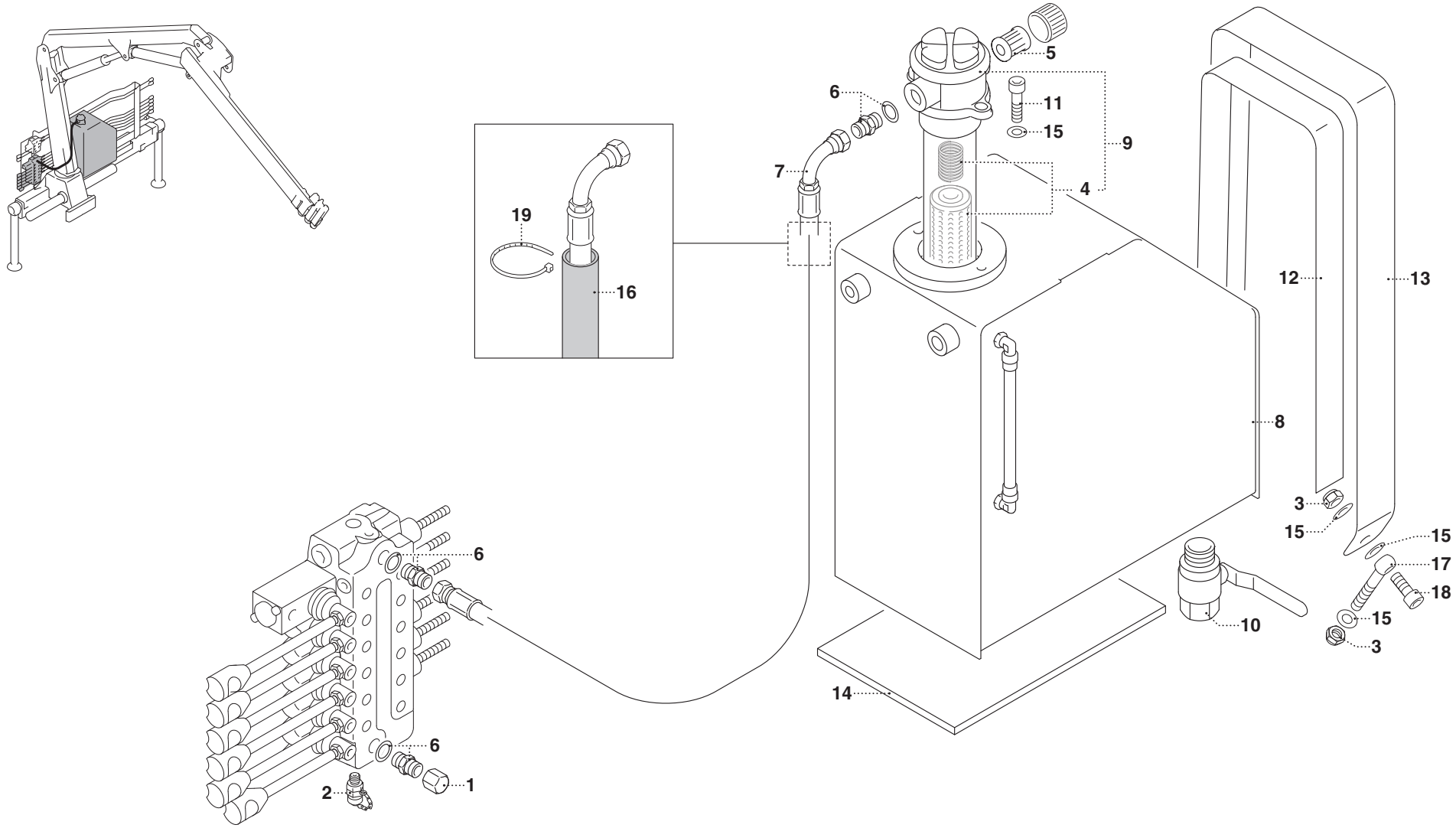

UN01-R-1336-EF

POS.	N° CODICE	Q.	DESCRIZIONE	DESIGNATION	BENENNUNG	DESCRIPTION	DENOMINACIONES
1	471151	1	TAPPO	BOUCHON	VERSCHLUSSDECKEL	PLUG	TAPON
2	124020	1	INNESTO	CONNECTION	SCHALTKUPPLUNG	COUPLING	CONEXION
3	191045	2	DADO	ECROU	MUTTER	NUT	TUERCA
4	149066	1	CARTUCCIA FILTRANTE	CARTOUCHE FILTRANTE	FILTEREINSATZ	FILTERING CARTRIDGE	CARTUCHO FILTRANTE
5	149064	1	CARTUCCIA FILTRANTE	CARTOUCHE FILTRANTE	FILTEREINSATZ	FILTERING CARTRIDGE	CARTUCHO FILTRANTE
6	409610	3	RACCORDO	RACCORD	ANSCHLUSS	FITTING	RACOR
7	482386	1	TUBO FLESSIBILE	TUYAU FLEXIBLE	SCHLAUCH	FLEXIBLE HOSE	TUBO FLEXIBLE
8	443085	1	SERBATOIO	RESERVOIR	TANK	TANK	DEPOSITO
9	215069	1	FILTRO	FILTRE	FILTER	FILTER	FILTRO
10	421003	1	RUBINETTO	ROBINET	HAHN	COCK	GRIFO
11	497382	2	VITE	VIS	SCHRAUBE	SCREW	TORNILLO
12	262164	1	SPESSORE	EPAISSEUR	DICKE	THICKNESS	ESPESOR
13	308238	1	FASCETTA	COLLIER	HALTEBAND	CLAMP	ABRAZADERA
14	262038	3	SPESSORE	EPAISSEUR	DICKE	THICKNESS	ESPESOR
15	417005	3	RONDELLA	RONDELLE	SCHEIBE	WASHER	ARANDELA
16	276070	1	GUAINA	GAINE	MANTEL	SHEATH	VAINA
17	497478	1	VITE	VIS	SCHRAUBE	SCREW	TORNILLO
18	497145	1	VITE	VIS	SCHRAUBE	SCREW	TORNILLO
19	207064	2	FASCETTA	COLLIER	HALTEBAND	CLAMP	ABRAZADERA

COMANDO MARTINETTO STABILIZZATORE (BRACCI EXTRALARGHI)

** Commande vérin stabilisateur (bras extra larges)*
** Stützzylindersteuerung (Extrabreitearme)*
** Outrigger cylinder control (extra-large arms)*
** Mando gatos de apoyo (brazos extra-anchos)*

TAV. GK.01.02

matr. G.A98.0001

SERIE 2.8
3 P

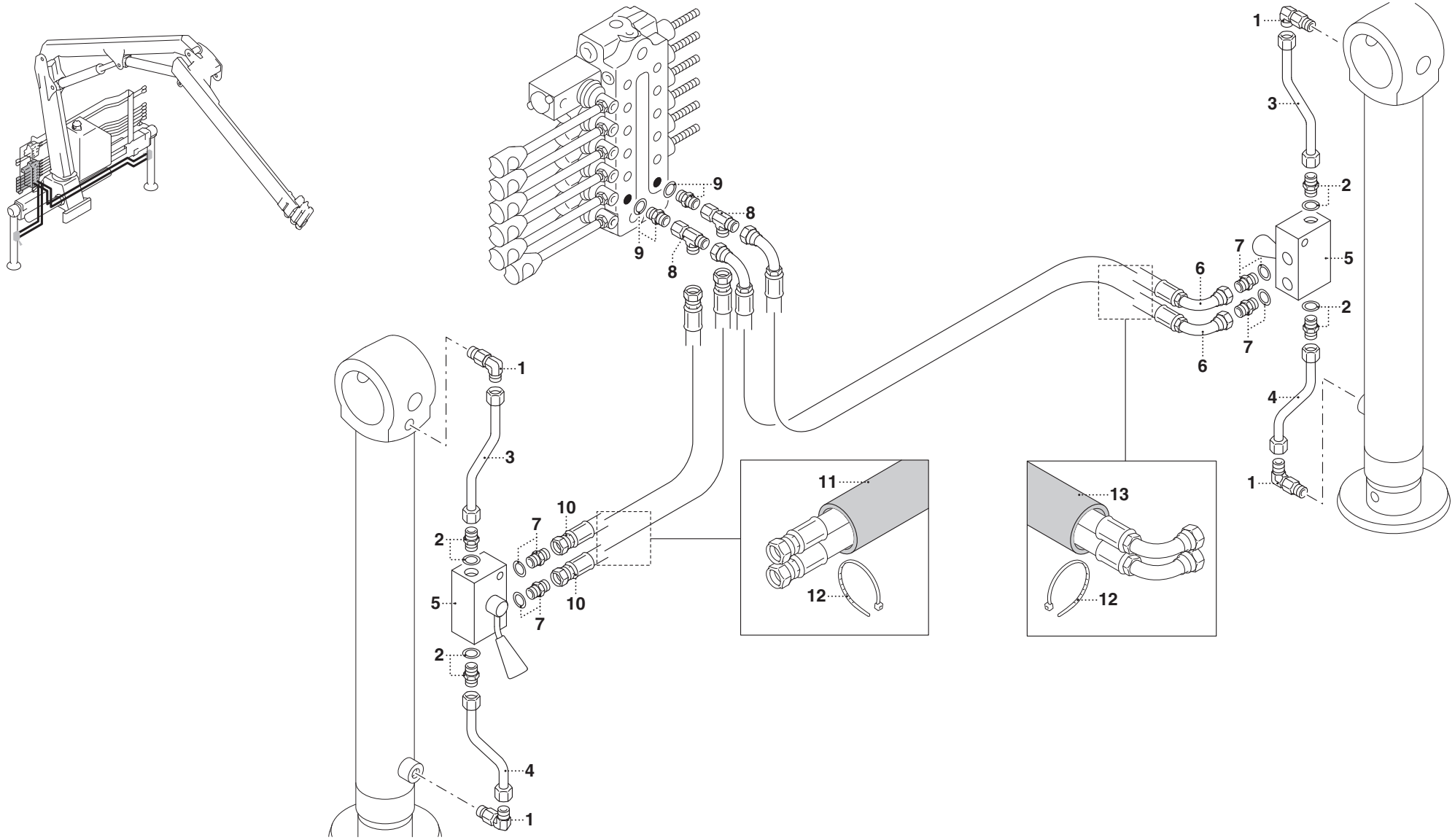

UN01-R-1337-EF

UNISTUDIO - Modena

POS.	N° CODICE	Q.	DESCRIZIONE	DESIGNATION	BENENNUNG	DESCRIPTION	DENOMINACIONES
1	409865	4	RACCORDO	RACCORD	ANSCHLUSS	FITTING	RACOR
2	409866	4	RACCORDO	RACCORD	ANSCHLUSS	FITTING	RACOR
3	493962	2	TUBO RIGIDO	TUYAU RIGIDE	ROHR	PIPE	TUBO RIGIDO
4	493963	2	TUBO RIGIDO	TUYAU RIGIDE	ROHR	PIPE	TUBO RIGIDO
5	421004	2	VALVOLA	SOUPAPE	VENTIL	VALVE	VALVULA
6	482388	2	TUBO FLESSIBILE	TUYAU FLEXIBLE	SCHLAUCH	FLEXIBLE HOSE	TUBO FLEXIBLE
7	409866	4	RACCORDO	RACCORD	ANSCHLUSS	FITTING	RACOR
8	409907	2	RACCORDO	RACCORD	ANSCHLUSS	FITTING	RACOR
9	410077	2	RACCORDO	RACCORD	ANSCHLUSS	FITTING	RACOR
10	482387	2	TUBO FLESSIBILE	TUYAU FLEXIBLE	SCHLAUCH	FLEXIBLE HOSE	TUBO FLEXIBLE
11	276070	1	GUAINA	GAINE	MANTEL	SHEATH	VAINA
12	207064	4	FASCETTA	COLLIER	HALTEBAND	CLAMP	ABRAZADERA
13	276091	1	GUAINA	GAINE	MANTEL	SHEATH	VAINA

COMANDO ROTAZIONE

** Commande rotation*
** Rotation control*
** Schwenksteuerung*
** Mando rotación*

TAV. GK.02.01

matr. G.A98.0001

SERIE 2.8

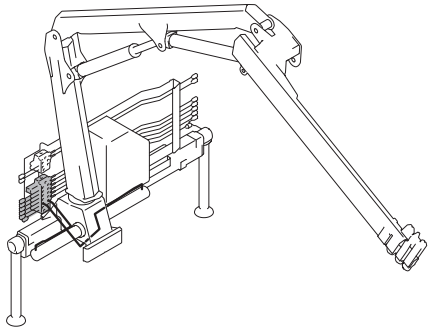

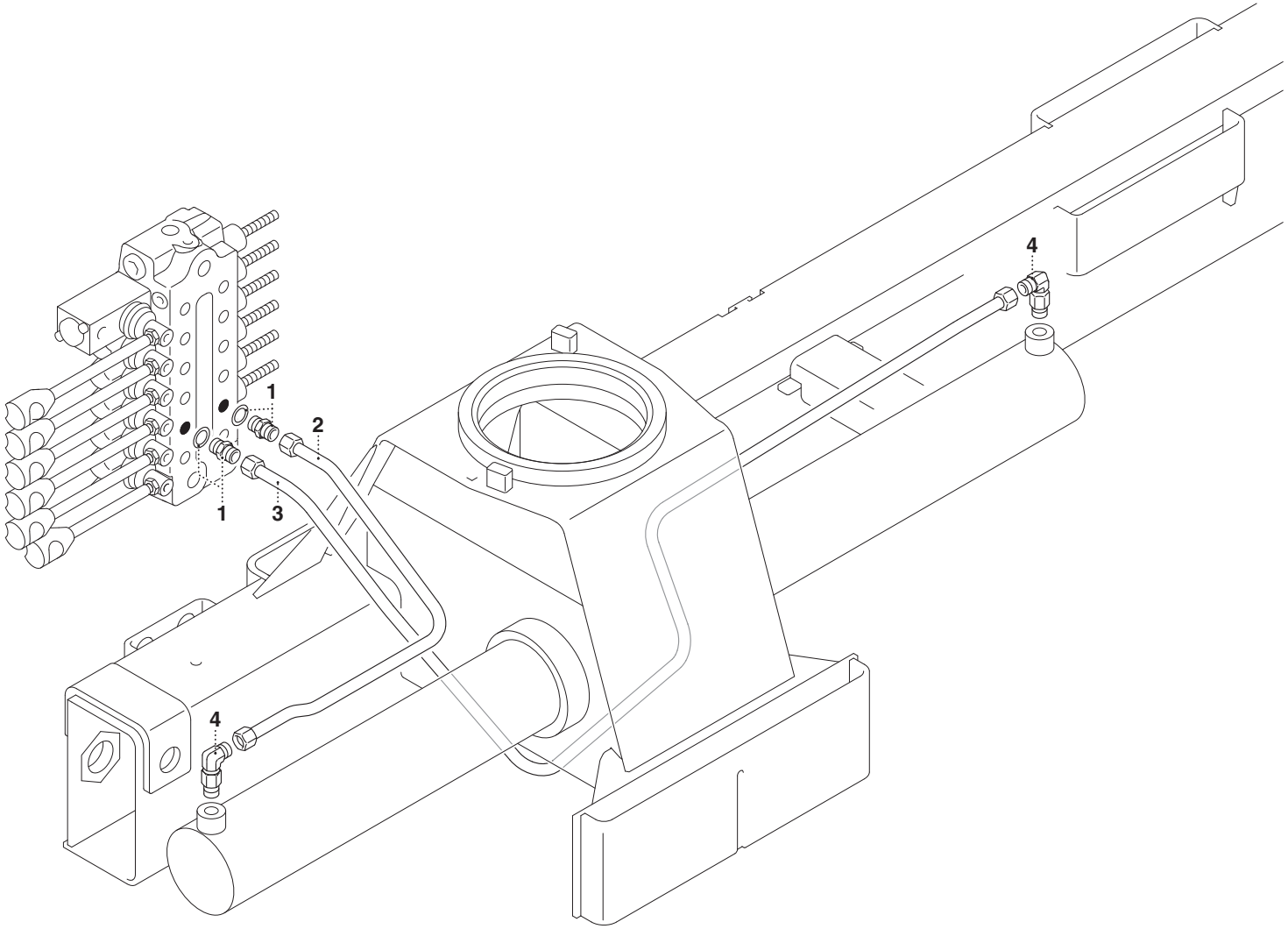

UN01-R-1338-EF

UNISTUDIO - Modena

POS.	N° CODICE	Q.	DESCRIZIONE	DESIGNATION	BENENNUNG	DESCRIPTION	DENOMINACIONES
1	495629	2	RACCORDO	RACCORD	ANSCHLUSS	FITTING	RACOR
2	460018	1	TUBO RIGIDO	TUYAU RIGIDE	ROHR	PIPE	TUBO RIGIDO
3	460019	1	TUBO RIGIDO	TUYAU RIGIDE	ROHR	PIPE	TUBO RIGIDO
4	409865	2	RACCORDO	RACCORD	ANSCHLUSS	FITTING	RACOR

COMANDO ROTAZIONE

** Commande rotation*
** Schwenksteuerung*
** Rotation control*
** Mando rotación*

TAV. GK.02.02

matr. G.A98.0001

SERIE 3 P

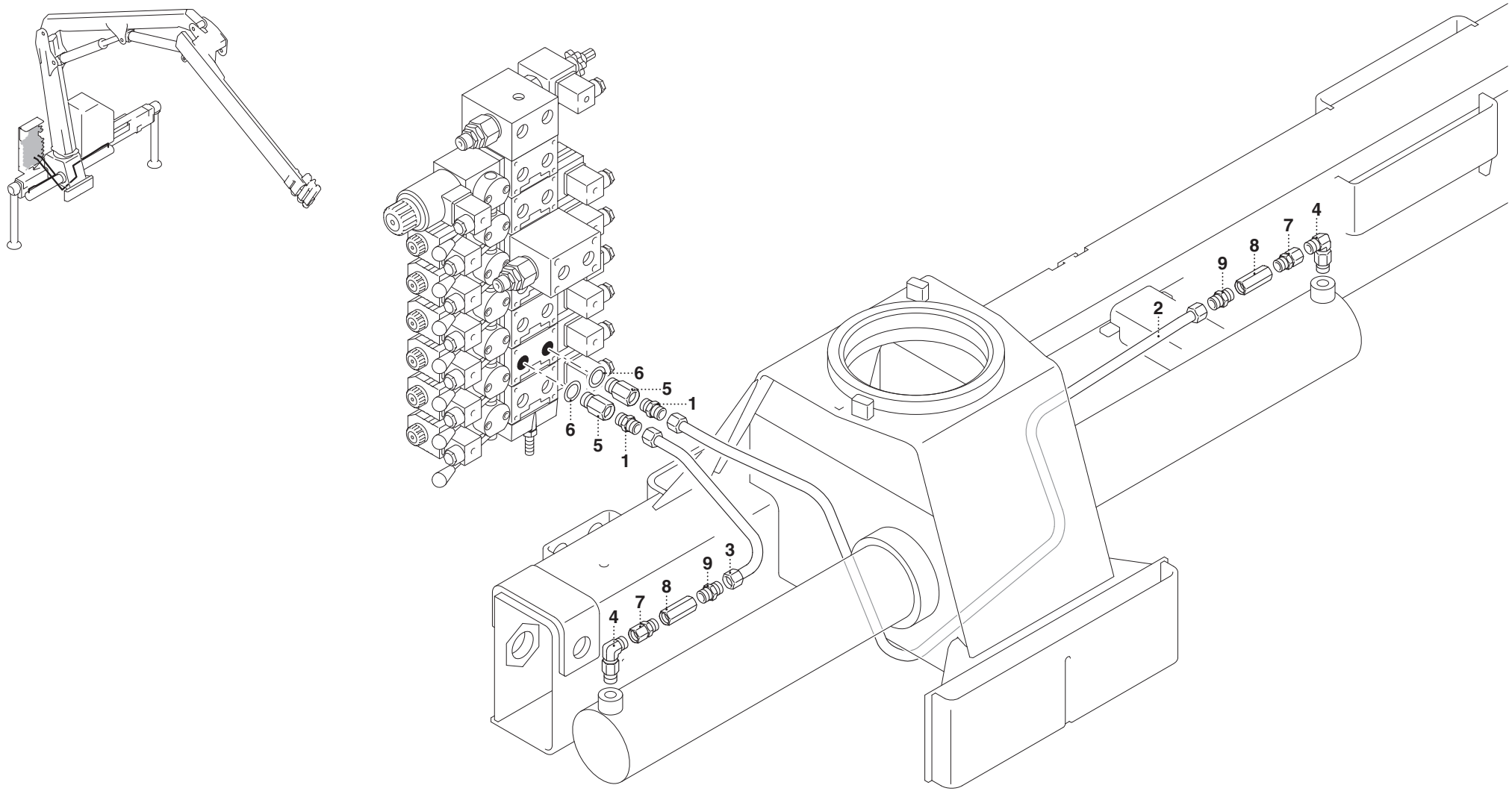

UN01-R-1367-FH

UNISTUDIO - Modena

POS.	N° CODICE	Q.	DESCRIZIONE	DESIGNATION	BENENNUNG	DESCRIPTION	DENOMINACIONES
1	495629	2	RACCORDO	RACCORD	ANSCHLUSS	FITTING	RACOR
2	460259	1	TUBO RIGIDO	TUYAU RIGIDE	ROHR	PIPE	TUBO RIGIDO
3	460258	1	TUBO RIGIDO	TUYAU RIGIDE	ROHR	PIPE	TUBO RIGIDO
4	409865	2	RACCORDO	RACCORD	ANSCHLUSS	FITTING	RACOR
5	409668	2	RACCORDO	RACCORD	ANSCHLUSS	FITTING	RACOR
6	417094	2	RONDELLA	RONDELLE	SCHEIBE	WASHER	ARANDELA
7	410099	2	RACCORDO	RACCORD	ANSCHLUSS	FITTING	RACOR
8	495562	2	VALVOLA	SOUPAPE	VENTIL	VALVE	VALVULA
9	409866	2	RACCORDO	RACCORD	ANSCHLUSS	FITTING	RACOR

COMANDO MARTINETTO PRINCIPALE

** Commande vérin principal*
** Hauptzylindersteuerung*
** Main cylinder control*
** Mando cilindro principal*

TAV. GK.03.01

matr. G.A98.0001

SERIE 2.8
3 P

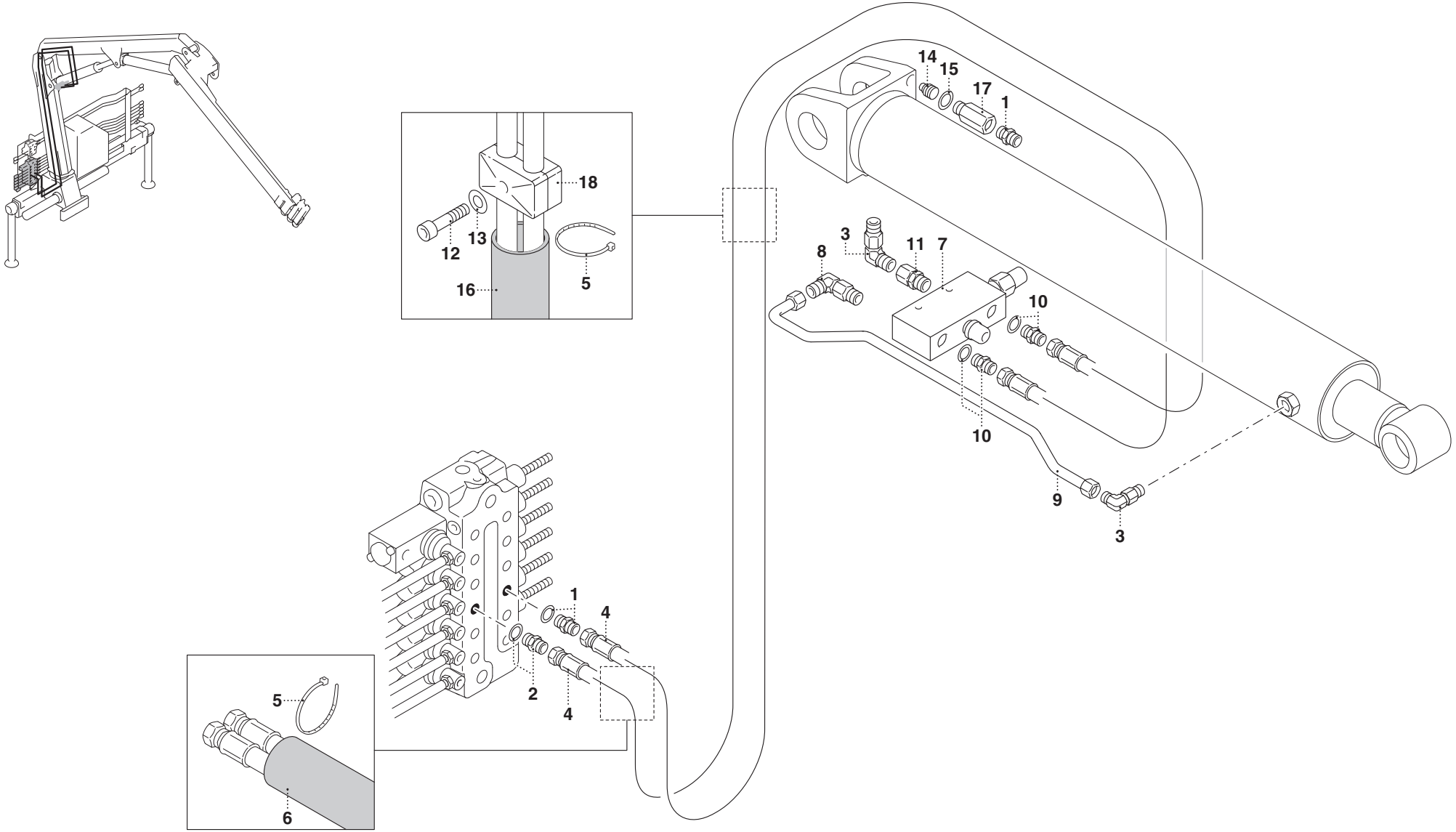

UN01-R-1339-EF

UNISTUDIO - Modena

POS.	N° CODICE	Q.	DESCRIZIONE	DESIGNATION	BENENNUNG	DESCRIPTION	DENOMINACIONES
1	410077	2	RACCORDO	RACCORD	ANSCHLUSS	FITTING	RACOR
2	495630	1	VALVOLA	SOUPAPE	VENTIL	VALVE	VALVULA
3	409865	2	RACCORDO	RACCORD	ANSCHLUSS	FITTING	RACOR
4	482383	2	TUBO FLESSIBILE	TUYAU FLEXIBLE	SCHLAUCH	FLEXIBLE HOSE	TUBO FLEXIBLE
5	207064	6	FASCETTA	COLLIER	HALTEBAND	CLAMP	ABRAZADERA
6	276084	1	GUAINA	GAINE	MANTEL	SHEATH	VAINA
7	495450	1	VALVOLA	SOUPAPE	VENTIL	VALVE	VALVULA
8	409867	1	RACCORDO	RACCORD	ANSCHLUSS	FITTING	RACOR
9	460016	1	TUBO RIGIDO	TUYAU RIGIDE	ROHR	PIPE	TUBO RIGIDO
10	409866	2	RACCORDO	RACCORD	ANSCHLUSS	FITTING	RACOR
11	410099	1	RACCORDO	RACCORD	ANSCHLUSS	FITTING	RACOR
12	497134	1	VITE	VIS	SCHRAUBE	SCREW	TORNILLO
13	417025	1	RONDELLA	RONDELLE	SCHEIBE	WASHER	ARANDELA
14	495226	1	VALVOLA	SOUPAPE	VENTIL	VALVE	VALVULA
15	417096	1	RONDELLA	RONDELLE	SCHEIBE	WASHER	ARANDELA
16	276061	2	GUAINA	GAINE	MANTEL	SHEATH	VAINA
17	410371	1	RACCORDO	RACCORD	ANSCHLUSS	FITTING	RACOR
18	353052	1	MORSETTO	ETAU	KLEMME	CLAMP	PRENSOR

COMANDO MARTINETTO SECONDARIO

** Commande vérin secondaire*
** Nebenzylindersteuerung*
** Secondary cylinder control*
** Mando cilindro secundario*

TAV. GK.04.01

matr. G.A98.0001

SERIE 2.8
3 P

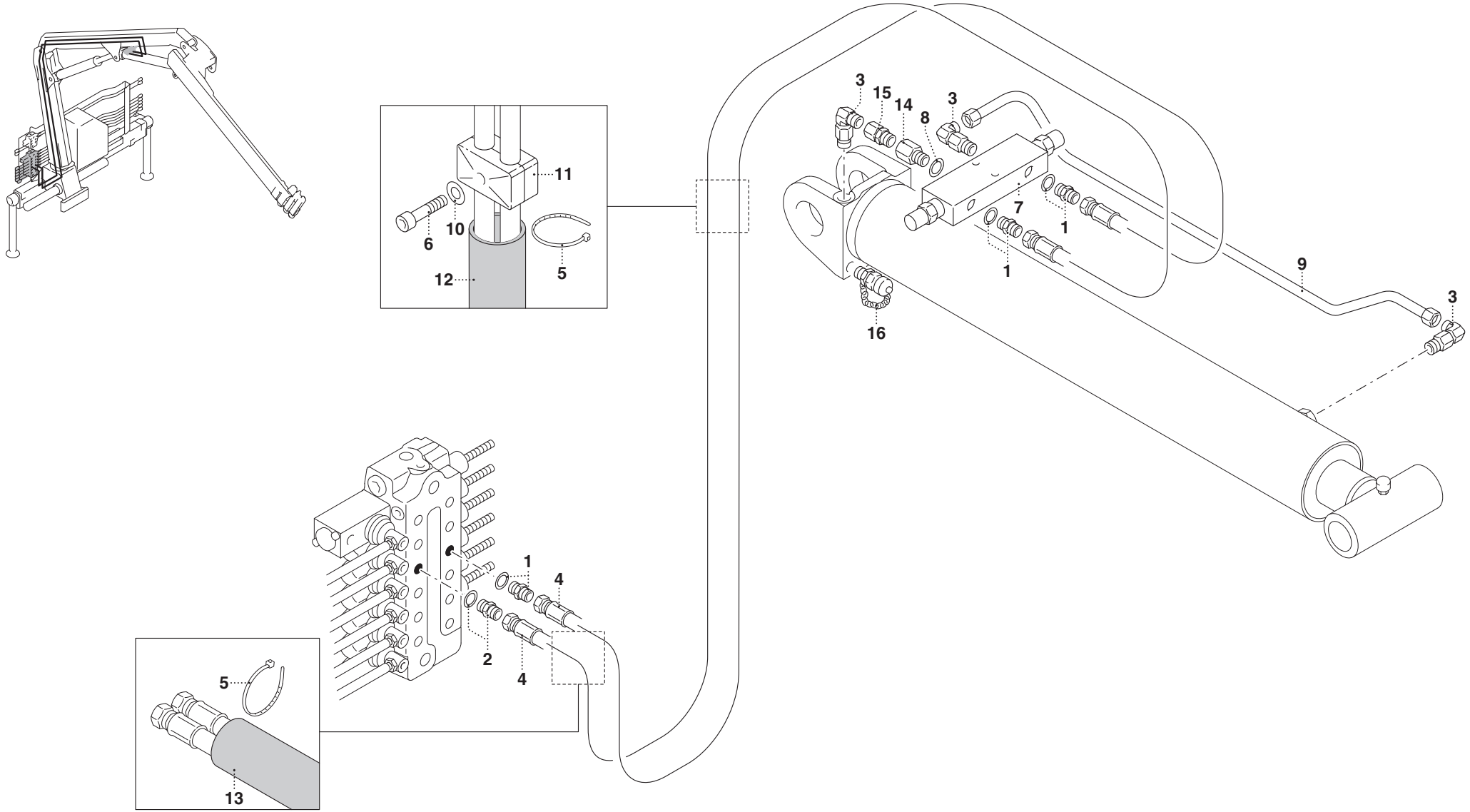

UN01-R-1340-EF

POS.	N° CODICE	Q.	DESCRIZIONE	DESIGNATION	BENENNUNG	DESCRIPTION	DENOMINACIONES
1	410077	3	RACCORDO	RACCORD	ANSCHLUSS	FITTING	RACOR
2	495630	1	VALVOLA	SOUPAPE	VENTIL	VALVE	VALVULA
3	409865	3	RACCORDO	RACCORD	ANSCHLUSS	FITTING	RACOR
4	482384	2	TUBO FLESSIBILE	TUYAU FLEXIBLE	SCHLAUCH	FLEXIBLE HOSE	TUBO FLEXIBLE
5	207064	6	FASCETTA	COLLIER	HALTEBAND	CLAMP	ABRAZADERA
6	497134	1	VITE	VIS	SCHRAUBE	SCREW	TORNILLO
7	495592	1	VALVOLA	SOUPAPE	VENTIL	VALVE	VALVULA
8	417096	1	RONDELLA	RONDELLE	SCHEIBE	WASHER	ARANDELA
9	460017	1	TUBO RIGIDO	TUYAU RIGIDE	ROHR	PIPE	TUBO RIGIDO
10	417025	1	RONDELLA	RONDELLE	SCHEIBE	WASHER	ARANDELA
11	353052	1	MORSETTO	ETAU	KLEMME	CLAMP	PRENSOR
12	276061	2	GUAINA	GAINE	MANTEL	SHEATH	VAINA
13	276084	1	GUAINA	GAINE	MANTEL	SHEATH	VAINA
14	164048	1	RACCORDO	RACCORD	ANSCHLUSS	FITTING	RACOR
15	410058	1	RACCORDO	RACCORD	ANSCHLUSS	FITTING	RACOR
16	124009	1	INNESTO RAPIDO	CONNECTION RAPIDE	SCHNELLKUPPLUNG	FAST COUPLING	CONEXION RAPIDA

COMANDO MARTINETTO SFILO BRACCI

** Commande vérin extension bras*
** Armeausziehenzylindersteuerung*
** Booms extension cylinder control*
** Mando cilindro extension brazos*

TAV. GK.05.01

matr. G.A98.0001

SERIE 2.8
3 P

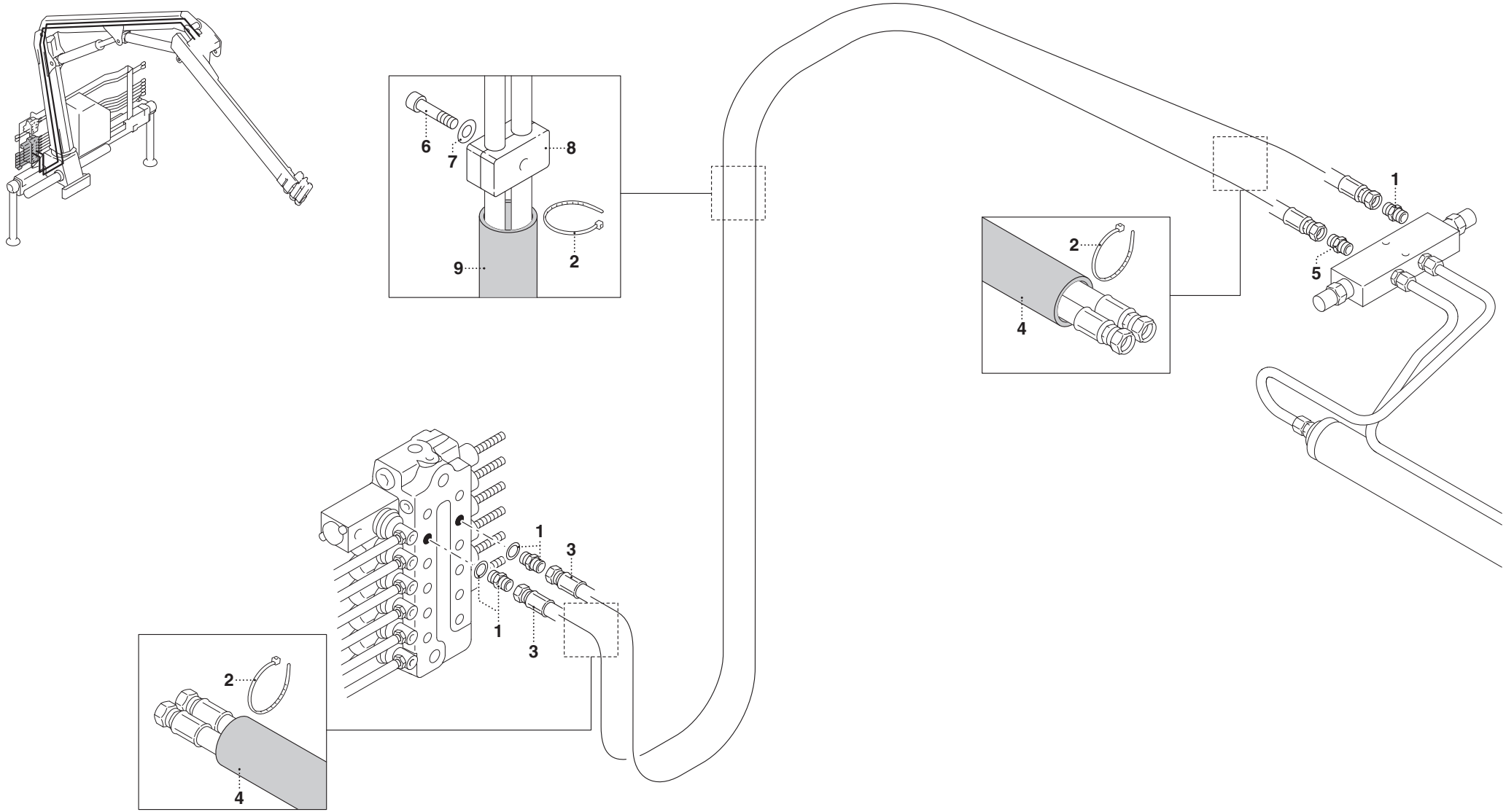

UN01-R-1341-EF

UNISTUDIO - Modena

POS.	N° CODICE	Q.	DESCRIZIONE	DESIGNATION	BENENNUNG	DESCRIPTION	DENOMINACIONES
1	410077	3	RACCORDO	RACCORD	ANSCHLUSS	FITTING	RACOR
2	207064	6	FASCETTA	COLLIER	HALTEBAND	CLAMP	ABRAZADERA
3	482385	2	TUBO FLESSIBILE	TUYAU FLEXIBLE	SCHLAUCH	FLEXIBLE HOSE	TUBO FLEXIBLE
4	276061	2	GUAINA	GAINE	MANTEL	SHEATH	VAINA
5	495630	1	VALVOLA	SOUPAPE	VENTIL	VALVE	VALVULA
6	497134	1	VITE	VIS	SCHRAUBE	SCREW	TORNILLO
7	417025	1	RONDELLA	RONDELLE	SCHEIBE	WASHER	ARANDELA
8	353052	1	MORSETTO	ETAU	KLEMME	CLAMP	PRENSOR
9	276070	1	GUAINA	GAINE	MANTEL	SHEATH	VAINA

PM	**COMPL. COMANDO MARTINETTO SFILO 1° BRACCIO** ** Compl. commande vérin extension 1er bras* ** 1st arm extension cylinder control compl.* ** 1. Arm Ausziehzylindersteuerung - Ergänzung* ** Complet. mando cilindro extensión 1° brazo*	**TAV. GL.02.01** **matr. G.A98.0001**	**SERIE 2.8** **3 P**

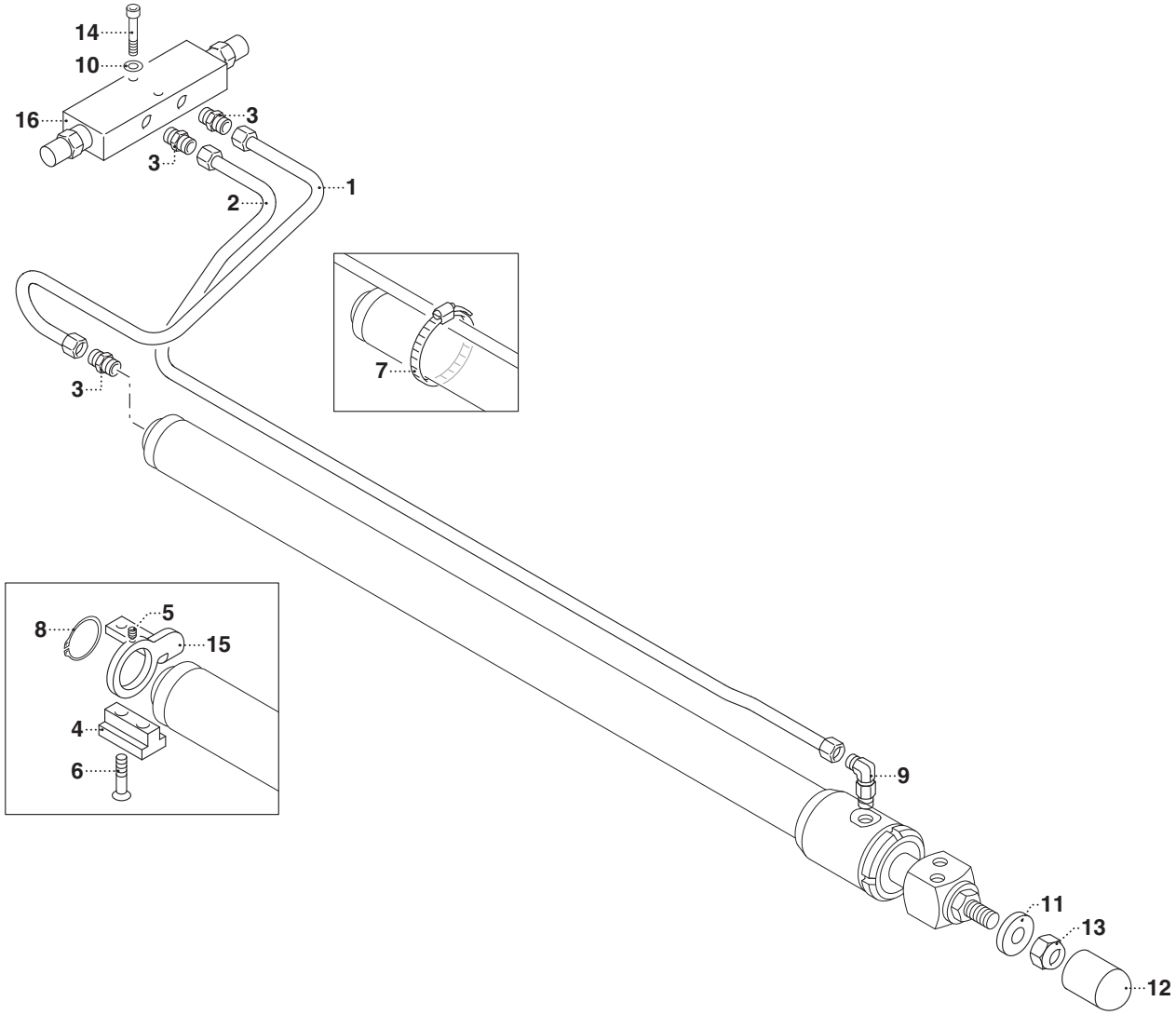

UN01-R-1342-EF

POS.	N° CODICE	Q.	DESCRIZIONE	DESIGNATION	BENENNUNG	DESCRIPTION	DENOMINACIONES
1	460013	1	TUBO RIGIDO	TUYAU RIGIDE	ROHR	PIPE	TUBO RIGIDO
2	460014	1	TUBO RIGIDO	TUYAU RIGIDE	ROHR	PIPE	TUBO RIGIDO
3	410077	3	RACCORDO	RACCORD	ANSCHLUSS	FITTING	RACOR
4	373472	1	PATTINO	PATIN	GLEITBLOCK	SLIDING BLOCK	PATIN
5	497898	1	VITE	VIS	SCHRAUBE	SCREW	TORNILLO
6	497499	2	VITE	VIS	SCHRAUBE	SCREW	TORNILLO
7	207005	1	FASCETTA	COLLIER	HALTEBAND	CLAMP	ABRAZADERA
8	109019	1	ANELLO ELASTICO	JOINT D'ARRET	SPRENGRING	SPRING RING	ANILLO ELASTICO
9	409865	1	RACCORDO	RACCORD	ANSCHLUSS	FITTING	RACOR
10	417024	2	RONDELLA	RONDELLE	SCHEIBE	WASHER	ARANDELA
11	136907	1	BOCCOLA	DOUILLE	BUCHSE	BUSHING	CASQUILLO
12	471228	1	TAPPO	BOUCHON	VERSCHLUSSDECKEL	PLUG	TAPON
13	191072	1	DADO	ECROU	MUTTER	NUT	TUERCA
14	497123	2	VITE	VIS	SCHRAUBE	SCREW	TORNILLO
15	467359	1	SUPPORTO	SUPPORT	TRÄGER	SUPPORT	SOPORTE
16	495592	1	VALVOLA	SOUPAPE	VENTIL	VALVE	VALVULA

COMPL. COMANDO MARTINETTO SFILO 2° BRACCIO (2822) (3022 P)

** Compl. commande vérin extension 2ème bras*
** 2. Arm Ausziehzylindersteuerung - Ergänzung*
** 2nd arm extension cylinder control compl.*
** Complet. mando cilindro extensión 2° brazo*

TAV. GL.03.01

matr. G.A98.0001

SERIE 2.8
3 P

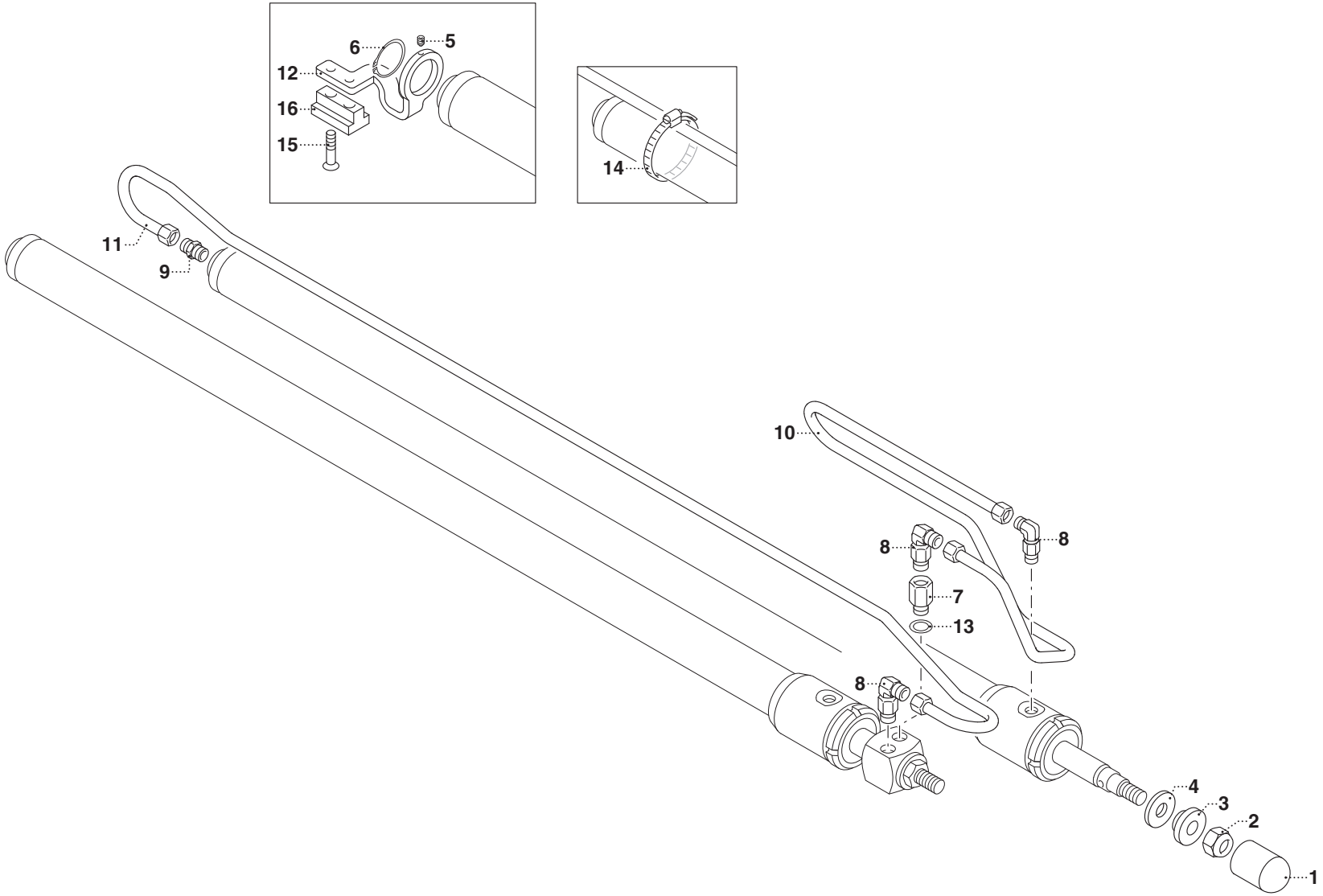

UN01-R-1343-EF

POS.	N° CODICE	Q.	DESCRIZIONE	DESIGNATION	BENENNUNG	DESCRIPTION	DENOMINACIONES
1	471228	1	TAPPO	BOUCHON	VERSCHLUSSDECKEL	PLUG	TAPON
2	191072	1	DADO	ECROU	MUTTER	NUT	TUERCA
3	136907	1	BOCCOLA	DOUILLE	BUCHSE	BUSHING	CASQUILLO
4	136908	1	BOCCOLA	DOUILLE	BUCHSE	BUSHING	CASQUILLO
5	497898	1	VITE	VIS	SCHRAUBE	SCREW	TORNILLO
6	109019	1	ANELLO ELASTICO	JOINT D'ARRET	SPRENGRING	SPRING RING	ANILLO ELASTICO
7	164048	1	COLONNETTA	COLONNETTE	SCHRAUBBOLZEN	STUD BOLT	PERNO FILETEADO
8	409865	3	RACCORDO	RACCORD	ANSCHLUSS	FITTING	RACOR
9	410077	1	RACCORDO	RACCORD	ANSCHLUSS	FITTING	RACOR
10	460037	1	TUBO RIGIDO	TUYAU RIGIDE	ROHR	PIPE	TUBO RIGIDO
11	460038	1	TUBO RIGIDO	TUYAU RIGIDE	ROHR	PIPE	TUBO RIGIDO
12	467356	1	SUPPORTO	SUPPORT	TRÄGER	SUPPORT	SOPORTE
13	417096	1	RONDELLA	RONDELLE	SCHEIBE	WASHER	ARANDELA
14	207005	1	FASCETTA	COLLIER	HALTEBAND	CLAMP	ABRAZADERA
15	497499	2	VITE	VIS	SCHRAUBE	SCREW	TORNILLO
16	373472	1	PATTINO	PATIN	GLEITBLOCK	SLIDING BLOCK	PATIN

PM	**COMPL. COMANDO MARTINETTO SFILO 2° BRACCIO (2823) (3023 P)** ** Compl. commande vérin extension 2ème bras* ** 2nd arm extension cylinder control compl.* ** 2. Arm Ausziehzylindersteuerung - Ergänzung* ** Complet. mando cilindro extensión 2° brazo*	**TAV. GL.03.02** **matr. G.A98.0001**	**SERIE 2.8** **3 P**

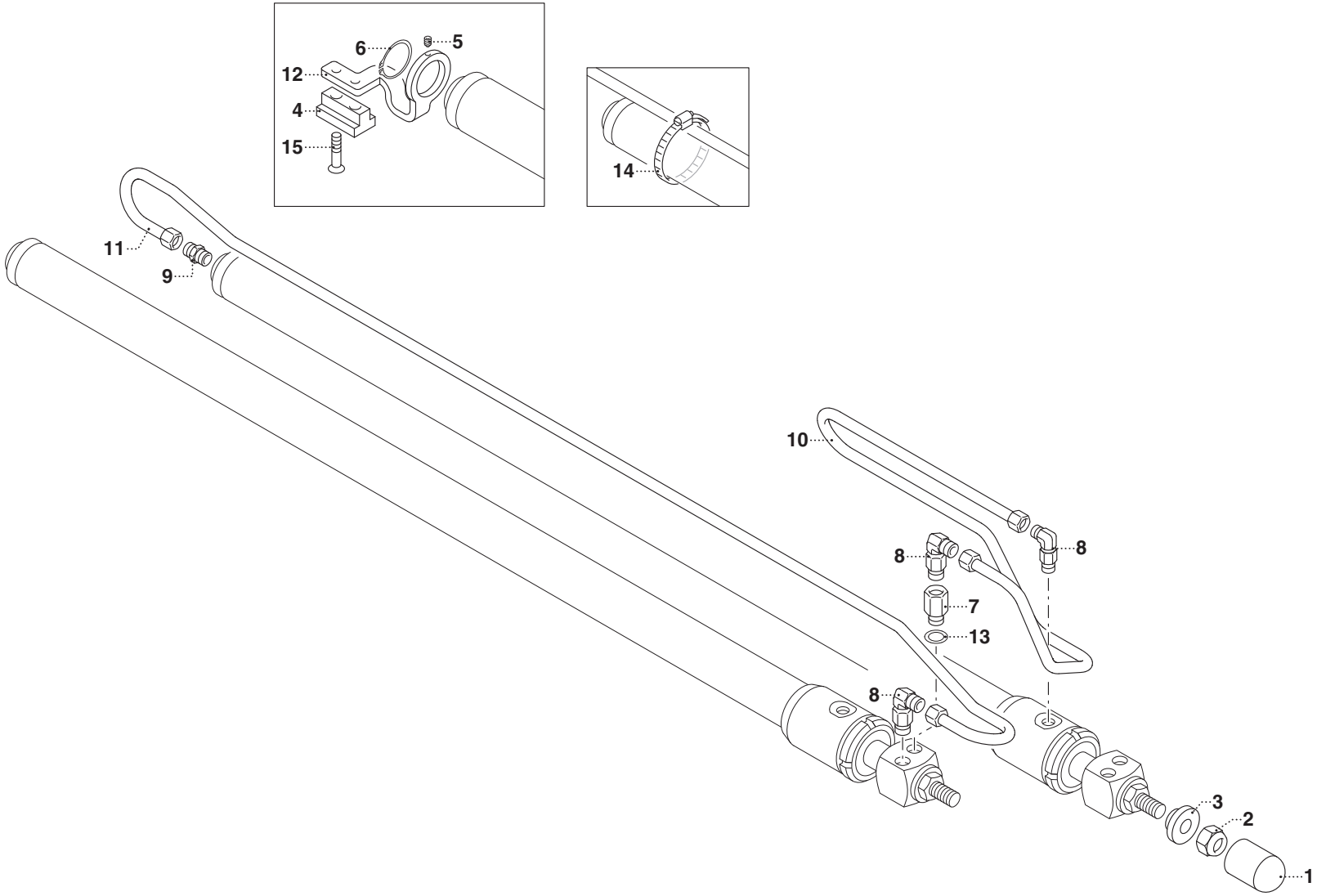

UN01-R-1344-EF

POS.	N° CODICE	Q.	DESCRIZIONE	DESIGNATION	BENENNUNG	DESCRIPTION	DENOMINACIONES
1	471228	1	TAPPO	BOUCHON	VERSCHLUSSDECKEL	PLUG	TAPON
2	191072	1	DADO	ECROU	MUTTER	NUT	TUERCA
3	136907	1	BOCCOLA	DOUILLE	BUCHSE	BUSHING	CASQUILLO
4	373472	1	PATTINO	PATIN	GLEITBLOCK	SLIDING BLOCK	PATIN
5	497898	1	VITE	VIS	SCHRAUBE	SCREW	TORNILLO
6	109019	1	ANELLO ELASTICO	JOINT D'ARRET	SPRENGRING	SPRING RING	ANILLO ELASTICO
7	164048	1	COLONNETTA	COLONNETTE	SCHRAUBBOLZEN	STUD BOLT	PERNO FILETEADO
8	409865	3	RACCORDO	RACCORD	ANSCHLUSS	FITTING	RACOR
9	410077	1	RACCORDO	RACCORD	ANSCHLUSS	FITTING	RACOR
10	493939	1	TUBO RIGIDO	TUYAU RIGIDE	ROHR	PIPE	TUBO RIGIDO
11	493940	1	TUBO RIGIDO	TUYAU RIGIDE	ROHR	PIPE	TUBO RIGIDO
12	467356	1	SUPPORTO	SUPPORT	TRÄGER	SUPPORT	SOPORTE
13	417096	1	RONDELLA	RONDELLE	SCHEIBE	WASHER	ARANDELA
14	207005	1	FASCETTA	COLLIER	HALTEBAND	CLAMP	ABRAZADERA
15	497499	2	VITE	VIS	SCHRAUBE	SCREW	TORNILLO

COMPL. COMANDO MARTINETTO SFILO 3° BRACCIO (2823) (3023 P)

** Compl. commande vérin extension 3ème bras*
** 3. Arm Ausziehzylindersteuerung - Ergänzung*
** 3rd arm extension cylinder control compl.*
** Complet. mando cilindro extensión 3° brazo*

TAV. GL.04.01

matr. G.A98.0001

SERIE 2.8
3 P

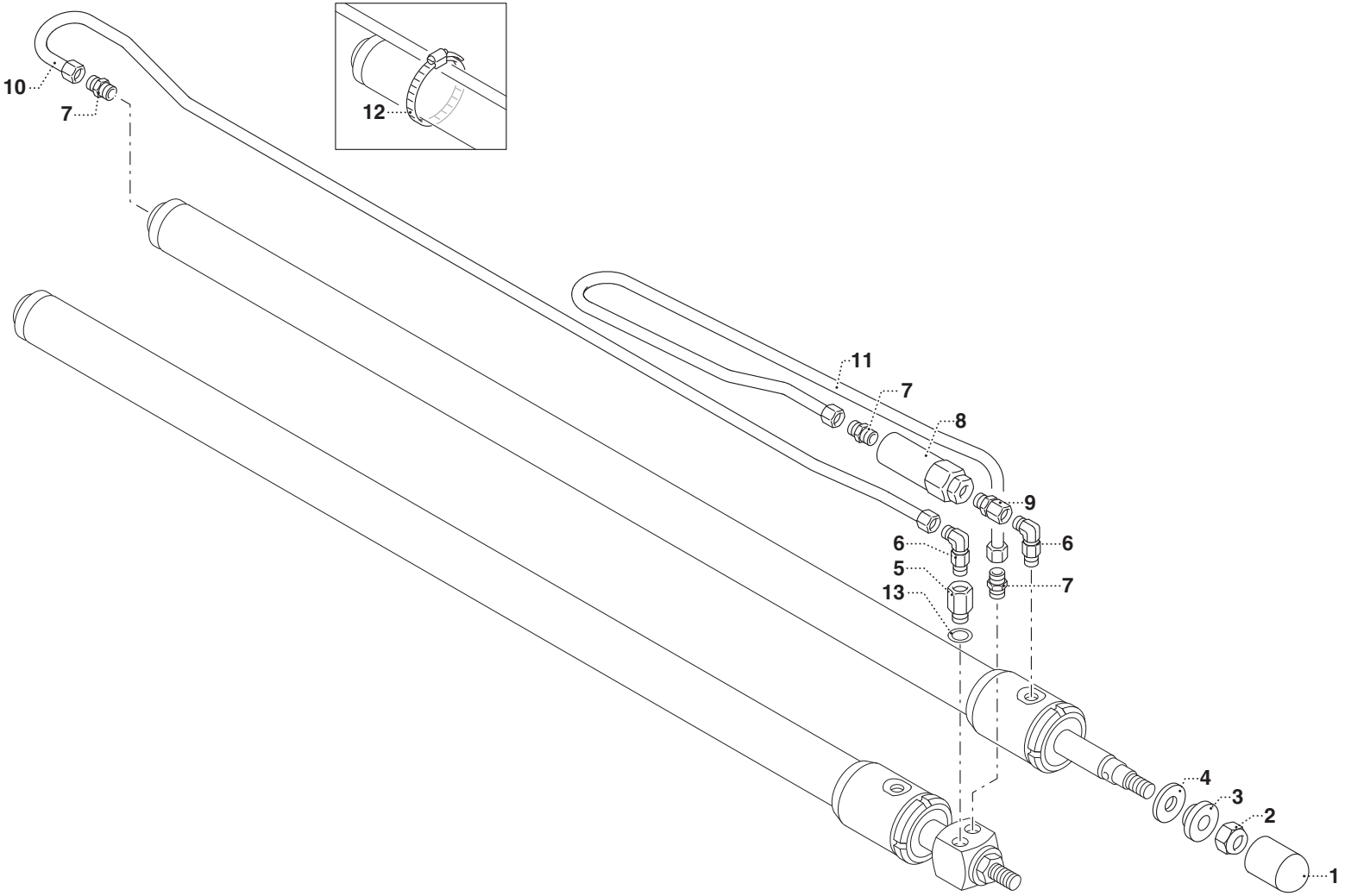

UN01-R-1345-EF

UNISTUDIO - Modena

POS.	N° CODICE	Q.	DESCRIZIONE	DESIGNATION	BENENNUNG	DESCRIPTION	DENOMINACIONES
1	471228	1	TAPPO	BOUCHON	VERSCHLUSSDECKEL	PLUG	TAPON
2	191072	1	DADO	ECROU	MUTTER	NUT	TUERCA
3	136907	1	FERMO	ARRET	VERSTELLVORRICHTUNG	LOCK	TOPE
4	136908	1	FERMO	ARRET	VERSTELLVORRICHTUNG	LOCK	TOPE
5	164048	1	COLONNETTA	COLONNETTE	SCHRAUBBOLZEN	STUD BOLT	PERNO FILETEADO
6	409865	2	RACCORDO	RACCORD	ANSCHLUSS	FITTING	RACOR
7	410077	3	RACCORDO	RACCORD	ANSCHLUSS	FITTING	RACOR
8	495602	1	VALVOLA	SOUPAPE	VENTIL	VALVE	VALVULA
9	410058	1	RACCORDO	RACCORD	ANSCHLUSS	FITTING	RACOR
10	493941	1	TUBO RIGIDO	TUYAU RIGIDE	ROHR	PIPE	TUBO RIGIDO
11	493942	1	TUBO RIGIDO	TUYAU RIGIDE	ROHR	PIPE	TUBO RIGIDO
12	207005	1	FASCETTA	COLLIER	HALTEBAND	CLAMP	ABRAZADERA
13	417096	1	RONDELLA	RONDELLE	SCHEIBE	WASHER	ARANDELA

INDICATORE DI CARICO

** Indicateur de charge*
** Lastenanzeiger*
** Load indicator*
** Indicator de carga*

TAV. GM.02.01

matr. G.A98.0001

SERIE 2.8

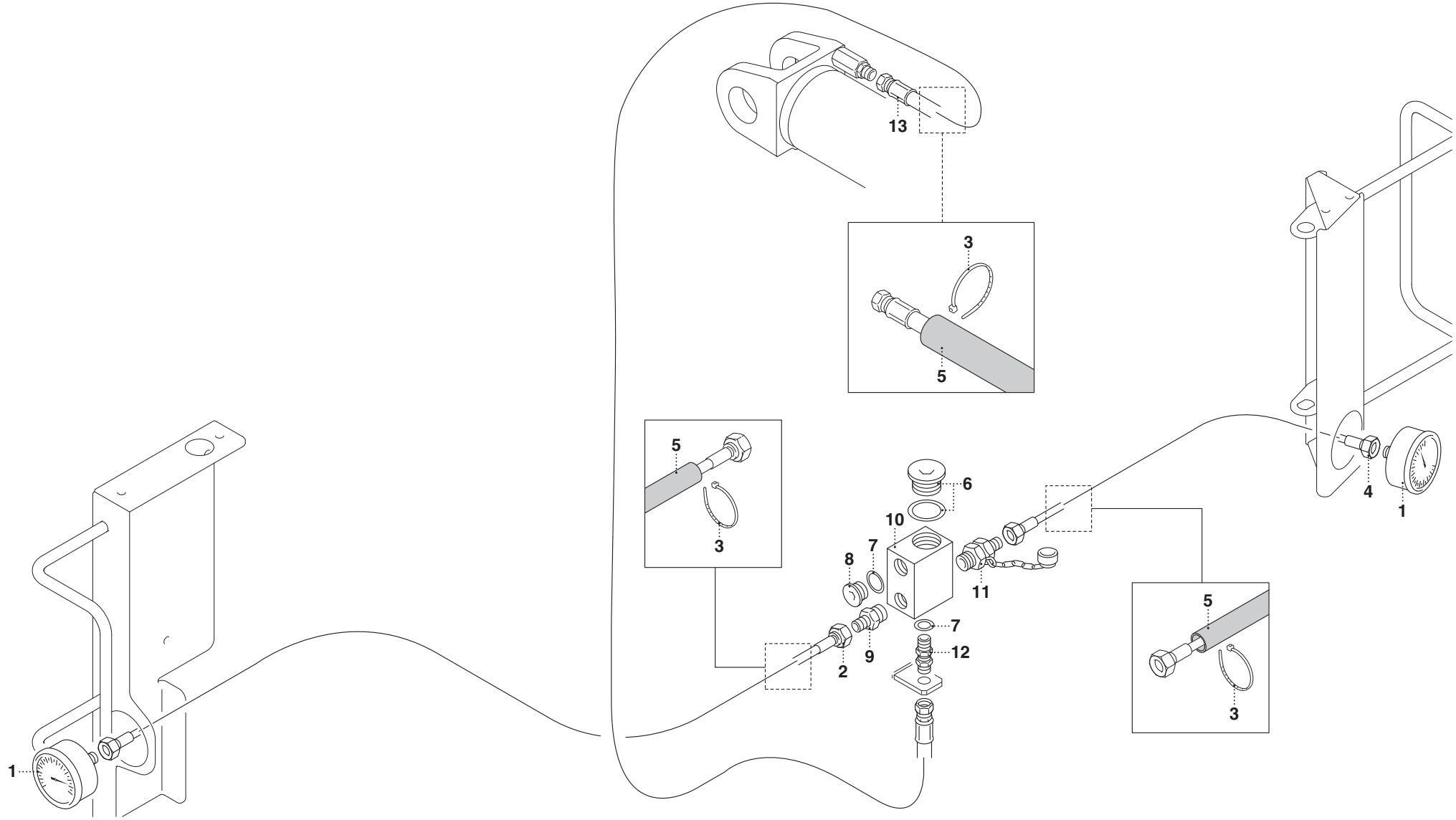

UN01-R-1346-EF

UNISTUDIO - Modena

POS.	N° CODICE	Q.	DESCRIZIONE	DESIGNATION	BENENNUNG	DESCRIPTION	DENOMINACIONES
1	335008	2	MANOMETRO	MANOMETRE	DRUCKMESSER	GAUGE	MANOMETRO
2	485970	1	TUBO FLESSIBILE	TUYAU FLEXIBLE	SCHLAUCH	FLEXIBLE HOSE	TUBO FLEXIBLE
3	207064	14	FASCETTA	COLLIER	HALTEBAND	CLAMP	ABRAZADERA
4	486973	1	TUBO FLESSIBILE	TUYAU FLEXIBLE	SCHLAUCH	FLEXIBLE HOSE	TUBO FLEXIBLE
5	276078	3	GUAINA	GAINE	MANTEL	SHEATH	VAINA
6	471275	1	TAPPO	BOUCHON	VERSCHLUSSDECKEL	PLUG	TAPON
7	417096	2	RONDELLA	RONDELLE	SCHEIBE	WASHER	ARANDELA
8	471181	1	TAPPO	BOUCHON	VERSCHLUSSDECKEL	PLUG	TAPON
9	409675	1	RACCORDO	RACCORD	ANSCHLUSS	FITTING	RACOR
10	147065	1	CARCASSA	CARCASSE	GEHÄUSE	CASING	ARMAZON
11	124009	1	INNESTO RAPIDO	CONNECTION RAPIDE	SCHNELLKUPPLUNG	FAST COUPLING	CONEXION RAPIDA
12	409734	1	RACCORDO	RACCORD	ANSCHLUSS	FITTING	RACOR
13	482382	1	TUBO FLESSIBILE	TUYAU FLEXIBLE	SCHLAUCH	FLEXIBLE HOSE	TUBO FLEXIBLE

INDICATORE DI CARICO

** Indicateur de charge*
** Lastenanzeiger*
** Load indicator*
** Indicator de carga*

TAV. GM.02.02

matr. G.A98.0001

SERIE 3 P

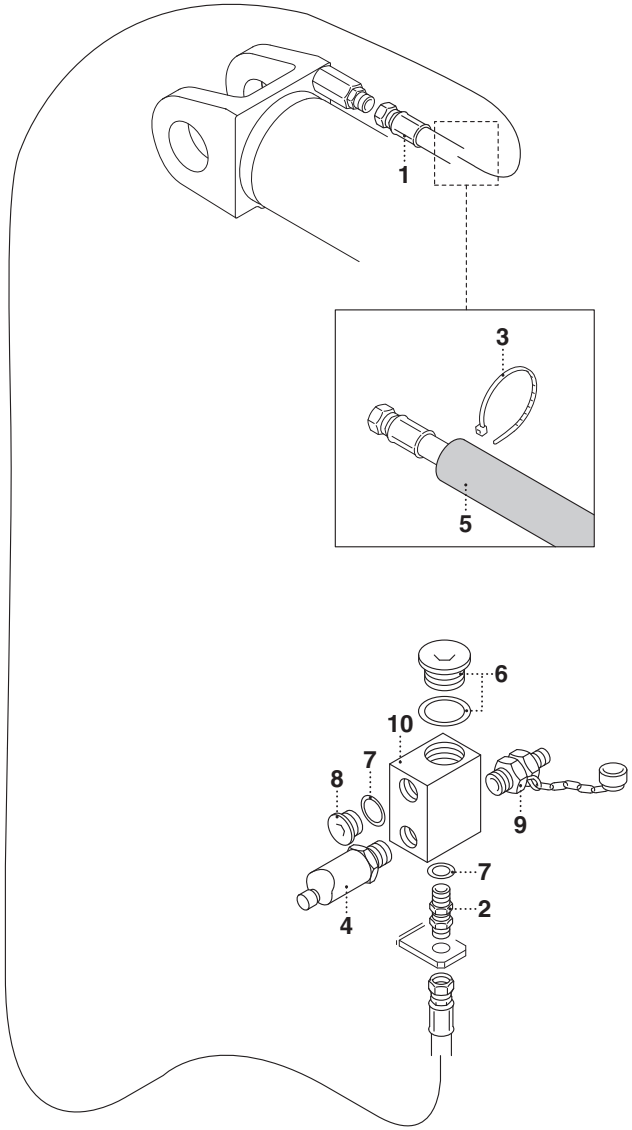

UN01-R-1368-NF

UNISTUDIO - Modena

POS.	N° CODICE	Q.	DESCRIZIONE	DESIGNATION	BENENNUNG	DESCRIPTION	DENOMINACIONES
1	482382	1	TUBO FLESSIBILE	TUYAU FLEXIBLE	SCHLAUCH	FLEXIBLE HOSE	TUBO FLEXIBLE
2	409734	1	RACCORDO	RACCORD	ANSCHLUSS	FITTING	RACOR
3	207064	2	FASCETTA	COLLIER	HALTEBAND	CLAMP	ABRAZADERA
4	395830	1	PRESSOSTATO	PRESSOSTAT	DRUCKMESSER	PRESSURE SWITCH	PRESOSTATO
5	276078	1	GUAINA	GAINE	MANTEL	SHEATH	VAINA
6	471275	1	TAPPO	BOUCHON	VERSCHLUSSDECKEL	PLUG	TAPON
7	417096	3	RONDELLA	RONDELLE	SCHEIBE	WASHER	ARANDELA
8	471181	2	TAPPO	BOUCHON	VERSCHLUSSDECKEL	PLUG	TAPON
9	124009	1	INNESTO RAPIDO	CONNECTION RAPIDE	SCHNELLKUPPLUNG	FAST COUPLING	CONEXION RAPIDA
10	147065	1	CARCASSA	CARCASSE	GEHÄUSE	CASING	ARMAZON

DISTRIBUTORE WALVOIL - 197532

** Distributeur WALVOIL*
** WALVOIL-Steuerventilblock*
** WALVOIL control valve block*
** Distribuidor WALVOIL*

TAV. GN.01.01

matr. G.A98.0001

SERIE 2.8

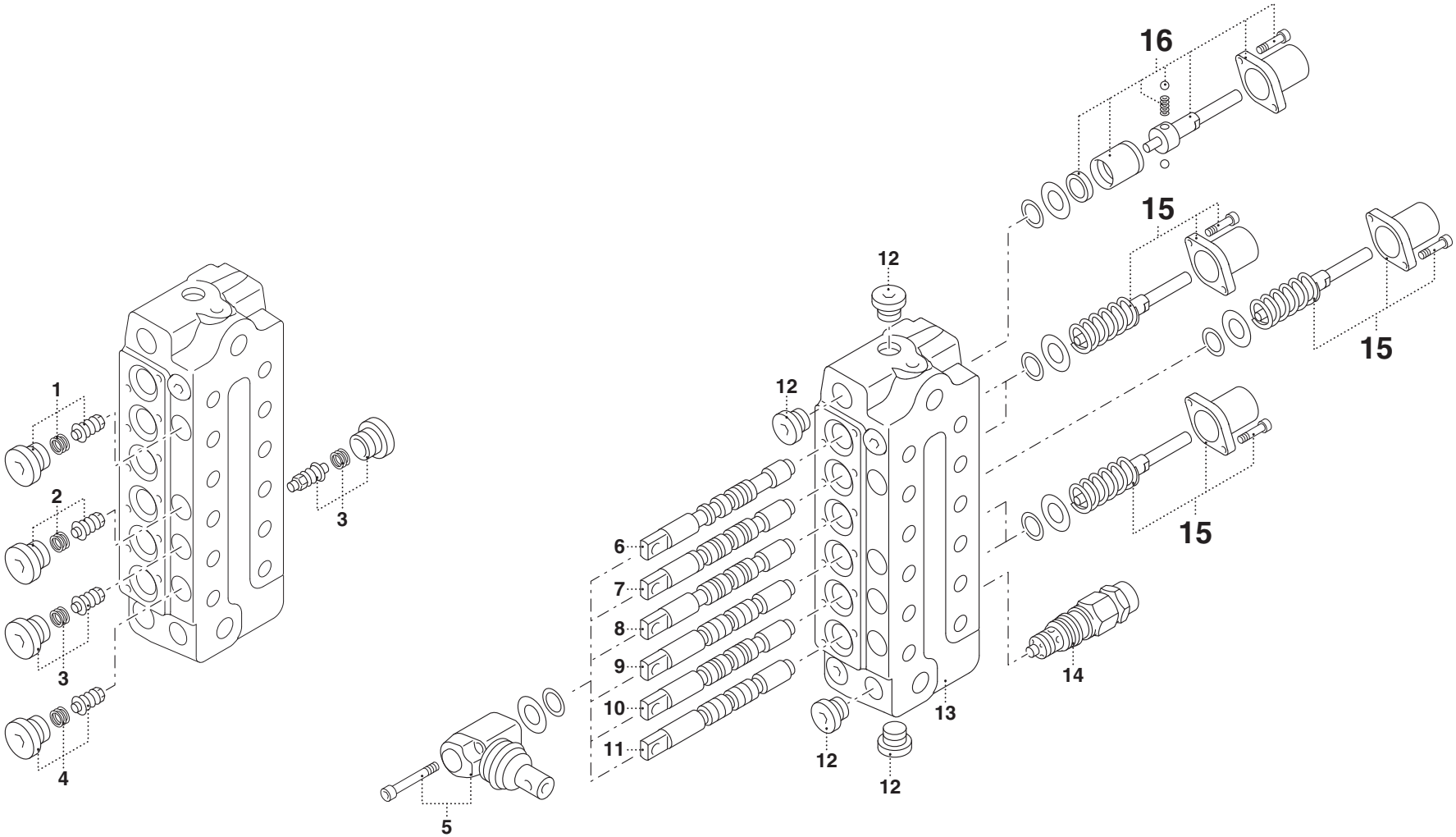

UN01-R-1359-DQ

UNISTUDIO - Modena

POS.	N° CODICE	Q.	DESCRIZIONE	DESIGNATION	BENENNUNG	DESCRIPTION	DENOMINACIONES
1	494545	1	VALVOLA	SOUPAPE	VENTIL	VALVE	VALVULA
2	494544	1	VALVOLA	SOUPAPE	VENTIL	VALVE	VALVULA
3	494547	2	VALVOLA	SOUPAPE	VENTIL	VALVE	VALVULA
4	494546	1	VALVOLA	SOUPAPE	VENTIL	VALVE	VALVULA
5	494540	6	ORGANO DI MANOVRA	DISPOSITIF MOUVEMENT	SCHALTVORRICHTUNG	MOTION DEVICE	ORGANO DE MANOVRA
6	494549	1	ASTA	TIGE	STANGE	ROD	VARILLA
7	494550	1	ASTA	TIGE	STANGE	ROD	VARILLA
8	494551	1	ASTA	TIGE	STANGE	ROD	VARILLA
9	494552	1	ASTA	TIGE	STANGE	ROD	VARILLA
10	494553	1	ASTA	TIGE	STANGE	ROD	VARILLA
11	494554	1	ASTA	TIGE	STANGE	ROD	VARILLA
12	494097	4	TAPPO	BOUCHON	VERSCHLUSSDECKEL	PLUG	TAPON
13	494539	1	CORPO	CORPS	GEHÄUSE	BODY	CUERPO
14	494548	1	VALVOLA	SOUPAPE	VENTIL	VALVE	VALVULA
15	494542	5	KIT RICHIAMO	KIT RAPPEL	RÜCKNAHMESATZ	RETURN KIT	KIT LLAMADA
16	494541	1	KIT RICHIAMO	KIT RAPPEL	RÜCKNAHMESATZ	RETURN KIT	KIT LLAMADA

DISTRIBUTORE WALVOIL - 197576

** Distributeur WALVOIL*
** WALVOIL-Steuerventilblock*
** WALVOIL control valve block*
** Distribuidor WALVOIL*

TAV. GN.02.01

matr. G.A98.0001

SERIE 2.8

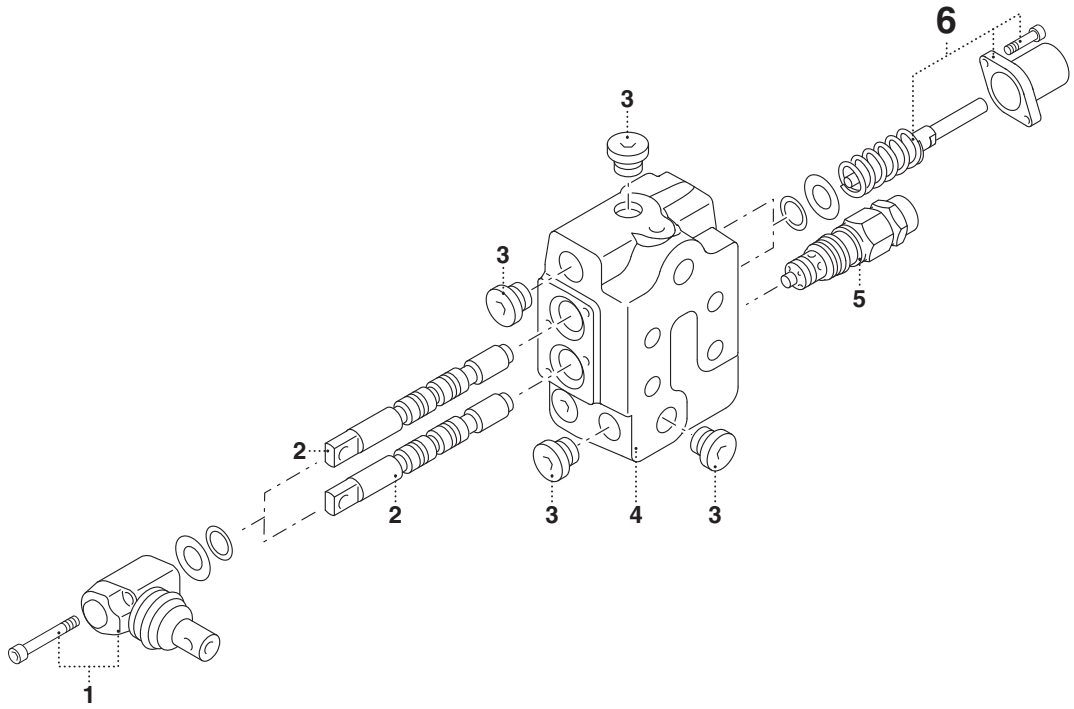

UN01-R-1365-FF

UNISTUDIO - Modena

POS.	N° CODICE	Q.	DESCRIZIONE	DESIGNATION	BENENNUNG	DESCRIPTION	DENOMINACIONES
1	494540	2	ORGANO DI MANOVRA	DISPOSITIF MOUVEMENT	SCHALTVORRICHTUNG	MOTION DEVICE	ORGANO DE MANOVRA
2	494553	2	ASTA	TIGE	STANGE	ROD	VARILLA
3	494097	4	TAPPO	BOUCHON	VERSCHLUSSDECKEL	PLUG	TAPON
4	494555	1	CORPO	CORPS	GEHÄUSE	BODY	CUERPO
5	494556	1	VALVOLA	SOUPAPE	VENTIL	VALVE	VALVULA
6	494542	2	KIT RICHIAMO	KIT RAPPEL	RÜCKNAHMESATZ	RETURN KIT	KIT LLAMADA

DISTRIBUTORE LC - 5 ELEMENTI - 12 V

** Distributeur LC - 5 éléments - 12 V*
** LC Steuerventilblock - 5 Elemente - 12 V*
** LC control valve block - 5 elements - 12 V*
** Distribuidor LC - 5 elementos - 12 V*

TAV. GN.05.01

matr. G.A98.0001

SERIE 3 P

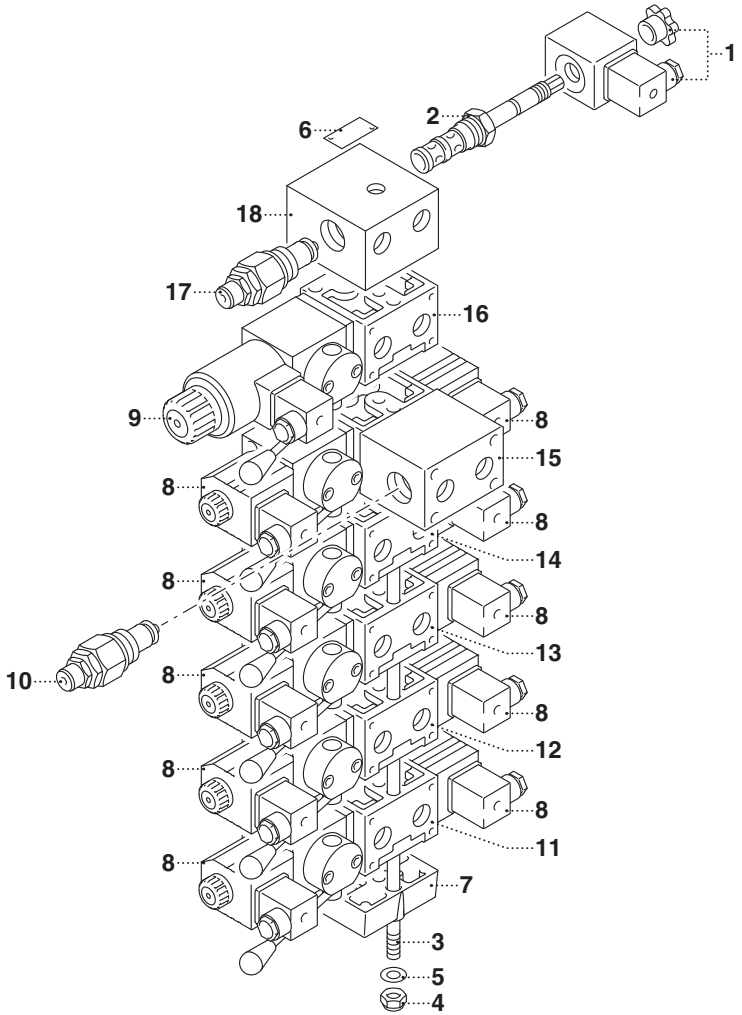

UN01-R-1370-NF

UNISTUDIO - Modena

POS.	N° CODICE	Q.	DESCRIZIONE	DESIGNATION	BENENNUNG	DESCRIPTION	DENOMINACIONES
1	395379	1	BOBINA	BOBINE	SPULE	COIL	BOBINA
2	204055	1	VALVOLA	SOUPAPE	VENTIL	VALVE	VALVULA
3	436102	3	TIRANTE	TIRANT	ZUGSTANGE	TIEROD	TIRANTE
4	191035	3	DADO	ECROU	MUTTER	NUT	TUERCA
5	417025	3	RONDELLA	RONDELLE	SCHEIBE	WASHER	ARANDELA
6	436093	1	TARGHETTA	AUTOCOLLANT	SCHILD	DECAL	ETIQUETA
7	436082	1	FIANCATA	COTE	SEITENWAND	SIDE PANEL	LADO
8	436090	10	BOBINA	BOBINE	SPULE	COIL	BOBINA
9	436101	1	BOBINA	BOBINE	SPULE	COIL	BOBINA
10	436106	1	VALVOLA	SOUPAPE	VENTIL	VALVE	VALVULA
11	436085	1	ELEMENTO STABILIZZATORE	ELEMENT STABILISATEUR	STABILISATORELEMENT	STABILISATOR ELEMENT	ELEM. ESTABILIZADOR
12	436086	1	ELEMENTO ROTAZIONE	ELEMENT ROTATION	DREHUNGELEMENT	ROTATION ELEMENT	ELEMENTO ROTACION
13	436087	1	ELEMENTO COLONNA	ELEMENT COLONNE	SÄULEELEMENT	COLUMN ELEMENT	ELEMENTO COLUMNA
14	436088	1	ELEM. BRACCIO PRINCIPALE	ELEM. BRAS PRINCIPAL	HAUPTARMELEMENT	MAIN ARM ELEMENT	ELEM. BRAZO PRINC.
15	436087	1	ELEMENTO SFILO BRACCI	ELEMENT EXTENS. BRAS	ARMAUSZIEHENELEMENT	ARM EXTENSION ELEMENT	ELEMENT EXT. BRAZOS
16	436084	1	ELEMENTO	ELEMENT	ELEMENT	ELEMENT	ELEMENTO
17	436094	1	VALVOLA	SOUPAPE	VENTIL	VALVE	VALVULA
18	436083	1	BLOCCHETTO	BLOC	BLOCK	BLOCK	BLOQUETE

DISTRIBUTORE LC - 5 ELEMENTI - 24 V

** Distributeur LC - 5 éléments - 24 V*
** LC Steuerventilblock - 5 Elemente - 24 V*
** LC control valve block - 5 elements - 24 V*
** Distribuidor LC - 5 elementos - 24 V*

TAV. GN.06.01

matr. G.A98.0001

SERIE 3 P

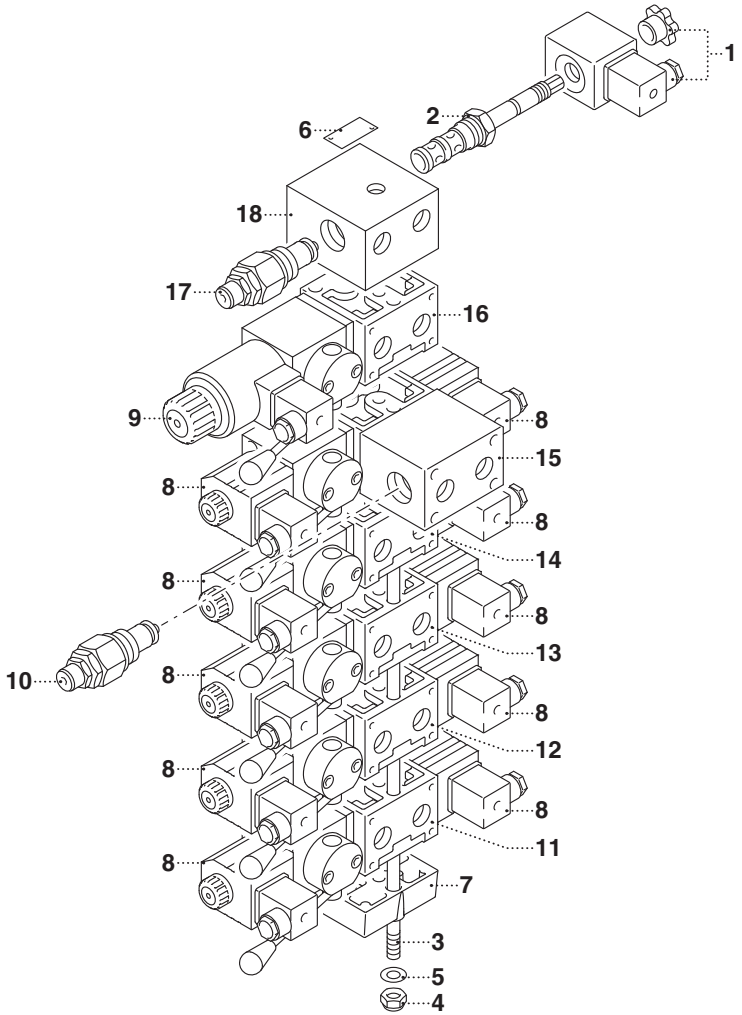

UN01-R-1370-NF

UNISTUDIO - Modena

POS.	N° CODICE	Q.	DESCRIZIONE	DESIGNATION	BENENNUNG	DESCRIPTION	DENOMINACIONES
1	395380	1	BOBINA	BOBINE	SPULE	COIL	BOBINA
2	204055	1	VALVOLA	SOUPAPE	VENTIL	VALVE	VALVULA
3	436102	3	TIRANTE	TIRANT	ZUGSTANGE	TIEROD	TIRANTE
4	191035	3	DADO	ECROU	MUTTER	NUT	TUERCA
5	417025	3	RONDELLA	RONDELLE	SCHEIBE	WASHER	ARANDELA
6	436093	1	TARGHETTA	AUTOCOLLANT	SCHILD	DECAL	ETIQUETA
7	436082	1	FIANCATA	COTE	SEITENWAND	SIDE PANEL	LADO
8	436103	10	BOBINA	BOBINE	SPULE	COIL	BOBINA
9	436104	1	BOBINA	BOBINE	SPULE	COIL	BOBINA
10	436106	1	VALVOLA	SOUPAPE	VENTIL	VALVE	VALVULA
11	436096	1	ELEMENTO STABILIZZATORE	ELEMENT STABILISATEUR	STABILISATORELEMENT	STABILISATOR ELEMENT	ELEM. ESTABILIZADOR
12	436097	1	ELEMENTO ROTAZIONE	ELEMENT ROTATION	DREHUNGELEMENT	ROTATION ELEMENT	ELEMENTO ROTACION
13	436098	1	ELEMENTO COLONNA	ELEMENT COLONNE	SÄULEELEMENT	COLUMN ELEMENT	ELEMENTO COLUMNA
14	436099	1	ELEM. BRACCIO PRINCIPALE	ELEMENT BRAS PRINCIPAL	HAUPTARMELEMENT	MAIN ARM ELEMENT	ELEM. BRAZO PRINC.
15	436098	1	ELEMENTO SFILO BRACCI	ELEMENT EXTENS. BRAS	ARMAUSZIEHENELEMENT	ARM EXTENSION ELEMENT	ELEMENT EXT. BRAZOS
16	436095	1	ELEMENTO	ELEMENT	ELEMENT	ELEMENT	ELEMENTO
17	436094	1	VALVOLA	SOUPAPE	VENTIL	VALVE	VALVULA
18	436083	1	BLOCCHETTO	BLOC	BLOCK	BLOCK	BLOQUETE

DISTRIBUTORE LC - 6 ELEMENTI - 12 V

** Distributeur LC - 6 éléments - 12 V*
** LC Steuerventilblock - 6 Elemente - 12 V*
** LC control valve block - 6 elements - 12 V*
** Distribuidor LC - 6 elementos - 12 V*

TAV. GN.07.01

matr. G.A98.0001

SERIE 3 P

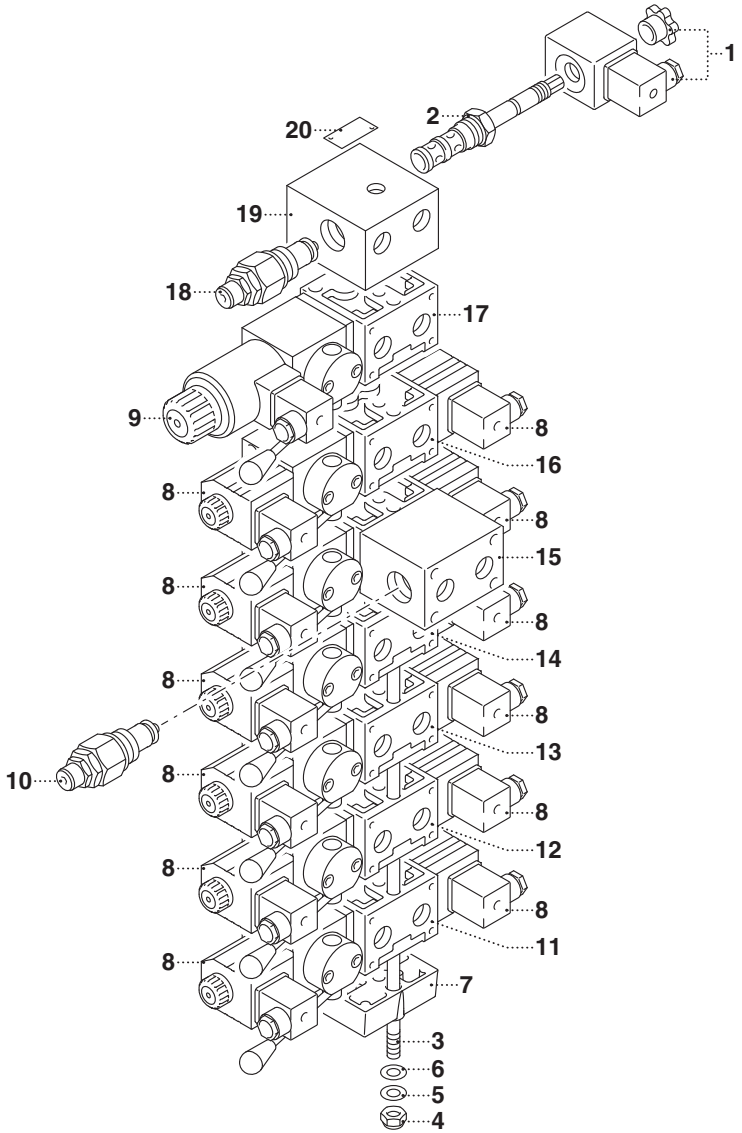

UN01-R-1369-NF

UNISTUDIO - Modena

POS.	N° CODICE	Q.	DESCRIZIONE	DESIGNATION	BENENNUNG	DESCRIPTION	DENOMINACIONES
1	395379	1	BOBINA	BOBINE	SPULE	COIL	BOBINA
2	204055	1	VALVOLA	SOUPAPE	VENTIL	VALVE	VALVULA
3	436092	3	TIRANTE	TIRANT	ZUGSTANGE	TIEROD	TIRANTE
4	191035	3	DADO	ECROU	MUTTER	NUT	TUERCA
5	417025	3	RONDELLA	RONDELLE	SCHEIBE	WASHER	ARANDELA
6	417004	1	RONDELLA	RONDELLE	SCHEIBE	WASHER	ARANDELA
7	436082	1	FIANCATA	COTE	SEITENWAND	SIDE PANEL	LADO
8	436090	12	BOBINA	BOBINE	SPULE	COIL	BOBINA
9	436101	1	BOBINA	BOBINE	SPULE	COIL	BOBINA
10	436106	1	VALVOLA	SOUPAPE	VENTIL	VALVE	VALVULA
11	436085	1	ELEMENTO STABILIZZATORE	ELEMENT STABILISATEUR	STABILISATORELEMENT	STABILISATOR ELEMENT	ELEM. ESTABILIZADOR
12	436086	1	ELEMENTO ROTAZIONE	ELEMENT ROTATION	DREHUNGELEMENT	ROTATION ELEMENT	ELEMENTO ROTACION
13	436087	1	ELEMENTO COLONNA	ELEMENT COLONNE	SÄULEELEMENT	COLUMN ELEMENT	ELEMENTO COLUMNA
14	436088	1	ELEM. BRACCIO PRINCIPALE	ELEMENT BRAS PRINCIPAL	HAUPTARMELEMENT	MAIN ARM ELEMENT	ELEM. BRAZO PRINC.
15	436087	1	ELEMENTO SFILO BRACCI	ELEMENT EXTENS. BRAS	ARMAUSZIEHENELEMENT	ARM EXTENSION ELEMENT	ELEMENT EXT. BRAZOS
16	436089	1	ELEMENTO 1° ATTIVAZIONE	ELEMENT 1E ACTIVATION	1.BETÄTIGUNSELEMENT	1ST ACTIVAT. ELEMENT	ELEMENTO 1A ACTIVAC.
17	436084	1	ELEMENTO	ELEMENT	ELEMENT	ELEMENT	ELEMENTO
18	436094	1	VALVOLA	SOUPAPE	VENTIL	VALVE	VALVULA
19	436083	1	BLOCCHETTO	BLOC	BLOCK	BLOCK	BLOQUETE
20	436093	1	TARGHETTA	AUTOCOLLANT	SCHILD	DECAL	ETIQUETA

DISTRIBUTORE LC - 6 ELEMENTI - 24 V

** Distributeur LC - 6 éléments - 24 V*
** LC Steuerventilblock - 6 Elemente - 24 V*
** LC control valve block - 6 elements - 24 V*
** Distribuidor LC - 6 elementos - 24 V*

TAV. GN.08.01

matr. G.A98.0001

SERIE 3 P

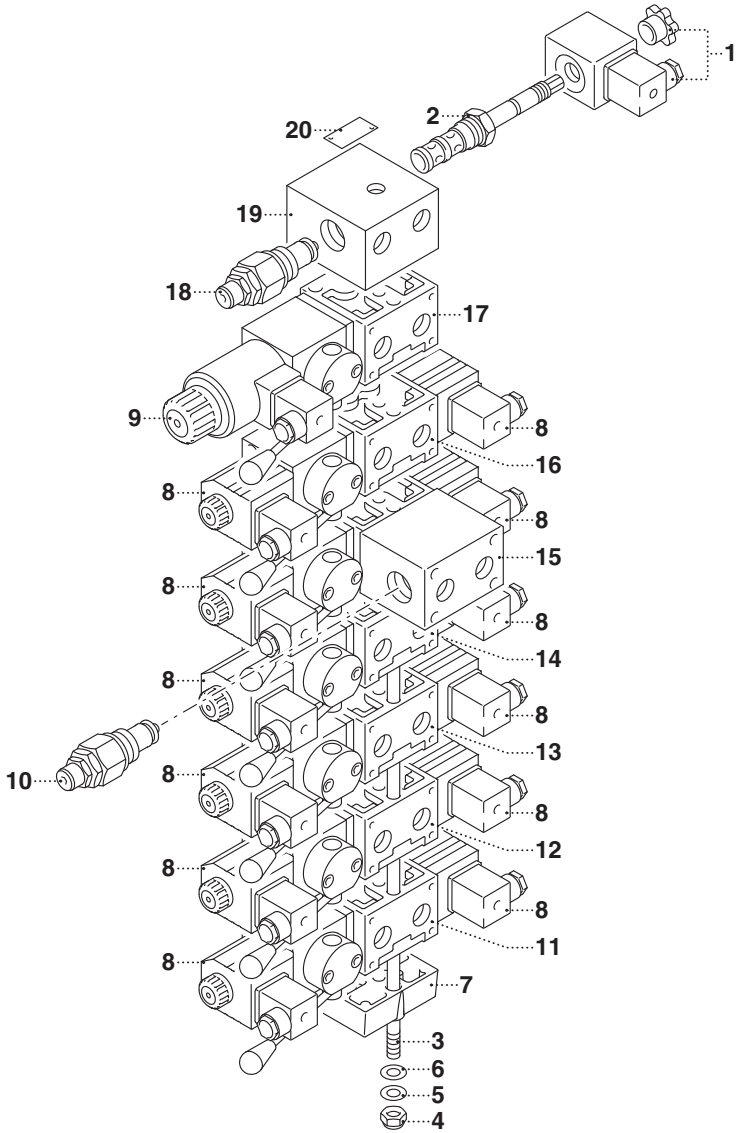

UN01-R-1369-NF

UNISTUDIO - Modena

POS.	N° CODICE	Q.	DESCRIZIONE	DESIGNATION	BENENNUNG	DESCRIPTION	DENOMINACIONES
1	395380	1	BOBINA	BOBINE	SPULE	COIL	BOBINA
2	204055	1	VALVOLA	SOUPAPE	VENTIL	VALVE	VALVULA
3	436092	3	TIRANTE	TIRANT	ZUGSTANGE	TIEROD	TIRANTE
4	191035	3	DADO	ECROU	MUTTER	NUT	TUERCA
5	417025	3	RONDELLA	RONDELLE	SCHEIBE	WASHER	ARANDELA
6	417004	1	RONDELLA	RONDELLE	SCHEIBE	WASHER	ARANDELA
7	436082	1	FIANCATA	COTE	SEITENWAND	SIDE PANEL	LADO
8	436103	12	BOBINA	BOBINE	SPULE	COIL	BOBINA
9	436104	1	BOBINA	BOBINE	SPULE	COIL	BOBINA
10	436106	1	VALVOLA	SOUPAPE	VENTIL	VALVE	VALVULA
11	436096	1	ELEMENTO STABILIZZATORE	ELEMENT STABILISATEUR	STABILISATORELEMENT	STABILISATOR ELEMENT	ELEM. ESTABILIZADOR
12	436097	1	ELEMENTO ROTAZIONE	ELEMENT ROTATION	DREHUNGELEMENT	ROTATION ELEMENT	ELEMENTO ROTACION
13	436098	1	ELEMENTO COLONNA	ELEMENT COLONNE	SÄULEELEMENT	COLUMN ELEMENT	ELEMENTO COLUMNA
14	436099	1	ELEM. BRACCIO PRINCIPALE	ELEMENT BRAS PRINCIPAL	HAUPTARMELEMENT	MAIN ARM ELEMENT	ELEM. BRAZO PRINC.
15	436098	1	ELEMENTO SFILO BRACCI	ELEMENT EXTENS. BRAS	ARMAUSZIEHENELEMENT	ARM EXTENSION ELEMENT	ELEMENTO EXT. BRAZOS
16	436100	1	ELEMENTO 1° ATTIVAZIONE	ELEMENT 1E ACTIVATION	1.BETÄTIGUNSELEMENT	1ST ACTIVAT. ELEMENT	ELEMENTO 1A ACTIVAC.
17	436095	1	ELEMENTO	ELEMENT	ELEMENT	ELEMENT	ELEMENTO
18	436094	1	VALVOLA	SOUPAPE	VENTIL	VALVE	VALVULA
19	436083	1	BLOCCHETTO	BLOC	BLOCK	BLOCK	BLOQUETE
20	436093	1	TARGHETTA	AUTOCOLLANT	SCHILD	DECAL	ETIQUETA

TARGHETTE COMANDI

** Autocollants commandes*
** Steuerungsschilder*
** Control decals*
** Etiquetas mandos*

TAV. GO.01.01

matr. G.A98.0001

SERIE 2.8

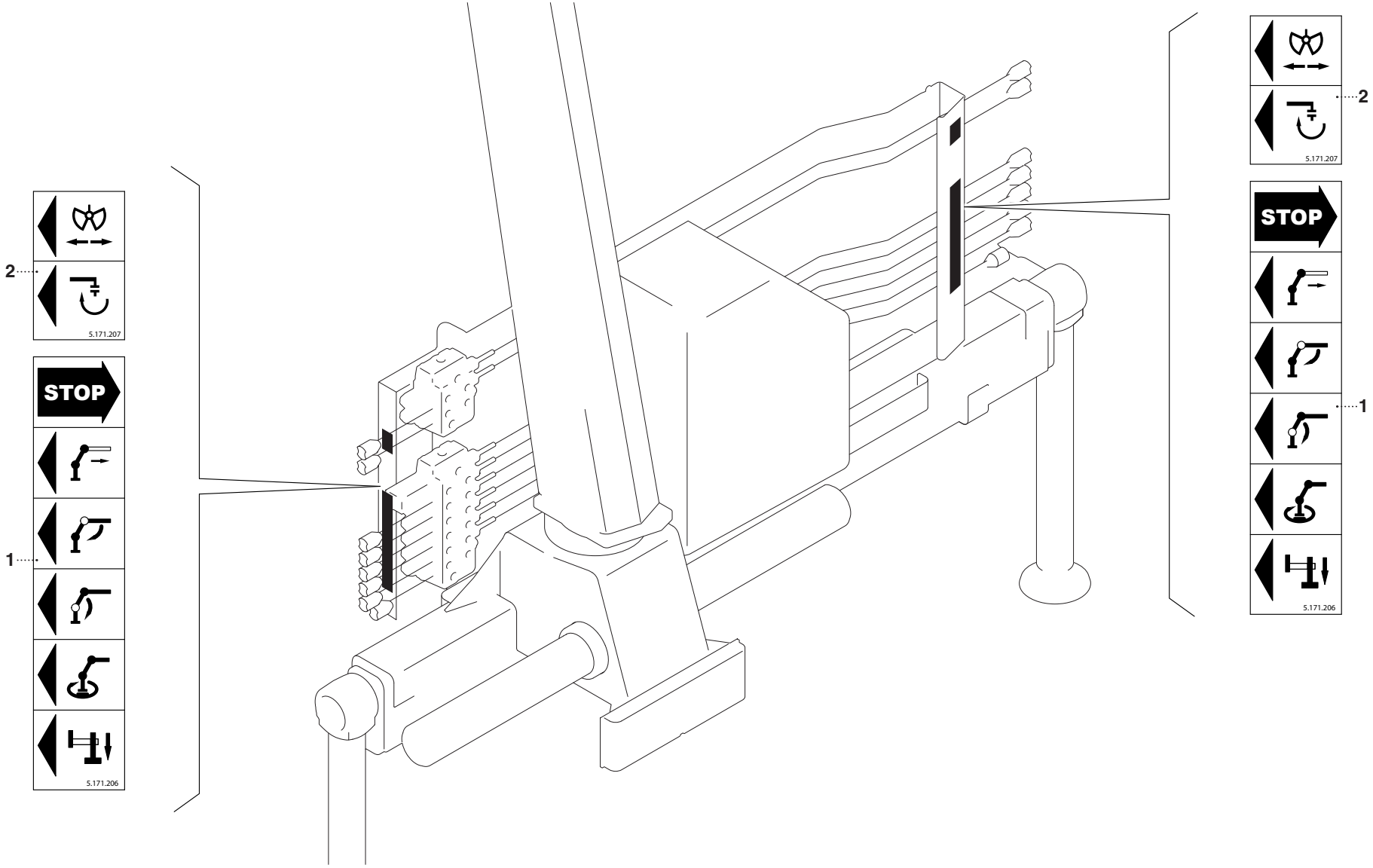

UN01-R-1347-EF

UNISTUDIO - Modena

POS.	N° CODICE	Q.	DESCRIZIONE	DESIGNATION	BENENNUNG	DESCRIPTION	DENOMINACIONES
1	171206	2	TARGHETTA	AUTOCOLLANT	SCHILD	DECAL	ETIQUETA
2	171207	2	TARGHETTA	AUTOCOLLANT	SCHILD	DECAL	ETIQUETA

TARGHETTE COMANDI

** Autocollants commandes*
** Steuerungsschilder*
** Control decals*
** Etiquetas mandos*

TAV. GO.01.02

matr. G.A98.0001

SERIE 3 P

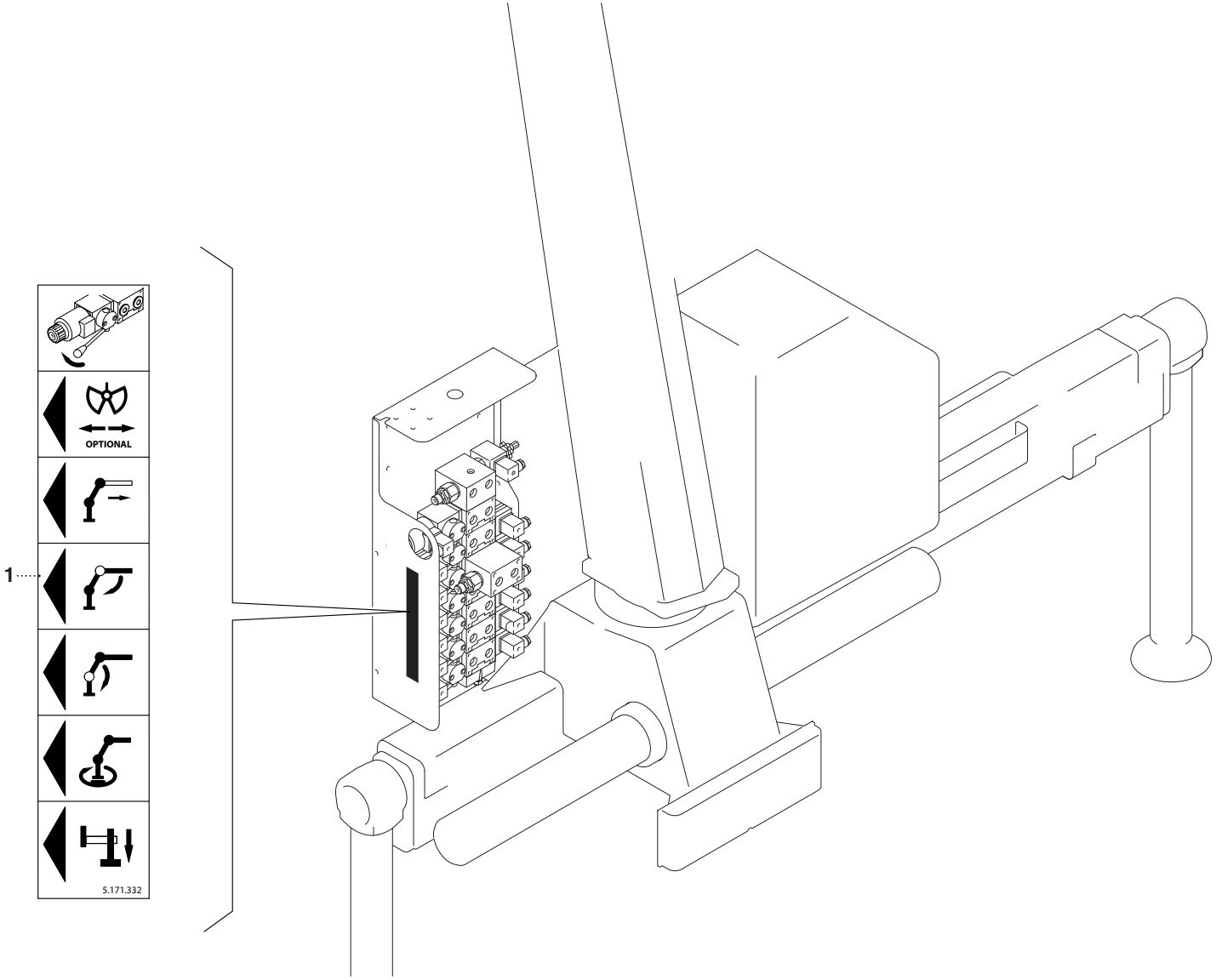

UN01-R-1371-NF

UNISTUDIO - Modena

POS.	N° CODICE	Q.	DESCRIZIONE	DESIGNATION	BENENNUNG	DESCRIPTION	DENOMINACIONES
1	171332	1	TARGHETTA	AUTOCOLLANT	SCHILD	DECAL	ETIQUETA

TARGHETTE

* Autocollants
* Schilder
* Decals
* Etiquetas

TAV. GO.02.01

matr. G.A98.0001

SERIE 2.8

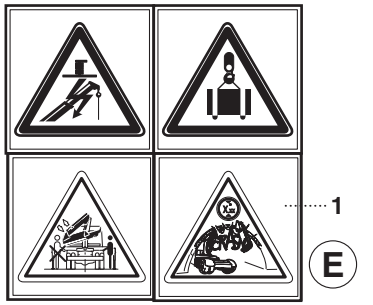

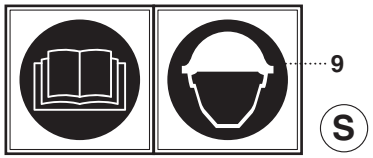

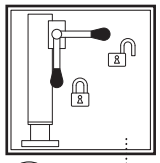

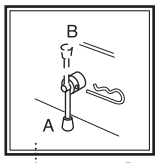

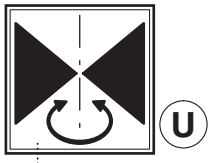

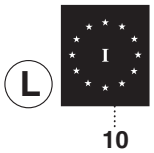

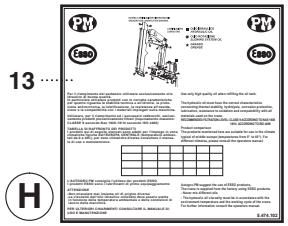

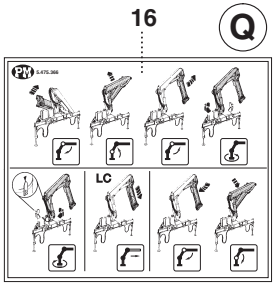

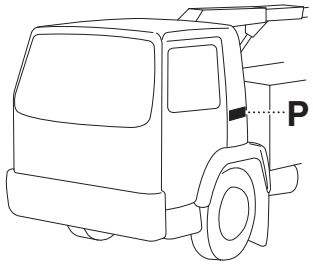

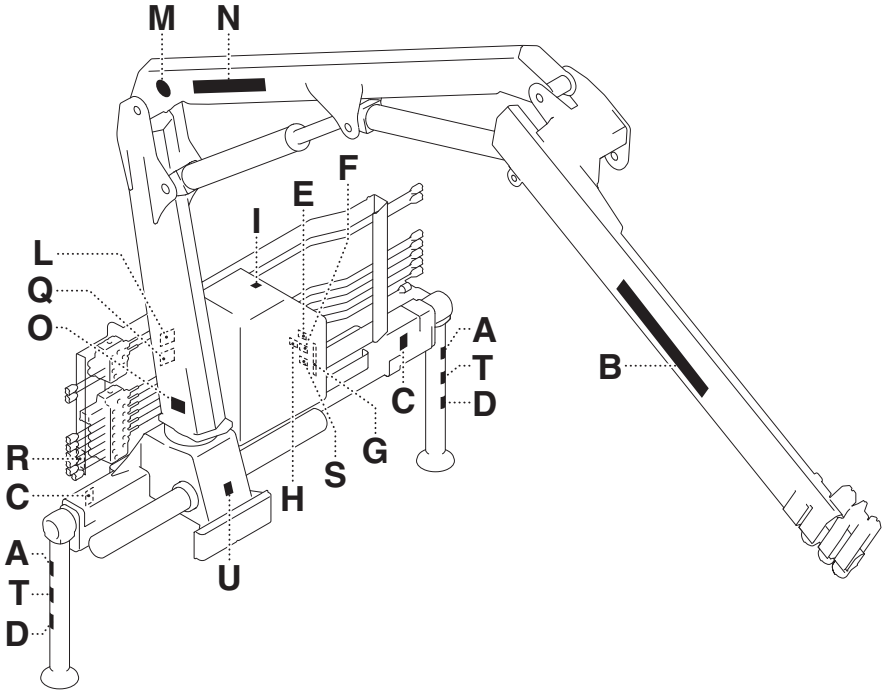

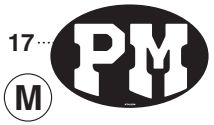

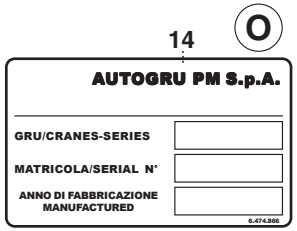

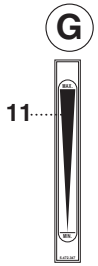

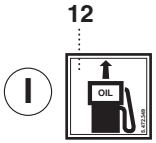

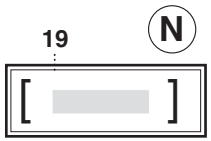

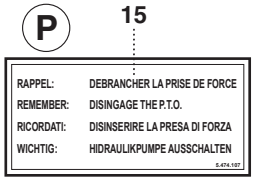

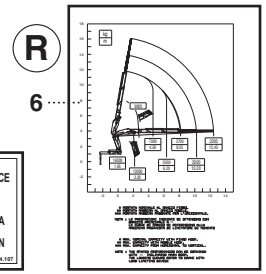

UN01-R-1348-EF

UNISTUDIO - Modena

POS.		N° CODICE	Q.	DESCRIZIONE	DESIGNATION	BENENNUNG	DESCRIPTION	DENOMINACIONES
1	✖	478539	1	TARGHETTA	AUTOCOLLANT	SCHILD	DECAL	ETIQUETA
2	✖	478540	1	TARGHETTA	AUTOCOLLANT	SCHILD	DECAL	ETIQUETA
3	■	478541	2	TARGHETTA	AUTOCOLLANT	SCHILD	DECAL	ETIQUETA
4	■	478542	2	TARGHETTA	AUTOCOLLANT	SCHILD	DECAL	ETIQUETA
5	■	478543	2	TARGHETTA	AUTOCOLLANT	SCHILD	DECAL	ETIQUETA
6	●	171209 (1)	2	TARGHETTA (2821)	AUTOCOLLANT	SCHILD	DECAL	ETIQUETA
6	●	171210 (2)	2	TARGHETTA (2821)	AUTOCOLLANT	SCHILD	DECAL	ETIQUETA
6	✱	171211 (1)	2	TARGHETTA (2822)	AUTOCOLLANT	SCHILD	DECAL	ETIQUETA
6	✱	171212 (2)	2	TARGHETTA (2822)	AUTOCOLLANT	SCHILD	DECAL	ETIQUETA
6	▲	171213 (1)	2	TARGHETTA (2823)	AUTOCOLLANT	SCHILD	DECAL	ETIQUETA
6	▲	171214 (2)	2	TARGHETTA (2823)	AUTOCOLLANT	SCHILD	DECAL	ETIQUETA
7	■	478553	2	TARGHETTA	AUTOCOLLANT	SCHILD	DECAL	ETIQUETA
8	✖	478546	1	TARGHETTA	AUTOCOLLANT	SCHILD	DECAL	ETIQUETA
9	✖	478547	1	TARGHETTA	AUTOCOLLANT	SCHILD	DECAL	ETIQUETA
10		472126	1	TARGHETTA	AUTOCOLLANT	SCHILD	DECAL	ETIQUETA
11	❍	472347	1	TARGHETTA	AUTOCOLLANT	SCHILD	DECAL	ETIQUETA
12	❍	472349	1	TARGHETTA	AUTOCOLLANT	SCHILD	DECAL	ETIQUETA
13		474102	1	TARGHETTA	AUTOCOLLANT	SCHILD	DECAL	ETIQUETA
14		474866	1	TARGHETTA	AUTOCOLLANT	SCHILD	DECAL	ETIQUETA
15	■	474107	1	TARGHETTA	AUTOCOLLANT	SCHILD	DECAL	ETIQUETA
16	❍	475366	1	TARGHETTA	AUTOCOLLANT	SCHILD	DECAL	ETIQUETA
17	❍	472386	2	TARGHETTA	AUTOCOLLANT	SCHILD	DECAL	ETIQUETA
18	❍	478445	2	TARGHETTA	AUTOCOLLANT	SCHILD	DECAL	ETIQUETA
19	●✱▲	171208	2	TARGHETTA	AUTOCOLLANT	SCHILD	DECAL	ETIQUETA

TARGHETTE

* Autocollants
* Schilder
* Decals

* Etiquetas

TAV. GO.02.01

matr. G.A98.0001

SERIE 2.8

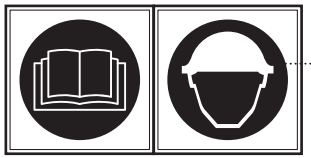

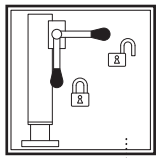

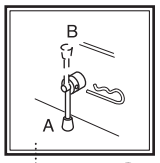

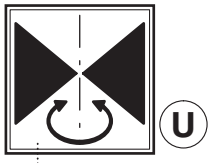

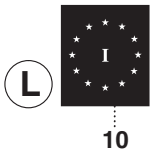

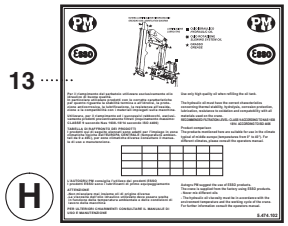

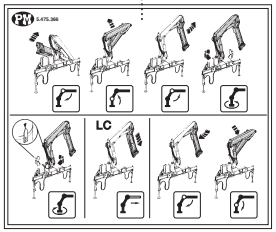

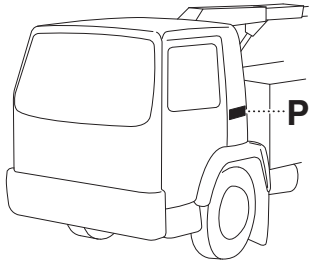

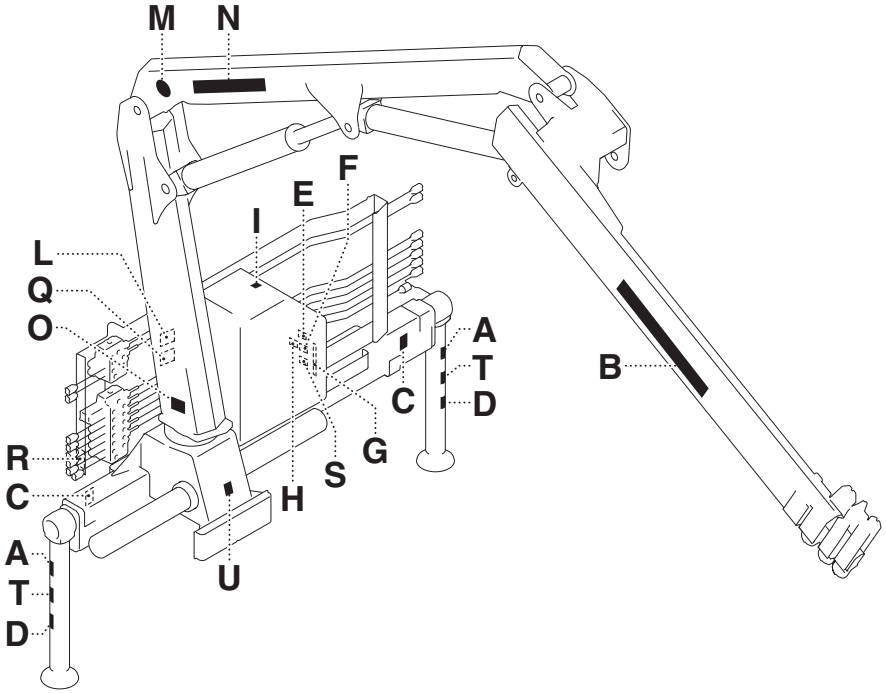

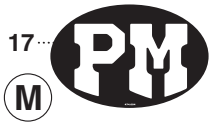

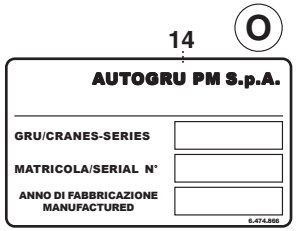

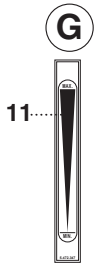

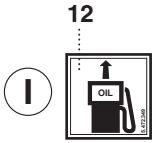

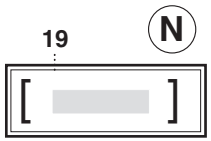

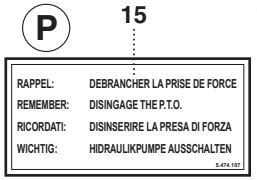

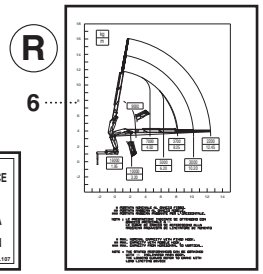

UN01-R-1348-EF

UNISTUDIO - Modena

POS.	N° CODICE	Q.	DESCRIZIONE	DESIGNATION	BENENNUNG	DESCRIPTION	DENOMINACIONES
■	289905		KIT TARGHETTA	KIT AUTOCOLLANT	SCHILDSATZ	DECAL KIT	KIT ETIQUETA
❍	289906		KIT TARGHETTA	KIT AUTOCOLLANT	SCHILDSATZ	DECAL KIT	KIT ETIQUETA
✖	289907		KIT TARGHETTA	KIT AUTOCOLLANT	SCHILDSATZ	DECAL KIT	KIT ETIQUETA
●	280642		KIT TARGHETTA (2821)	KIT AUTOCOLLANT	SCHILDSATZ	DECAL KIT	KIT ETIQUETA
✱	280643		KIT TARGHETTA (2822)	KIT AUTOCOLLANT	SCHILDSATZ	DECAL KIT	KIT ETIQUETA
▲	280644		KIT TARGHETTA (2823)	KIT AUTOCOLLANT	SCHILDSATZ	DECAL KIT	KIT ETIQUETA

(1) SENZA LIMITATORE DI CARICO - *SANS LIMITEUR DE CHARGE* - HONE LASTBEGRENZER - *WITHOUT LOAD LIMITING DEVICE* - SIN LIMITADOR DE CARGA

(2) CON LIMITATORE DI CARICO - *AVEC LIMITEUR DE CHARGE* - MIT LASTBEGRENZER - *WITH LOAD LIMITING DEVICE* - CON LIMITADOR DE CARGA

TARGHETTE

* Autocollants
* Schilder
* Decals
* Etiquetas

TAV. GO.02.02

matr. G.A98.0001

SERIE 3 P

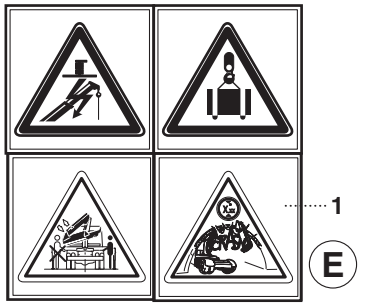

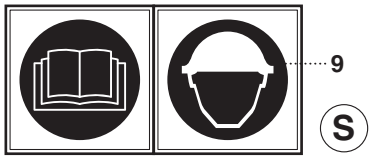

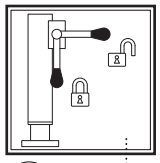

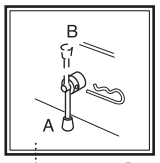

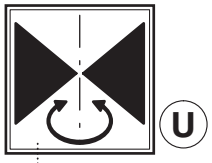

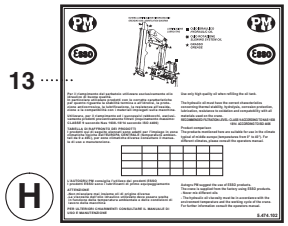

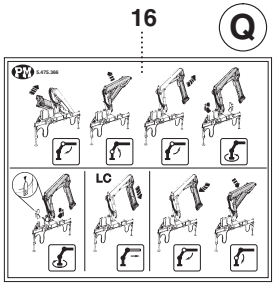

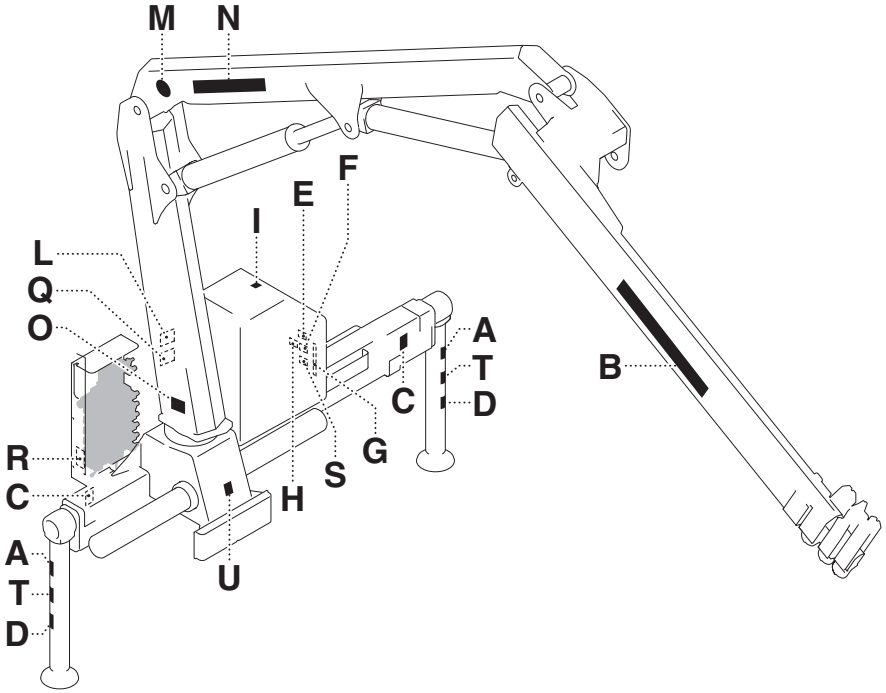

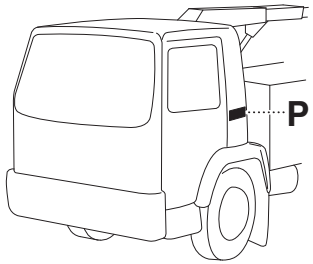

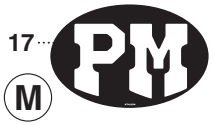

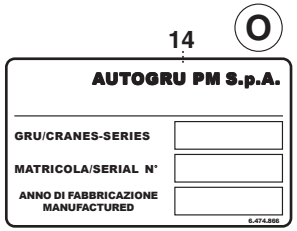

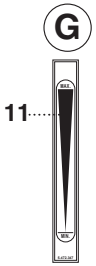

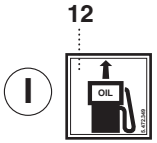

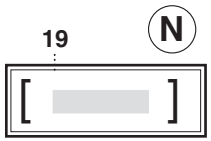

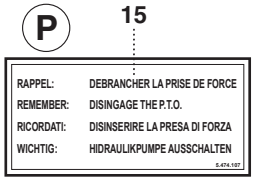

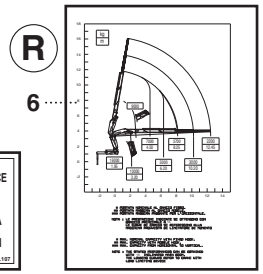

UN01-R-1373-NF

UNISTUDIO - Modena

POS.		N° CODICE	Q.	DESCRIZIONE	DESIGNATION	BENENNUNG	DESCRIPTION	DENOMINACIONES
1	✖	478539	1	TARGHETTA	AUTOCOLLANT	SCHILD	DECAL	ETIQUETA
2	✖	478540	1	TARGHETTA	AUTOCOLLANT	SCHILD	DECAL	ETIQUETA
3	■	478541	2	TARGHETTA	AUTOCOLLANT	SCHILD	DECAL	ETIQUETA
4	■	478542	2	TARGHETTA	AUTOCOLLANT	SCHILD	DECAL	ETIQUETA
5	■	478543	2	TARGHETTA	AUTOCOLLANT	SCHILD	DECAL	ETIQUETA
6	●	171299 (1)	2	TARGHETTA (3021 P)	AUTOCOLLANT	SCHILD	DECAL	ETIQUETA
6	●	171300 (2)	2	TARGHETTA (3021 P)	AUTOCOLLANT	SCHILD	DECAL	ETIQUETA
6	✱	171301 (1)	2	TARGHETTA (3022 P)	AUTOCOLLANT	SCHILD	DECAL	ETIQUETA
6	✱	171302 (2)	2	TARGHETTA (3022 P)	AUTOCOLLANT	SCHILD	DECAL	ETIQUETA
6	▲	171303 (1)	2	TARGHETTA (3023 P)	AUTOCOLLANT	SCHILD	DECAL	ETIQUETA
6	▲	171304 (2)	2	TARGHETTA (3023 P)	AUTOCOLLANT	SCHILD	DECAL	ETIQUETA
7	■	478553	2	TARGHETTA	AUTOCOLLANT	SCHILD	DECAL	ETIQUETA
8	✖	478546	1	TARGHETTA	AUTOCOLLANT	SCHILD	DECAL	ETIQUETA
9	✖	478547	1	TARGHETTA	AUTOCOLLANT	SCHILD	DECAL	ETIQUETA
10		472126	1	TARGHETTA	AUTOCOLLANT	SCHILD	DECAL	ETIQUETA
11	❍	472347	1	TARGHETTA	AUTOCOLLANT	SCHILD	DECAL	ETIQUETA
12	❍	472349	1	TARGHETTA	AUTOCOLLANT	SCHILD	DECAL	ETIQUETA
13		474102	1	TARGHETTA	AUTOCOLLANT	SCHILD	DECAL	ETIQUETA
14		474866	1	TARGHETTA	AUTOCOLLANT	SCHILD	DECAL	ETIQUETA
15	■	474107	1	TARGHETTA	AUTOCOLLANT	SCHILD	DECAL	ETIQUETA
16	❍	475366	1	TARGHETTA	AUTOCOLLANT	SCHILD	DECAL	ETIQUETA
17	❍	472386	2	TARGHETTA	AUTOCOLLANT	SCHILD	DECAL	ETIQUETA
18	❍	478445	2	TARGHETTA	AUTOCOLLANT	SCHILD	DECAL	ETIQUETA
19	●✱▲	171285	2	TARGHETTA	AUTOCOLLANT	SCHILD	DECAL	ETIQUETA

TARGHETTE

* Autocollants
* Schilder
* Decals
* Etiquetas

TAV. GO.02.02

matr. G.A98.0001

SERIE 3 P

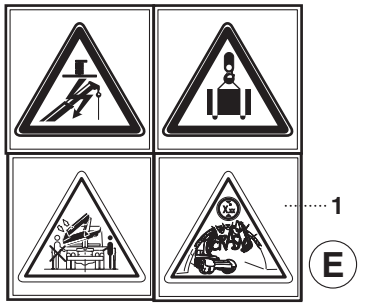

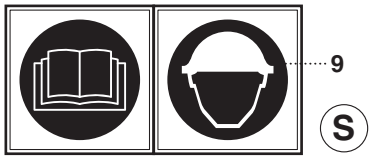

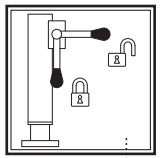

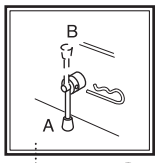

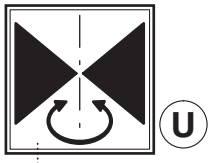

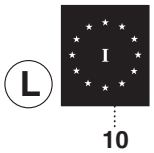

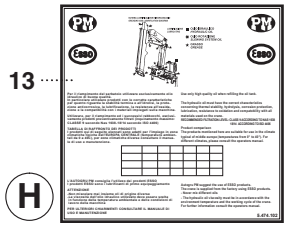

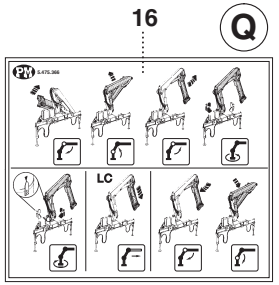

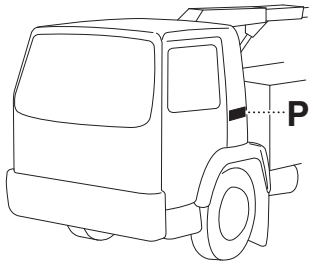

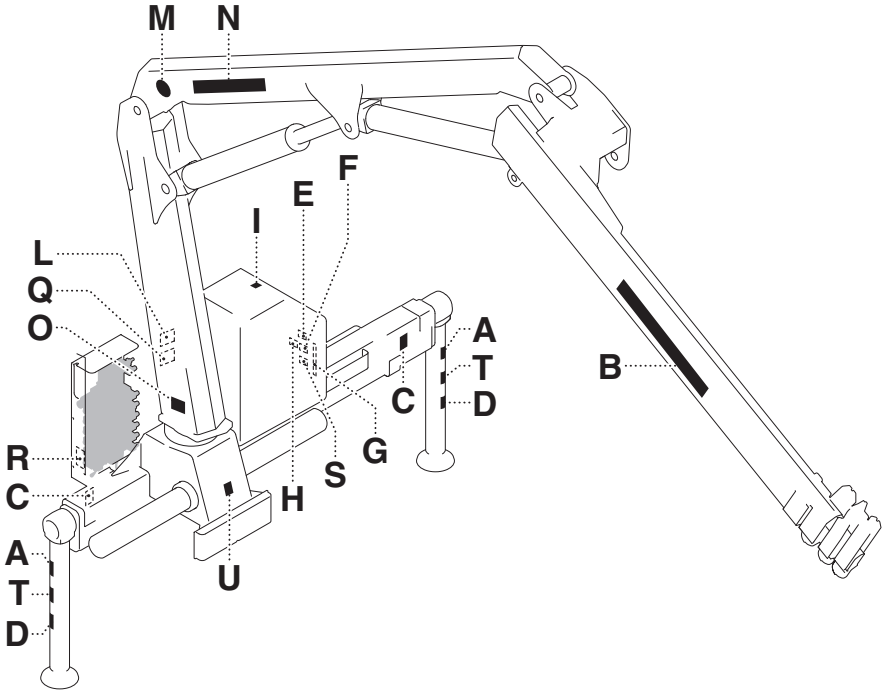

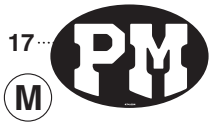

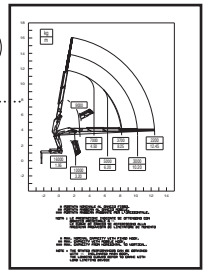

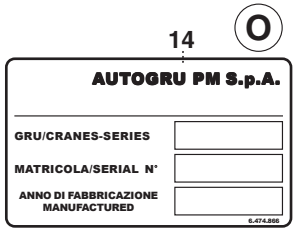

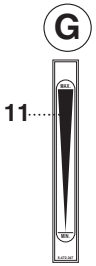

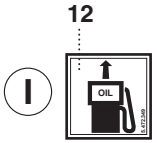

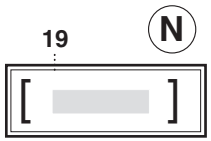

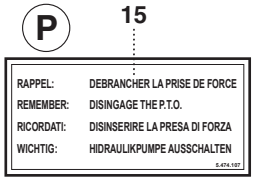

UN01-R-1373-NF

UNISTUDIO - Modena

POS.	N° CODICE	Q.	DESCRIZIONE	DESIGNATION	BENENNUNG	DESCRIPTION	DENOMINACIONES
■	289905		KIT TARGHETTA	KIT AUTOCOLLANT	SCHILDSATZ	DECAL KIT	KIT ETIQUETA
❍	289906		KIT TARGHETTA	KIT AUTOCOLLANT	SCHILDSATZ	DECAL KIT	KIT ETIQUETA
✖	289907		KIT TARGHETTA	KIT AUTOCOLLANT	SCHILDSATZ	DECAL KIT	KIT ETIQUETA
●	280752		KIT TARGHETTA (3021 P)	KIT AUTOCOLLANT	SCHILDSATZ	DECAL KIT	KIT ETIQUETA
✱	280753		KIT TARGHETTA (3022 P)	KIT AUTOCOLLANT	SCHILDSATZ	DECAL KIT	KIT ETIQUETA
▲	280754		KIT TARGHETTA (3023 P)	KIT AUTOCOLLANT	SCHILDSATZ	DECAL KIT	KIT ETIQUETA

(1) SENZA LIMITATORE DI CARICO - *SANS LIMITEUR DE CHARGE* - HONE LASTBEGRENZER - *WITHOUT LOAD LIMITING DEVICE* - SIN LIMITADOR DE CARGA

(2) CON LIMITATORE DI CARICO - *AVEC LIMITEUR DE CHARGE* - MIT LASTBEGRENZER - *WITH LOAD LIMITING DEVICE* - CON LIMITADOR DE CARGA

SUPPLEMENTI - ACCESSORI

OPTIONALS - ACCESSORIES

ZUSATZ - AUSTATTUNG

OPTIONS - ACCESSOIRES

OPCIONES - ACCESORIOS

LIMITATORE DI MOMENTO

* Limiteur de moment
* Momentbegrenzer
* Moment control device
* Sistema limitador de momento

TAV. SU.01.01 1/2

matr. G.A98.0001

SERIE 2.8

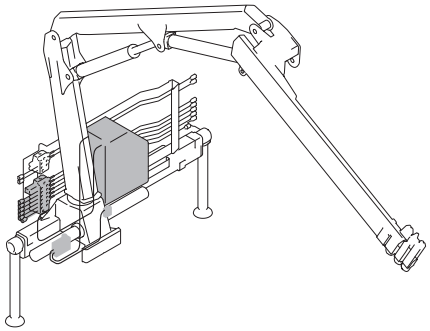

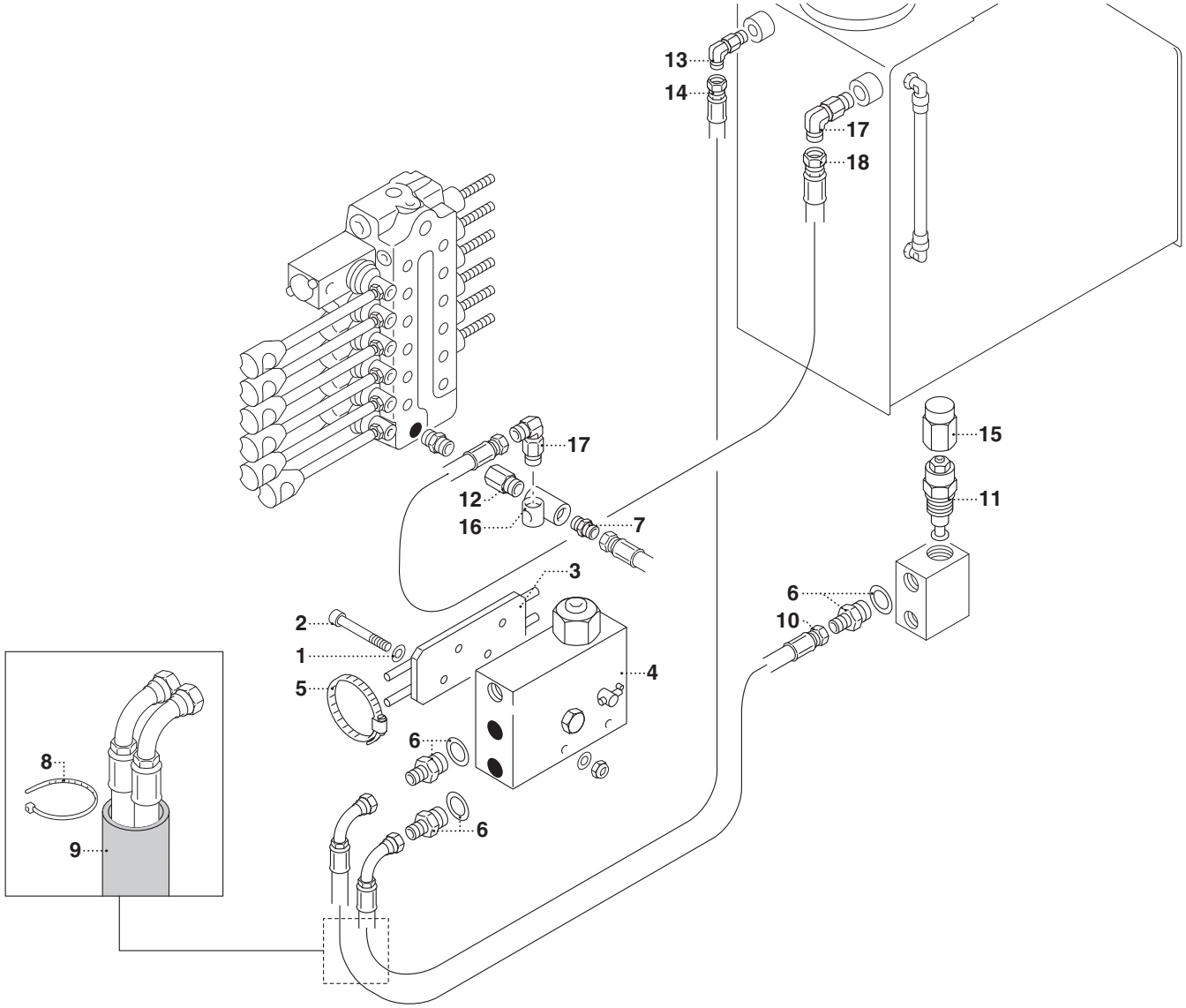

UN01-R-1349-EF

UNISTUDIO - Modena

POS.	N° CODICE	Q.	DESCRIZIONE	DESIGNATION	BENENNUNG	DESCRIPTION	DENOMINACIONES
1	417025	2	RONDELLA	RONDELLE	SCHEIBE	WASHER	ARANDELA
2	497136	2	VITE	VIS	SCHRAUBE	SCREW	TORNILLO
3	467457	1	SUPPORTO	SUPPORT	TRÄGER	SUPPORT	SOPORTE
4	495461	1	VALVOLA	SOUPAPE	VENTIL	VALVE	VALVULA
5	207006	2	FASCETTA	COLLIER	HALTEBAND	CLAMP	ABRAZADERA
6	409664	3	RACCORDO	RACCORD	ANSCHLUSS	FITTING	RACOR
7	409610	1	RACCORDO	RACCORD	ANSCHLUSS	FITTING	RACOR
8	207064	2	FASCETTA	COLLIER	HALTEBAND	CLAMP	ABRAZADERA
9	276078	1	GUAINA	GAINE	MANTEL	SHEATH	VAINA
10	482391	1	TUBO FLESSIBILE	TUYAU FLEXIBLE	SCHLAUCH	FLEXIBLE HOSE	TUBO FLEXIBLE
11	495163	1	VALVOLA	SOUPAPE	VENTIL	VALVE	VALVULA
12	409630	1	RACCORDO	RACCORD	ANSCHLUSS	FITTING	RACOR
13	409619	1	RACCORDO	RACCORD	ANSCHLUSS	FITTING	RACOR
14	482392	1	TUBO FLESSIBILE	TUYAU FLEXIBLE	SCHLAUCH	FLEXIBLE HOSE	TUBO FLEXIBLE
15	176093	1	TAPPO	BOUCHON	VERSCHLUSSDECKEL	PLUG	TAPON
16	494343	1	CARCASSA	CARCASSE	GEHÄUSE	CASING	ARMAZON
17	409601	2	RACCORDO	RACCORD	ANSCHLUSS	FITTING	RACOR
18	482393	1	TUBO FLESSIBILE	TUYAU FLEXIBLE	SCHLAUCH	FLEXIBLE HOSE	TUBO FLEXIBLE

LIMITATORE DI MOMENTO

* Limiteur de moment
* Momentbegrenzer
* Moment control device
* Sistema limitador de momento

TAV. SU.01.01 2/2

matr. G.A98.0001

SERIE 2.8

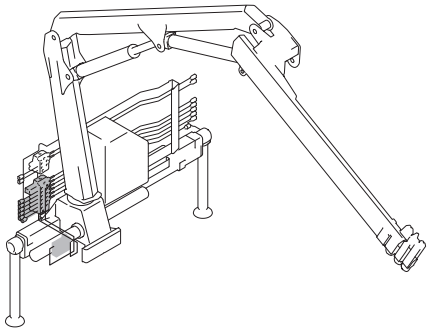

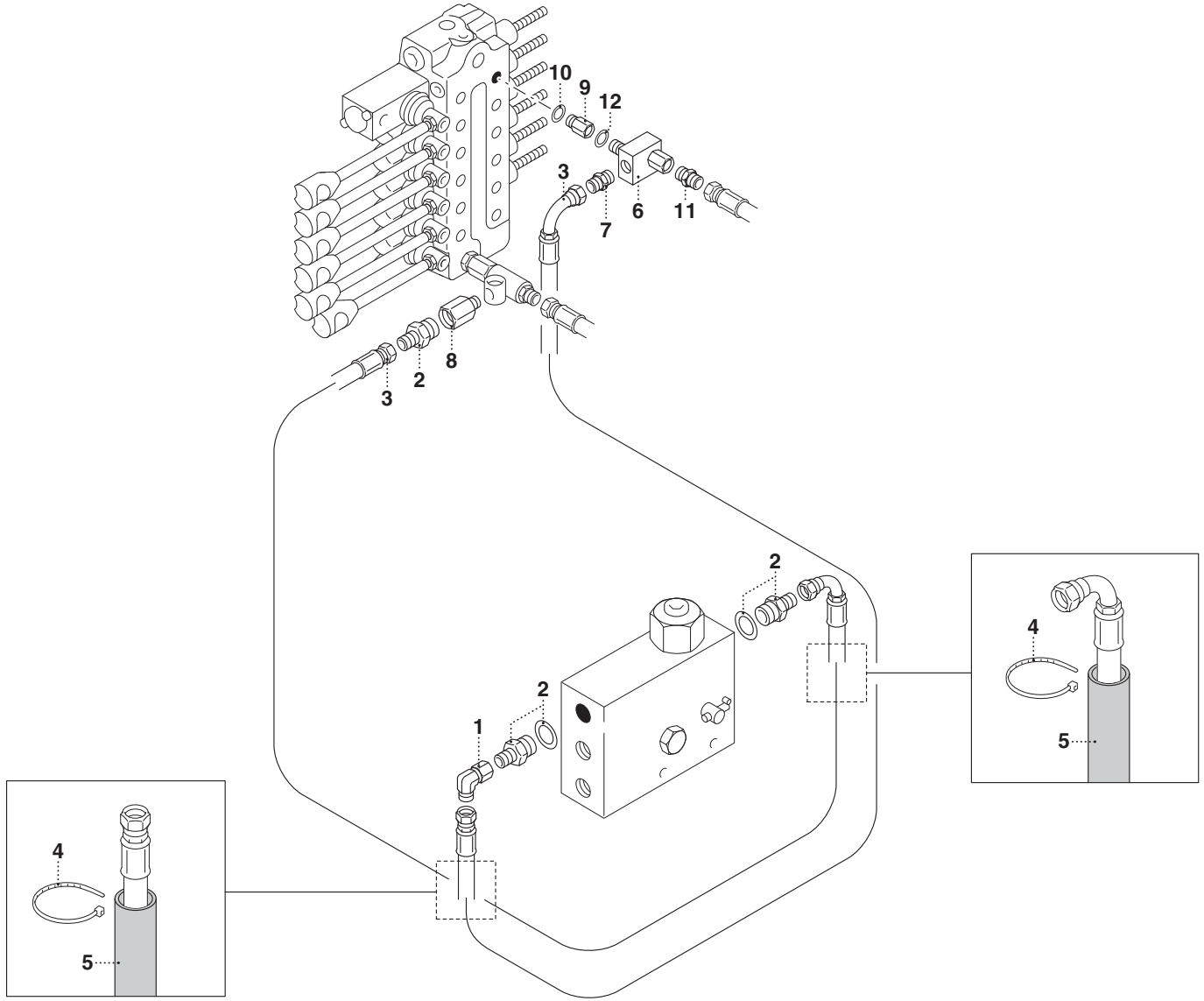

UN01-R-1350-EF

UNISTUDIO - Modena

POS.	N° CODICE	Q.	DESCRIZIONE	DESIGNATION	BENENNUNG	DESCRIPTION	DENOMINACIONES
1	410080	1	RACCORDO	RACCORD	ANSCHLUSS	FITTING	RACOR
2	409664	3	RACCORDO	RACCORD	ANSCHLUSS	FITTING	RACOR
3	485964	2	TUBO FLESSIBILE	TUYAU FLEXIBLE	SCHLAUCH	FLEXIBLE HOSE	TUBO FLEXIBLE
4	207064	4	FASCETTA	COLLIER	HALTEBAND	CLAMP	ABRAZADERA
5	276078	1	GUAINA	GAINE	MANTEL	SHEATH	VAINA
6	409189	1	RACCORDO	RACCORD	ANSCHLUSS	FITTING	RACOR
7	409665	1	RACCORDO	RACCORD	ANSCHLUSS	FITTING	RACOR
8	494095	1	VALVOLA	SOUPAPE	VENTIL	VALVE	VALVULA
9	409908	1	RACCORDO	RACCORD	ANSCHLUSS	FITTING	RACOR
10	417096	1	RONDELLA	RONDELLE	SCHEIBE	WASHER	ARANDELA
11	409866	1	RACCORDO	RACCORD	ANSCHLUSS	FITTING	RACOR
12	417094	1	RONDELLA	RONDELLE	SCHEIBE	WASHER	ARANDELA

LIMITATORE DI MOMENTO - DISTRIBUTORE LC

** Limiteur de moment - Distributeur LC*
** Momentbegrenzer - LC Steuerventilblock*
** Moment control device - LC control valve block*
** Sistema limitador de momento - Distribuidor LC*

TAV. SU.01.02 1/2

matr. G.A98.0001

SERIE 3 P

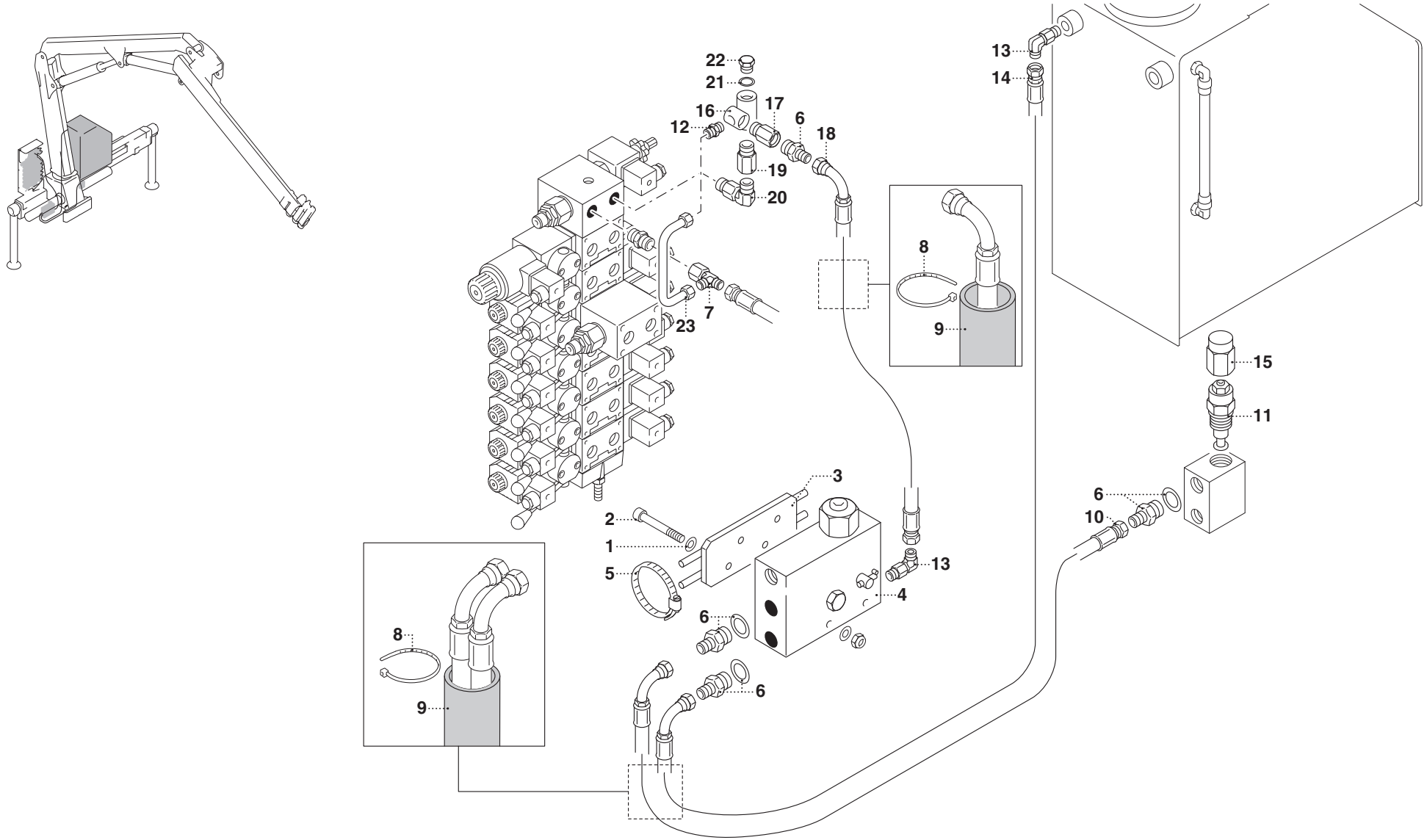

UN01-R-1372-NF

UNISTUDIO - Modena

POS.	N° CODICE	Q.	DESCRIZIONE	DESIGNATION	BENENNUNG	DESCRIPTION	DENOMINACIONES
1	417025	2	RONDELLA	RONDELLE	SCHEIBE	WASHER	ARANDELA
2	497136	2	VITE	VIS	SCHRAUBE	SCREW	TORNILLO
3	467457	1	SUPPORTO	SUPPORT	TRÄGER	SUPPORT	SOPORTE
4	495461	1	VALVOLA	SOUPAPE	VENTIL	VALVE	VALVULA
5	207006	2	FASCETTA	COLLIER	HALTEBAND	CLAMP	ABRAZADERA
6	409664	4	RACCORDO	RACCORD	ANSCHLUSS	FITTING	RACOR
7	409616	1	RACCORDO	RACCORD	ANSCHLUSS	FITTING	RACOR
8	207064	4	FASCETTA	COLLIER	HALTEBAND	CLAMP	ABRAZADERA
9	276078	2	GUAINA	GAINE	MANTEL	SHEATH	VAINA
10	482391	1	TUBO FLESSIBILE	TUYAU FLEXIBLE	SCHLAUCH	FLEXIBLE HOSE	TUBO FLEXIBLE
11	495163	1	VALVOLA	SOUPAPE	VENTIL	VALVE	VALVULA
12	409610	1	RACCORDO	RACCORD	ANSCHLUSS	FITTING	RACOR
13	409619	2	RACCORDO	RACCORD	ANSCHLUSS	FITTING	RACOR
14	482392	1	TUBO FLESSIBILE	TUYAU FLEXIBLE	SCHLAUCH	FLEXIBLE HOSE	TUBO FLEXIBLE
15	176093	1	TAPPO	BOUCHON	VERSCHLUSSDECKEL	PLUG	TAPON
16	494343	1	CARCASSA	CARCASSE	GEHÄUSE	CASING	ARMAZON
17	494095	1	VALVOLA	SOUPAPE	VENTIL	VALVE	VALVULA
18	485964	1	TUBO FLESSIBILE	TUYAU FLEXIBLE	SCHLAUCH	FLEXIBLE HOSE	TUBO FLEXIBLE
19	409630	1	RACCORDO	RACCORD	ANSCHLUSS	FITTING	RACOR
20	409601	1	RACCORDO	RACCORD	ANSCHLUSS	FITTING	RACOR
21	417094	1	RONDELLA	RONDELLE	SCHEIBE	WASHER	ARANDELA
22	471024	1	TAPPO	BOUCHON	VERSCHLUSSDECKEL	PLUG	TAPON
23	460121	1	TUBO RIGIDO	TUYAU RIGIDE	ROHR	PIPE	TUBO RIGIDO

LIMITATORE DI MOMENTO - DISTRIBUTORE LC

** Limiteur de moment - Distributeur LC*
** Momentbegrenzer - LC Steuerventilblock*
** Moment control device - LC control valve block*
** Sistema limitador de momento - Distribuidor LC*

TAV. SU.01.02 1/2

matr. G.A98.0001

SERIE 3 P

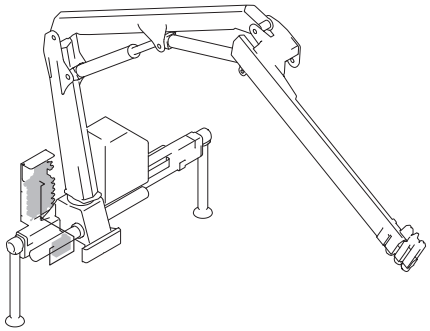

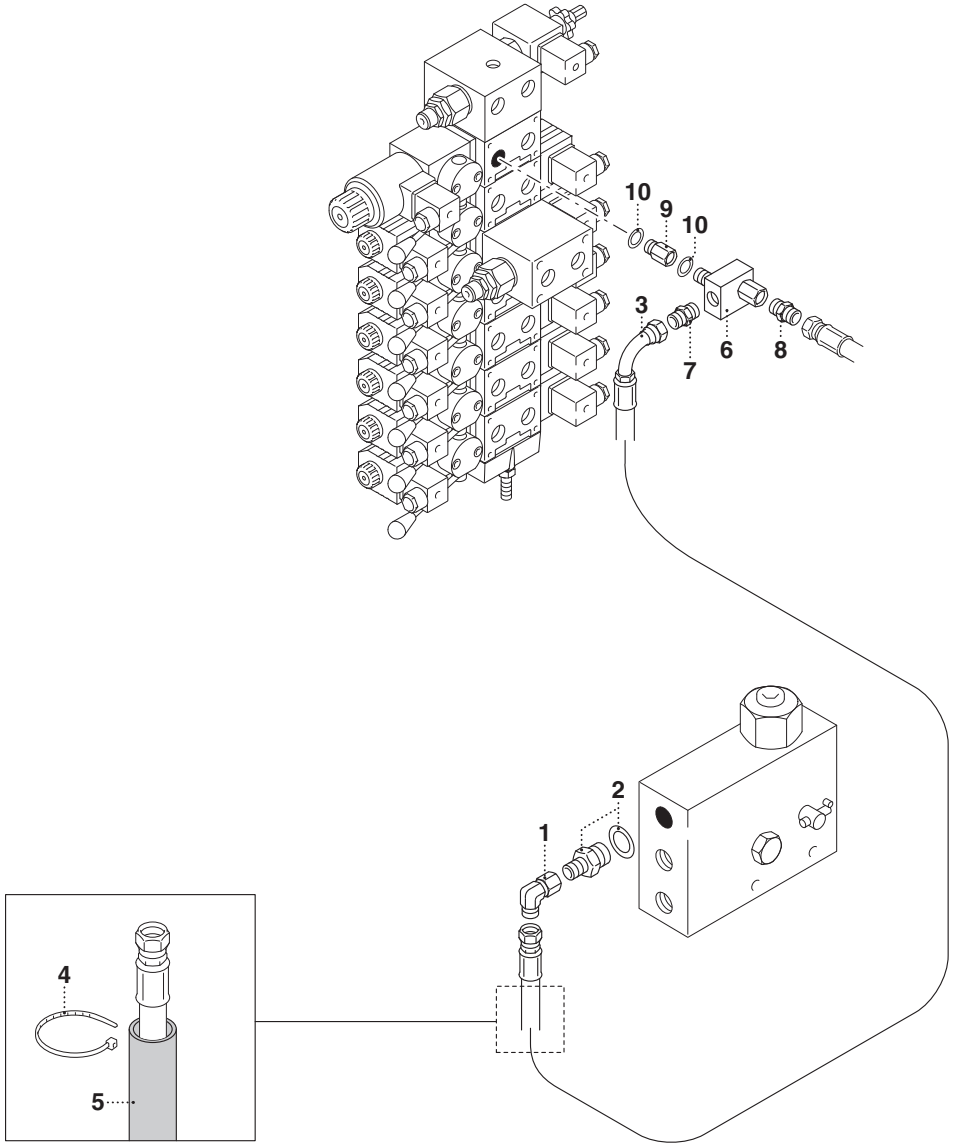

UN01-R-1374-NF

POS.	N° CODICE	Q.	DESCRIZIONE	DESIGNATION	BENENNUNG	DESCRIPTION	DENOMINACIONES
1	410080	1	RACCORDO	RACCORD	ANSCHLUSS	FITTING	RACOR
2	409664	1	RACCORDO	RACCORD	ANSCHLUSS	FITTING	RACOR
3	485964	1	TUBO FLESSIBILE	TUYAU FLEXIBLE	SCHLAUCH	FLEXIBLE HOSE	TUBO FLEXIBLE
4	207064	2	FASCETTA	COLLIER	HALTEBAND	CLAMP	ABRAZADERA
5	276078	1	GUAINA	GAINE	MANTEL	SHEATH	VAINA
6	409189	1	RACCORDO	RACCORD	ANSCHLUSS	FITTING	RACOR
7	409665	1	RACCORDO	RACCORD	ANSCHLUSS	FITTING	RACOR
8	409866	1	RACCORDO	RACCORD	ANSCHLUSS	FITTING	RACOR
9	164052	1	RACCORDO	RACCORD	ANSCHLUSS	FITTING	RACOR
10	417094	2	RONDELLA	RONDELLE	SCHEIBE	WASHER	ARANDELA

DOPPIO COMANDO (ATTIVAZIONI)

** Double commande (Activations)*
** Zweiseitige Steuerung (Aktivierungen)*
** Dual side control (Activations)*
** Mando bilateral (Activaciones)*

TAV. SV.01.01

matr. G.A98.0001

SERIE 2.8
3 P

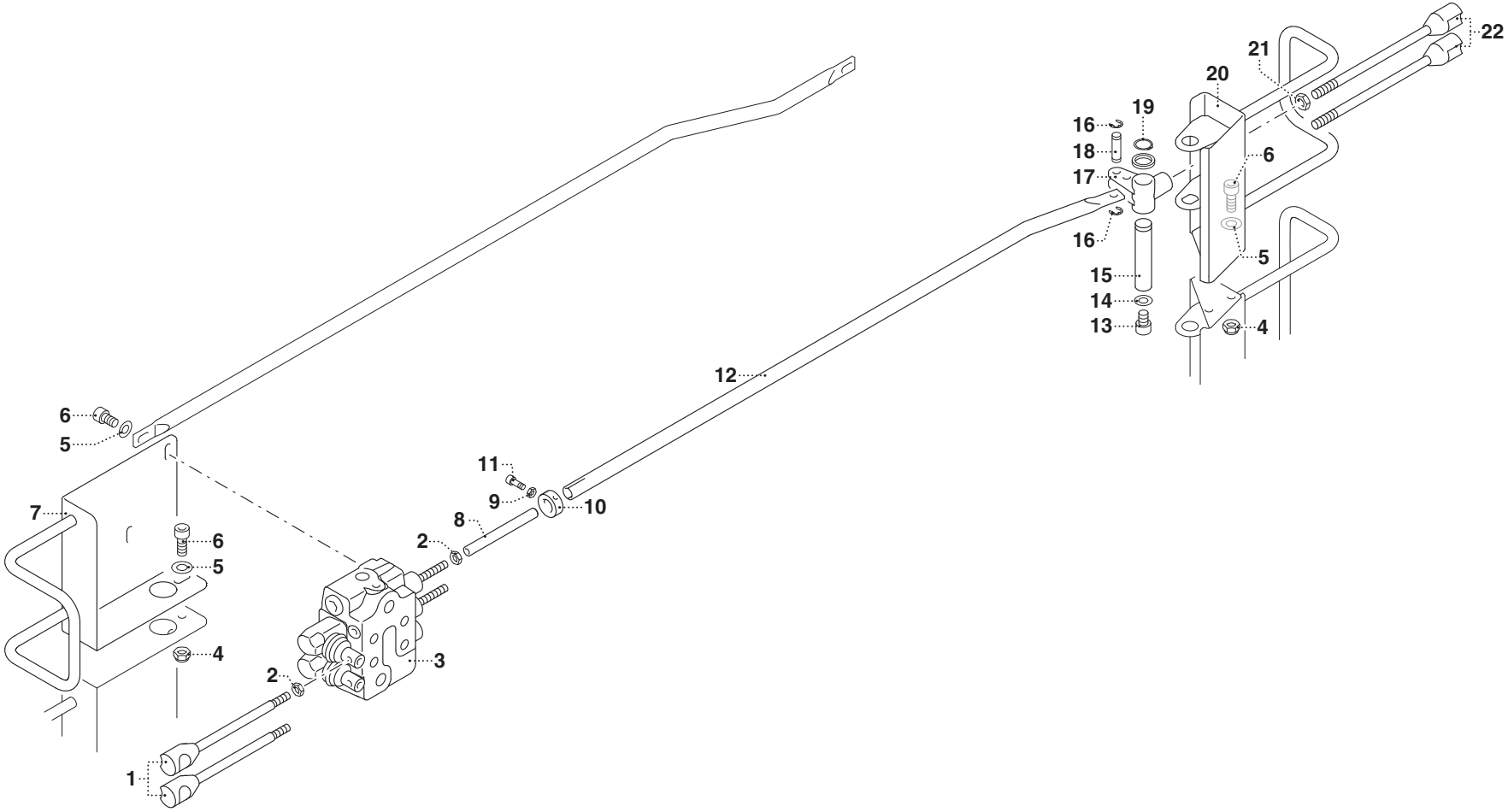

UN01-R-1351-EF

UNISTUDIO - Modena

POS.	N° CODICE	Q.	DESCRIZIONE	DESIGNATION	BENENNUNG	DESCRIPTION	DENOMINACIONES
1	120913	2	LEVA	LEVIER	HEBEL	LEVER	PALANCA
2	191063	4	DADO	ECROU	MUTTER	NUT	TUERCA
3	197576	1	DISTRIBUTORE	DISTRIBUTEUR	STEUERVENTIL	CONTROL VALVE BLOCK	DISTRIBUIDOR
4	191168	5	DADO	ECROU	MUTTER	NUT	TUERCA
5	417025	7	RONDELLA	RONDELLE	SCHEIBE	WASHER	ARANDELA
6	497130	7	VITE	VIS	SCHRAUBE	SCREW	TORNILLO
7	467454	1	SUPPORTO	SUPPORT	TRÄGER	SUPPORT	SOPORTE
8	283019	2	ATTACCO	ATTACHE	VERBINDUNG	COUPLING	ENCHUFE
9	191062	2	DADO	ECROU	MUTTER	NUT	TUERCA
10	112167	2	FERMO	ARRET	VERSTELLVORRICHTUNG	LOCK	TOPE
11	497118	2	VITE	VIS	SCHRAUBE	SCREW	TORNILLO
12	481329	2	TIRANTE	TIRANT	ZUGSTANGE	TIEROD	TIRANTE
13	497143	1	VITE	VIS	SCHRAUBE	SCREW	TORNILLO
14	417026	1	RONDELLA	RONDELLE	SCHEIBE	WASHER	ARANDELA
15	380437	1	PERNO	AXE	BOLZEN	PIN	PERNO
16	109159	4	ANELLO ELASTICO	JOINT D’ARRET	SPRENGRING	SPRING RING	ANILLO ELASTICO
17	131021	2	BIELLA	BIELLE	PLEUELSTANGE	LINKBAR	BIELA
18	379322	2	PERNO	AXE	BOLZEN	PIN	PERNO
19	109009	1	ANELLO ELASTICO	JOINT D’ARRET	SPRENGRING	SPRING RING	ANILLO ELASTICO
20	467453	1	SUPPORTO	SUPPORT	TRÄGER	SUPPORT	SOPORTE
21	191064	2	DADO	ECROU	MUTTER	NUT	TUERCA
22	122019	2	LEVA	LEVIER	HEBEL	LEVER	PALANCA

MANDATA E SCARICO (ATTIVAZIONI)

** Conduit en pression et retour (Activations)*
** Ausgus-und Auslaufschläuche (Aktivierungen)*
** Delivery and return (Activations)*
** Latiguillos de retorno (Activaciones)*

TAV. SV.02.01

matr. G.A98.0001

SERIE 2.8
3 P

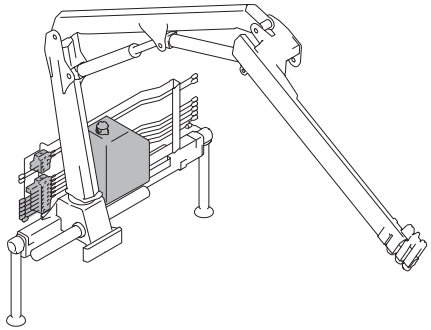

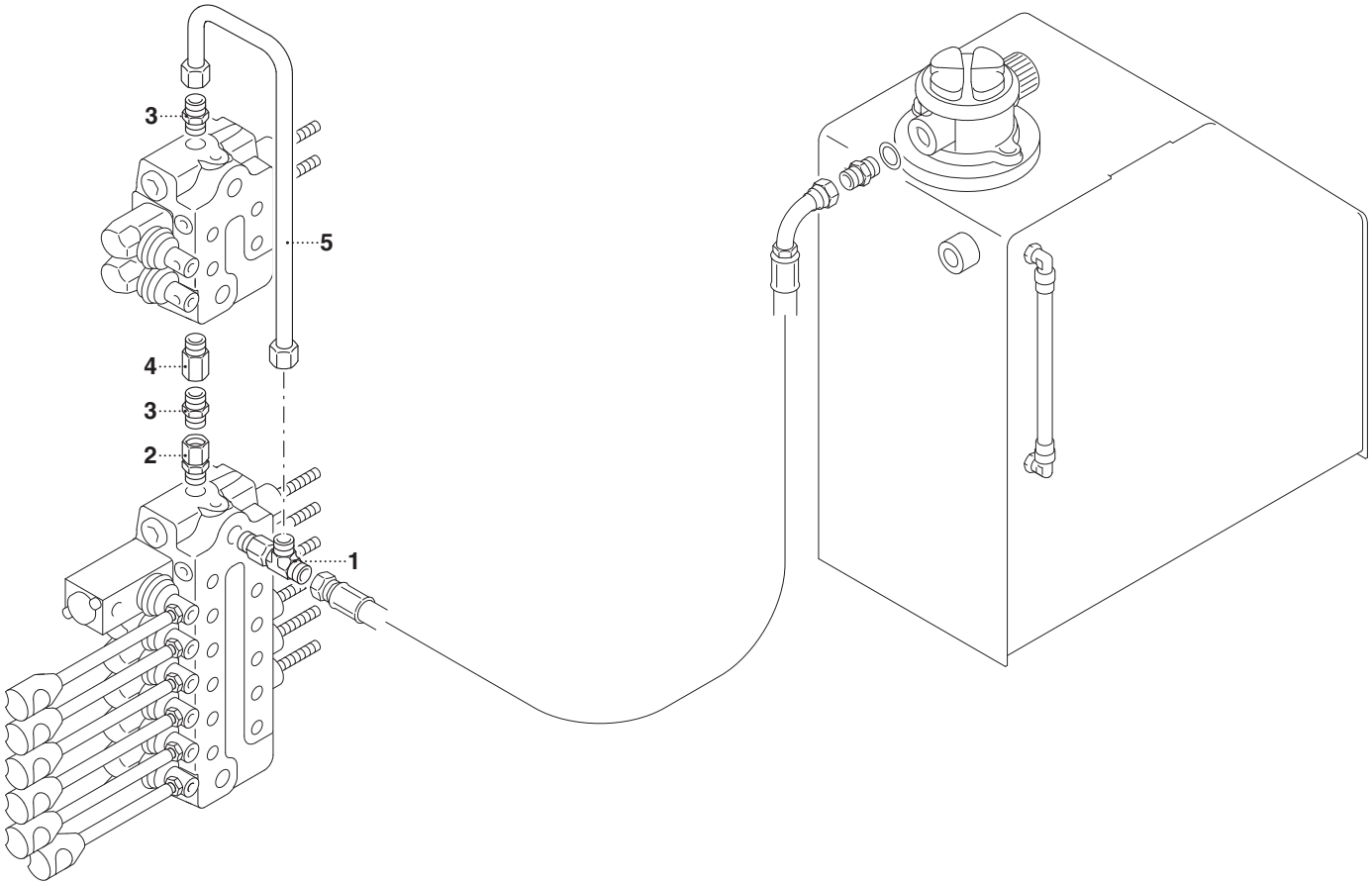

UN01-R-1352-EF

UNISTUDIO - Modena

POS.	N° CODICE	Q.	DESCRIZIONE	DESIGNATION	BENENNUNG	DESCRIPTION	DENOMINACIONES
1	410190	1	RACCORDO	RACCORD	ANSCHLUSS	FITTING	RACOR
2	494530	1	VALVOLA	SOUPAPE	VENTIL	VALVE	VALVULA
3	409610	2	RACCORDO	RACCORD	ANSCHLUSS	FITTING	RACOR
4	409630	1	RACCORDO	RACCORD	ANSCHLUSS	FITTING	RACOR
5	460077	1	TUBO RIGIDO	TUYAU RIGIDE	ROHR	PIPE	TUBO RIGIDO

COMANDO 1° ATTIVAZIONE

** Commande 1ère activation*
** 1. Betätigungssteuerung*
** 1st activation control*
** Mando 1era activación*

TAV. SV.03.01

matr. G.A98.0001

SERIE 2.8
3 P

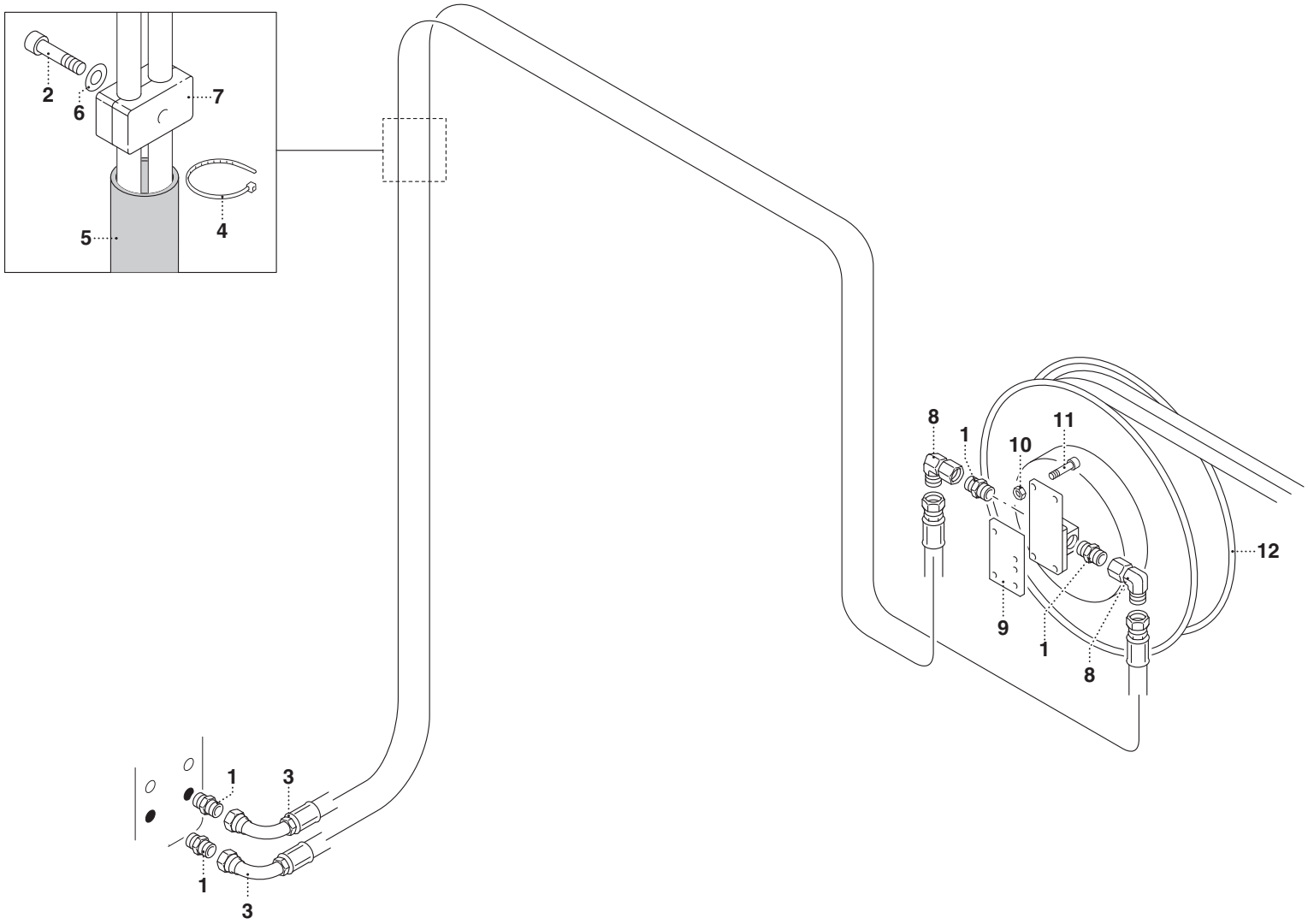

UN01-R-1375-NF

UNISTUDIO - Modena

POS.	N° CODICE	Q.	DESCRIZIONE	DESIGNATION	BENENNUNG	DESCRIPTION	DENOMINACIONES
1	410077	4	RACCORDO	RACCORD	ANSCHLUSS	FITTING	RACOR
2	497134	1	VITE	VIS	SCHRAUBE	SCREW	TORNILLO
3	482396	2	TUBO FLESSIBILE	TUYAU FLEXIBLE	SCHLAUCH	FLEXIBLE HOSE	TUBO FLEXIBLE
4	207064	4	FASCETTA	COLLIER	HALTEBAND	CLAMP	ABRAZADERA
5	276059	1	GUAINA	GAINE	MANTEL	SHEATH	VAINA
6	417025	1	RONDELLA	RONDELLE	SCHEIBE	WASHER	ARANDELA
7	353052	1	MORSETTO	ETAU	KLEMME	CLAMP	PRENSOR
8	410071	2	RACCORDO	RACCORD	ANSCHLUSS	FITTING	RACOR
9	310224	1	FLANGIA	BRIDE	FLANSCH	FLANGE	BRIDA
10	191045	3	DADO	ECROU	MUTTER	NUT	TUERCA
11	497382	3	VITE	VIS	SCHRAUBE	SCREW	TORNILLO
12	469118	1	AVVOLGITUBO	ENROULEUR	SCHLAUCHWICKLER	HOSE REEL	ENROLLADOR

COMANDO 1° - 2° ATTIVAZIONE

** Commande 1ère/2ème activation*
** 1./2. Betätigungssteuerung*
** 1st/2nd activation control*
** Mando 1era/2da activación*

TAV. SV.03.02

matr. G.A98.0001

SERIE 2.8
3 P

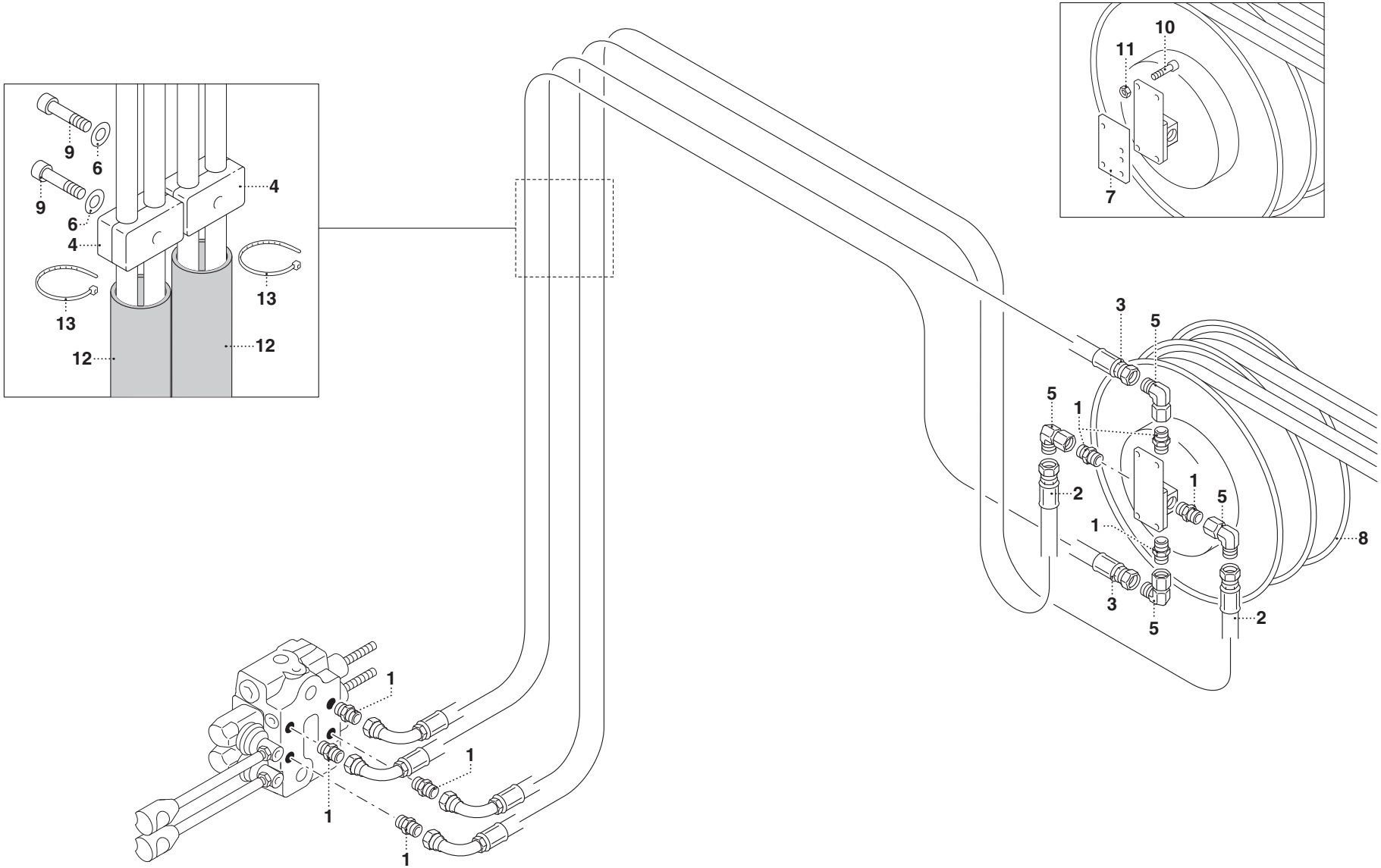

UN01-R-1354-EF

POS.	N° CODICE	Q.	DESCRIZIONE	DESIGNATION	BENENNUNG	DESCRIPTION	DENOMINACIONES
1	410077	8	RACCORDO	RACCORD	ANSCHLUSS	FITTING	RACOR
2	482396	2	TUBO FLESSIBILE	TUYAU FLEXIBLE	SCHLAUCH	FLEXIBLE HOSE	TUBO FLEXIBLE
3	482397	2	TUBO FLESSIBILE	TUYAU FLEXIBLE	SCHLAUCH	FLEXIBLE HOSE	TUBO FLEXIBLE
4	353052	2	MORSETTO	ETAU	KLEMME	CLAMP	PRENSOR
5	410071	4	RACCORDO	RACCORD	ANSCHLUSS	FITTING	RACOR
6	417025	2	RONDELLA	RONDELLE	SCHEIBE	WASHER	ARANDELA
7	310224	1	FLANGIA	BRIDE	FLANSCH	FLANGE	BRIDA
8	469119	1	AVVOLGITUBO	ENROULEUR	SCHLAUCHWICKLER	HOSE REEL	ENROLLADOR
9	497134	2	VITE	VIS	SCHRAUBE	SCREW	TORNILLO
10	497382	3	VITE	VIS	SCHRAUBE	SCREW	TORNILLO
11	191045	3	DADO	ECROU	MUTTER	NUT	TUERCA
12	276059	2	GUAINA	GAINE	MANTEL	SHEATH	VAINA
13	207064	8	FASCETTA	COLLIER	HALTEBAND	CLAMP	ABRAZADERA

COMPL. COMANDO 1° ATTIVAZIONE - AVVOLGITUBO

** Compl. commande 1ère activation - enrouleur*
** 1st activation control compl. - hose reel*
** Steuerung 1. Aktivierung - Ergänzung - Schlauchwickler*
** Complet. mando 1° activación - enrollador*

TAV. SV.04.01

matr. G.A98.0001

SERIE 2.8
3 P

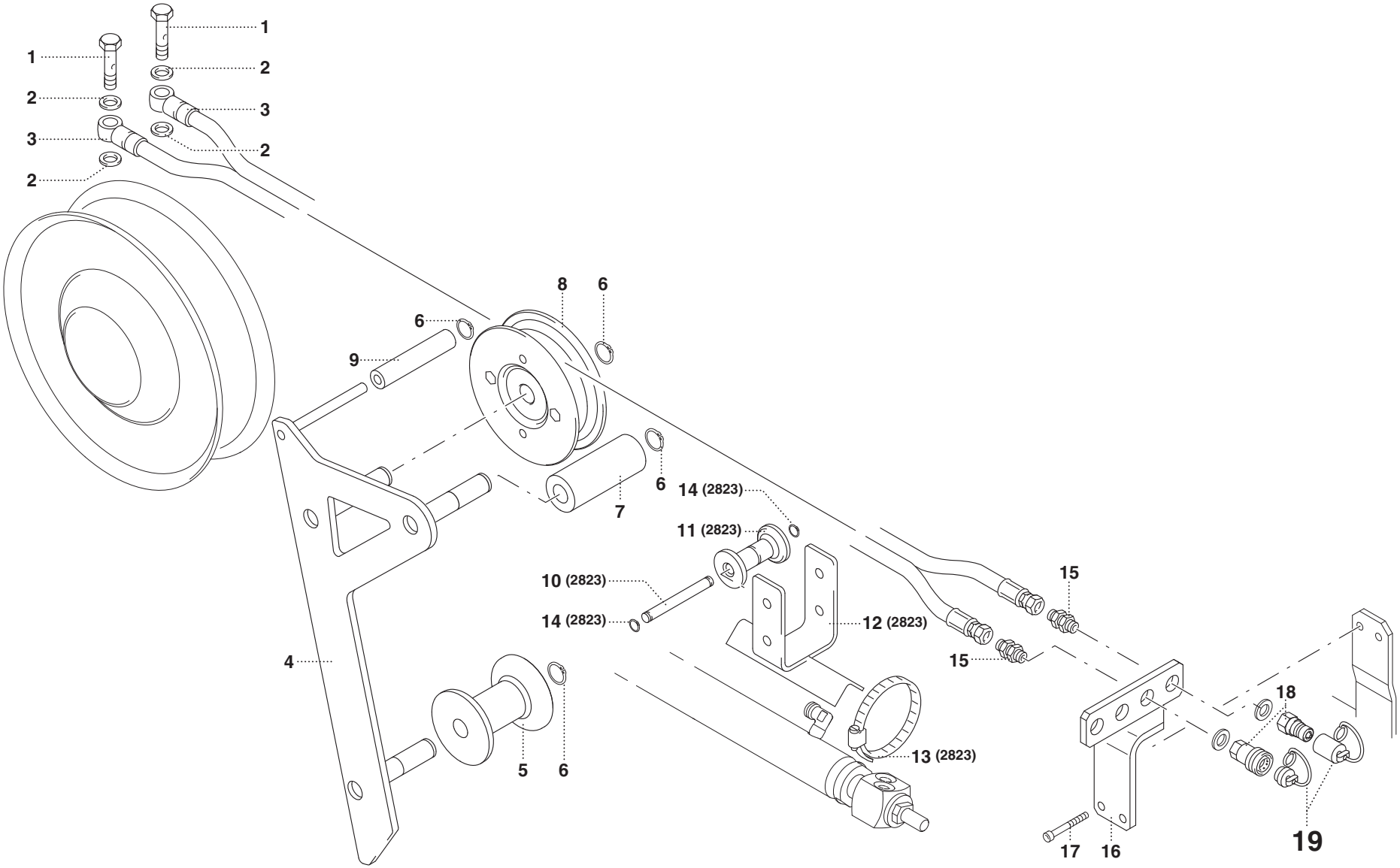

UN01-R-1355-EF

UNISTUDIO - Modena

POS.	N° CODICE	Q.	DESCRIZIONE	DESIGNATION	BENENNUNG	DESCRIPTION	DENOMINACIONES
1	133001	2	RACCORDO	RACCORD	ANSCHLUSS	FITTING	RACOR
2	417096	4	RONDELLA	RONDELLE	SCHEIBE	WASHER	ARANDELA
3	482226	1	TUBO FLESSIBILE	TUYAU FLEXIBLE	SCHLAUCH	FLEXIBLE HOSE	TUBO FLEXIBLE
4	467058	1	SUPPORTO	SUPPORT	TRÄGER	SUPPORT	SOPORTE
5	429071	1	RULLO	GALET	ROLLE	ROLLER	RODILLO
6	109011	4	ANELLO ELASTICO	JOINT D'ARRET	SPRENGRING	SPRING RING	ANILLO ELASTICO
7	429055	1	RULLO	GALET	ROLLE	ROLLER	RODILLO
8	405005	1	PULEGGIA	POULIE	SCHEIBE	PULLEY	POLEA
9	429045	1	RULLO	GALET	ROLLE	ROLLER	RODILLO
10	380157	2	PERNO	AXE	BOLZEN	PIN	PERNO
11	429064	4	RULLO	GALET	ROLLE	ROLLER	RODILLO
12	467072	1	SUPPORTO	SUPPORT	TRÄGER	SUPPORT	SOPORTE
13	207005	2	FASCETTA	COLLIER	HALTEBAND	CLAMP	ABRAZADERA
14	109001	4	ANELLO ELASTICO	JOINT D'ARRET	SPRENGRING	SPRING RING	ANILLO ELASTICO
15	409737	2	RACCORDO	RACCORD	ANSCHLUSS	FITTING	RACOR
16	467062	1	SUPPORTO	SUPPORT	TRÄGER	SUPPORT	SOPORTE
17	497130	2	VITE	VIS	SCHRAUBE	SCREW	TORNILLO
18	124006	2	INNESTO RAPIDO	CONNECTION RAPIDE	SCHNELLKUPPLUNG	FAST COUPLING	CONEXION RAPIDA
19	288908	1	KIT TAPPO	KIT BOUCHON	VERSCHLUSSDECKELSATZ	PLUG KIT	KIT TAPON

COMPL. COMANDO 2° ATTIVAZIONE - AVVOLGITUBO

** Compl. commande 2ème activation - enrouleur*
** 2nd activation control compl. - hose reel*
** Steuerung 2. Aktivierung - Ergänzung - Schlauchwickler*
** Complet. mando 2° activación - enrollador*

TAV. SV.05.01

matr. G.A98.0001

SERIE 2.8
3 P

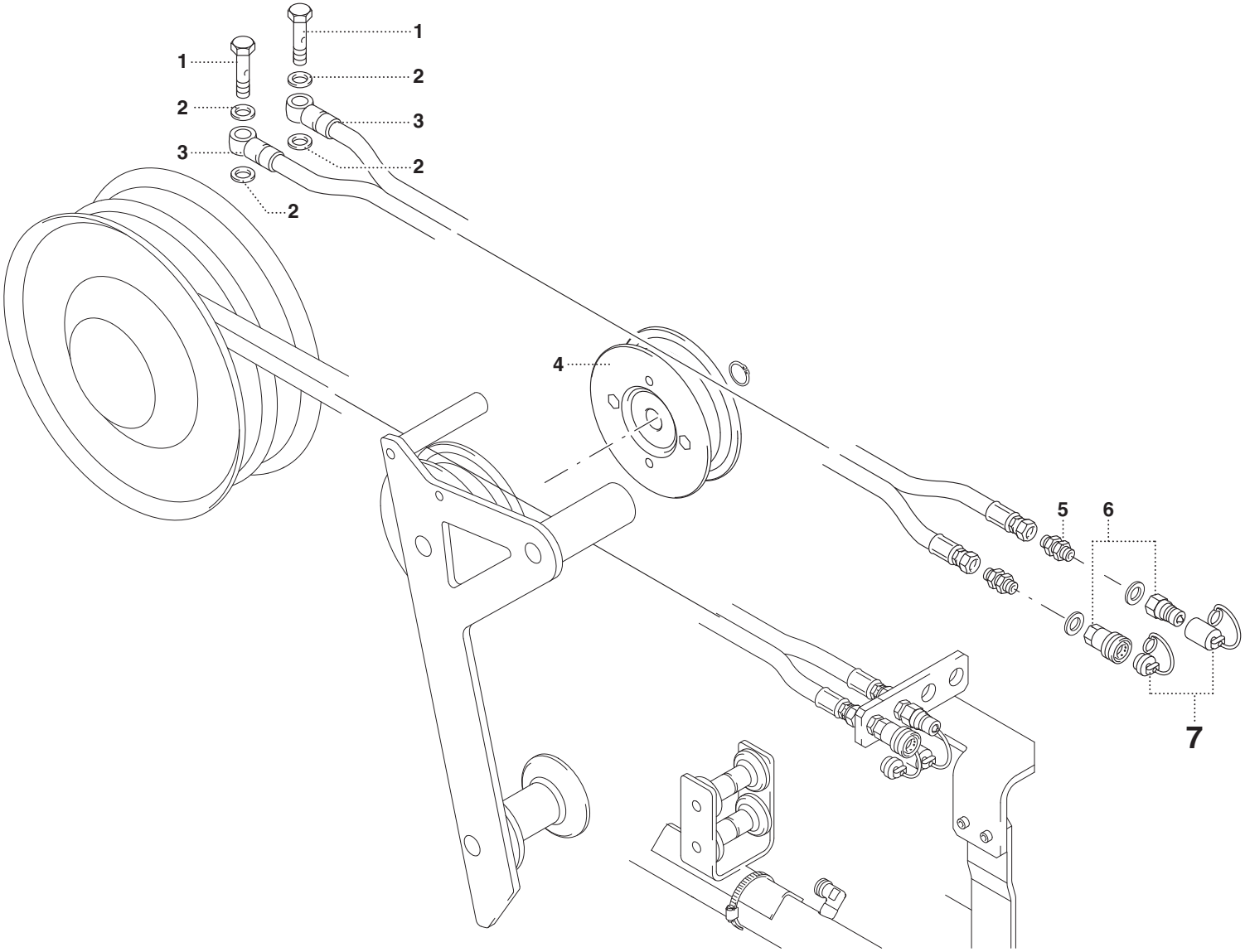

UN01-R-1356-EF

UNISTUDIO - Modena

POS.	N° CODICE	Q.	DESCRIZIONE	DESIGNATION	BENENNUNG	DESCRIPTION	DENOMINACIONES
1	133001	2	RACCORDO	RACCORD	ANSCHLUSS	FITTING	RACOR
2	417096	4	RONDELLA	RONDELLE	SCHEIBE	WASHER	ARANDELA
3	482226	1	TUBO FLESSIBILE	TUYAU FLEXIBLE	SCHLAUCH	FLEXIBLE HOSE	TUBO FLEXIBLE
4	405005	1	PULEGGIA	POULIE	SCHEIBE	PULLEY	POLEA
5	409737	2	RACCORDO	RACCORD	ANSCHLUSS	FITTING	RACOR
6	124006	2	INNESTO RAPIDO	CONNECTION RAPIDE	SCHNELLKUPPLUNG	FAST COUPLING	CONEXION RAPIDA
7	288908	1	KIT TAPPO	KIT BOUCHON	VERSCHLUSSDECKELSATZ	PLUG KIT	KIT TAPON

PM	**ATTACCO ACCESSORIO** ** Attache accessoire* ** Accessory coupling* ** Ausstattungsverbindung* ** Conexión accesorio*	**TAV. SV.06.01** **matr. G.A98.0001**	**SERIE 2.8** **3 P**

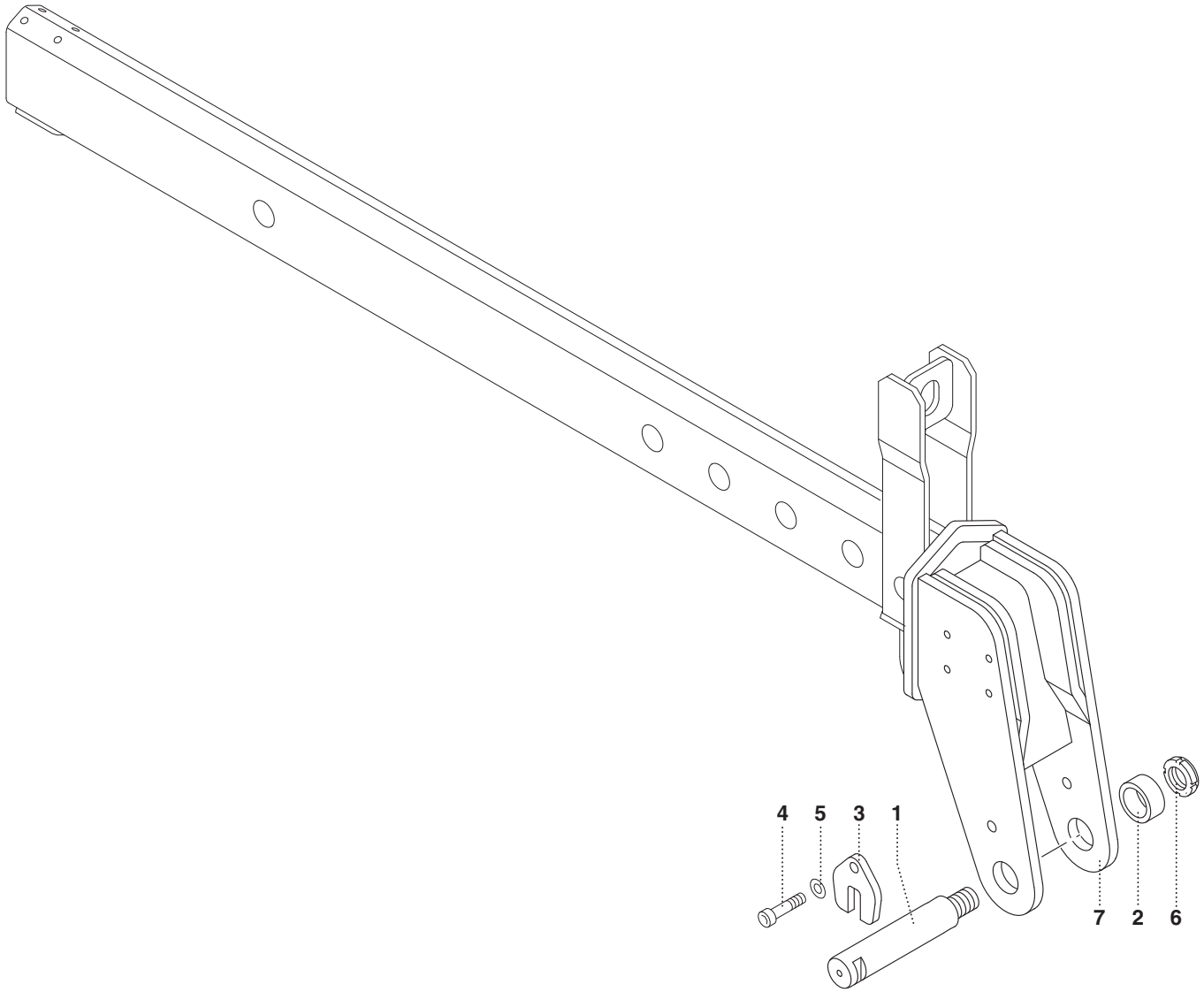

UN01-R-1357-EF

UNISTUDIO - Modena

POS.	N° CODICE	Q.	DESCRIZIONE	DESIGNATION	BENENNUNG	DESCRIPTION	DENOMINACIONES
1	380061	1	PERNO	AXE	BOLZEN	PIN	BULON
2	135525	1	BOCCOLA	DOUILLE	BUCHSE	BUSHING	CASQUILLO
3	208079	1	FERMO	ARRET	SPERRUNG	RETAINER	TOPE
4	497160	1	VITE	VIS	SCHRAUBE	SCREW	TORNILLO
5	417027	1	RONDELLA	RONDELLE	SCHEIBE	WASHER	ARANDELA
6	237015	1	GHIERA	FRETTE	NUTMUTTER	RING NUT	TUERCA
7	120828	1	ATTACCO	ATTACHE	VERBINDUNG	COUPLING	CONEXION

KIT VALVOLA BLOCCO ROTAZIONE

** Kit soupape blocage rotation*
** Ventilsatz Rotationssperre*
** Rotation stopping valve kit*
** Kit válvula bloqueo rotación*

TAV. SW.01.01

matr. G.A98.0001

SERIE 2.8
3 P

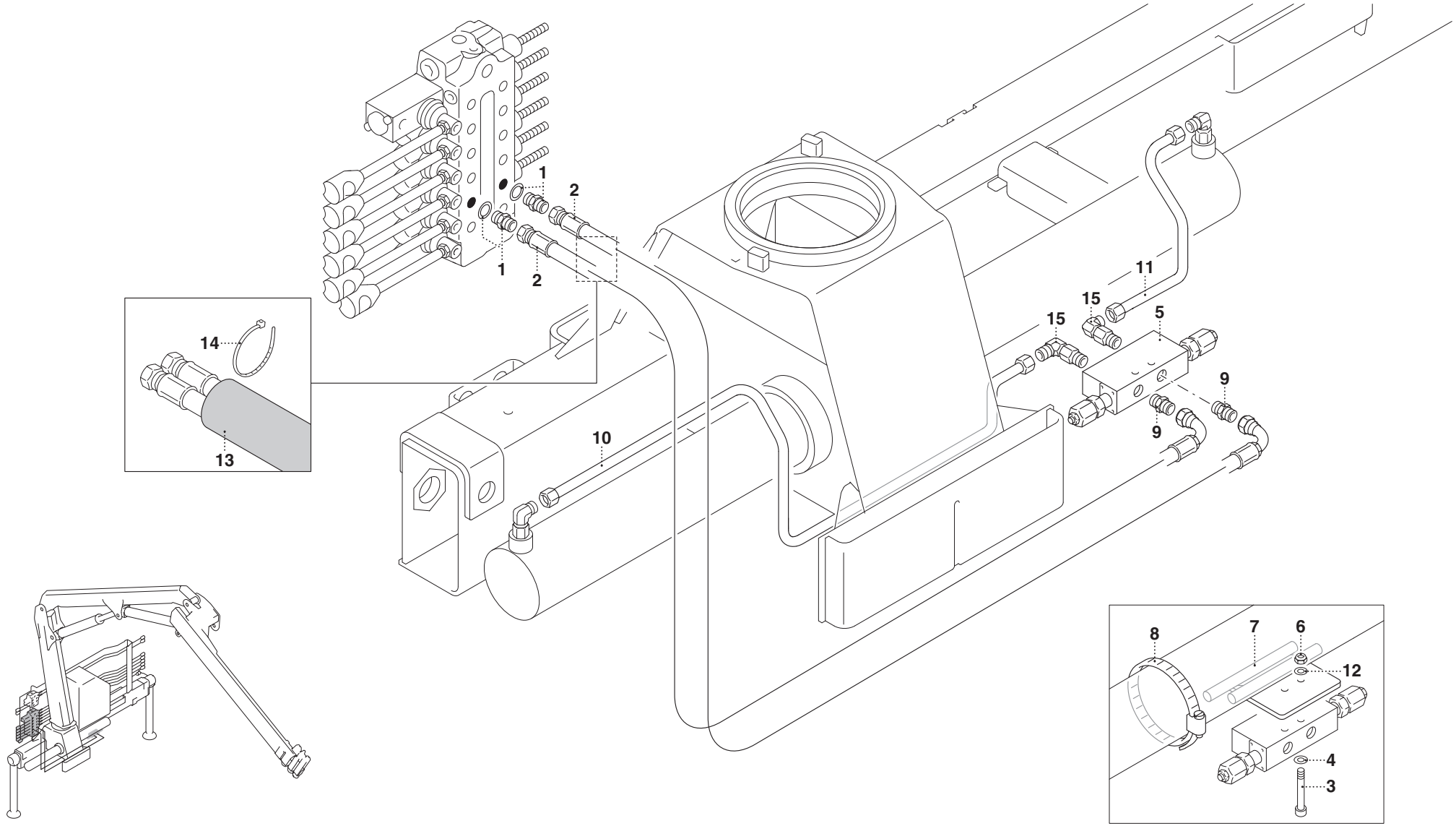

UN01-R-1358-EF

POS.	N° CODICE	Q.	DESCRIZIONE	DESIGNATION	BENENNUNG	DESCRIPTION	DENOMINACIONES
1	410077	2	RACCORDO	RACCORD	ANSCHLUSS	FITTING	RACOR
2	482390	2	TUBO FLESSIBILE	TUYAU FLEXIBLE	SCHLAUCH	FLEXIBLE HOSE	TUBO FLEXIBLE
3	497125	2	VITE	VIS	SCHRAUBE	SCREW	TORNILLO
4	417024	2	RONDELLA	RONDELLE	SCHEIBE	WASHER	ARANDELA
5	495438	1	VALVOLA	SOUPAPE	VENTIL	VALVE	VALVULA
6	191125	2	DADO	ECROU	MUTTER	NUT	TUERCA
7	466074	1	SUPPORTO	SUPPORT	TRÄGER	SUPPORT	SOPORTE
8	207007	2	FASCETTA	COLLIER	HALTEBAND	CLAMP	ABRAZADERA
9	409866	2	RACCORDO	RACCORD	ANSCHLUSS	FITTING	RACOR
10	460073	1	TUBO RIGIDO	TUYAU RIGIDE	ROHR	PIPE	TUBO RIGIDO
11	460074	1	TUBO RIGIDO	TUYAU RIGIDE	ROHR	PIPE	TUBO RIGIDO
12	417003	2	RONDELLA	RONDELLE	SCHEIBE	WASHER	ARANDELA
13	276101	1	GUAINA	GAINE	MANTEL	SHEATH	VAINA
14	207064	2	FASCETTA	COLLIER	HALTEBAND	CLAMP	ABRAZADERA
15	409867	2	RACCORDO	RACCORD	ANSCHLUSS	FITTING	RACOR

DISPOSITIVO DI SICUREZZA - 4MT

** Dispositif de sécurité - 4MT*
** Sicherungsvorrichtung - 4MT*
** Safety device - 4MT*
** Dispositivo de seguridad - 4MT*

TAV. SW.03.01

matr. G.A98.0001

SERIE 2.8
3 P

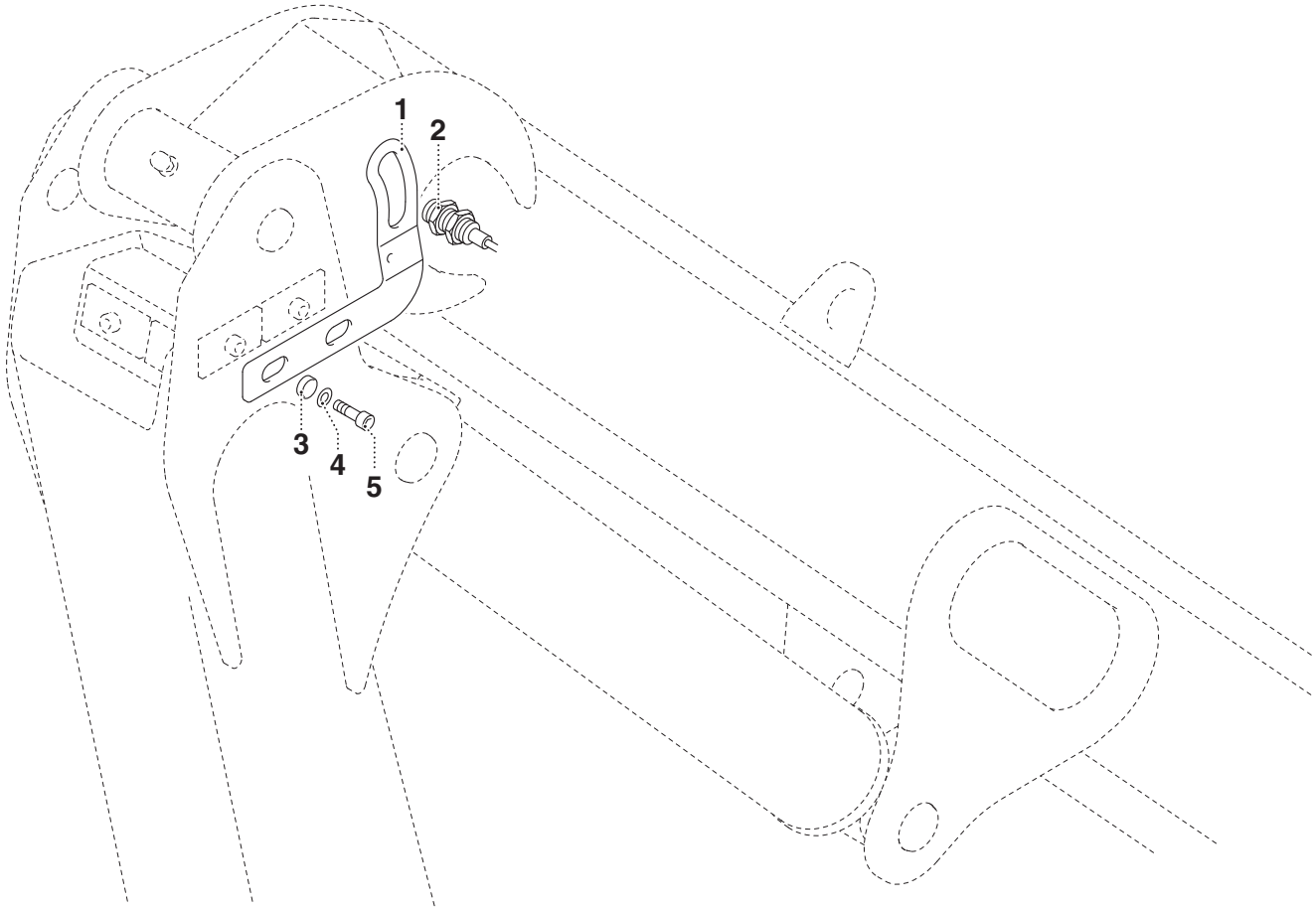

UN01-R-3790-CQ

UNISTUDIO - Modena

POS.	N° CODICE	Q.	DESCRIZIONE	DESIGNATION	BENENNUNG	DESCRIPTION	DENOMINACIONES
1	468183	1	SUPPORTO	SUPPORT	TRÄGER	SUPPORT	SOPORTE
2	278083	1	SENSORE	CAPTEUR	SENSOR	SENSOR	SENSOR
3	139246	2	BOCCOLA	DOUILLE	BUCHSE	BUSHING	CASQUILLO
4	417025	2	RONDELLA	RONDELLE	SCHEIBE	WASHER	ARANDELA
5	497237	2	VITE	VIS	SCHRAUBE	SCREW	TORNILLO