Autogru PM S.p.A.
Via Verdi, 22
41018 San Cesario sul Panaro - Modena (Italy)
tel. +39 059 936811
fax. +39 059 936800
e-mail: sparepartsdept@autogrupm.com
servicedept@autogrupm.com

SERIE
35 S - 40 SP

RICAMBI ORIGINALI
Original Spare Parts
Pièces d'Origine
Originale Ersatzteile
Repuestos Originales

N° di codice - *N° de code* - Kodenummer - *Code N°* - N° de código: **4.150.390**
Edizione - *Edition* - Ausgabe - *Edition* - Edición: **05/2006**

SERIE 35 S - SERIE 40 SP

Ed.
05/2006

Cod.
4.150.390

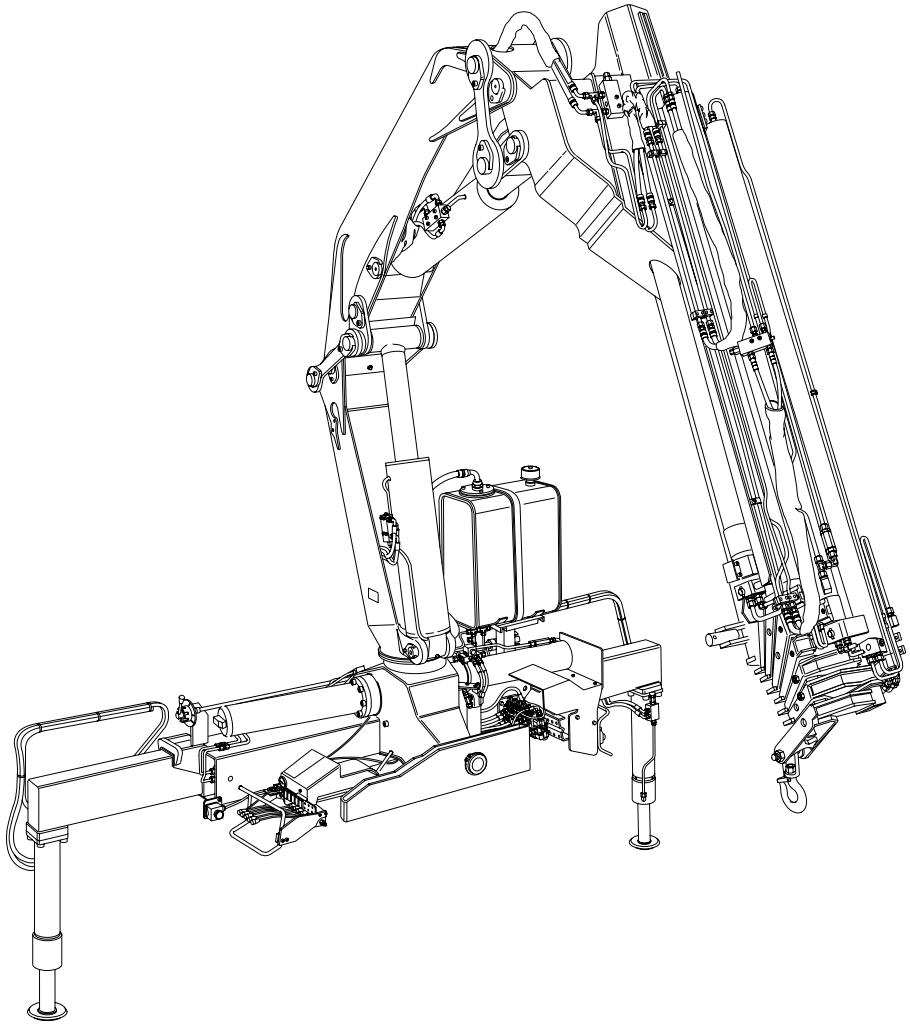

NORME PER LE ORDINAZIONI

Le ordinazioni dei ricambi devono essere corredate dalle seguenti indicazioni:

A) Modello della gru
B) Numero di matricola
C) Numero di identificazione del ricambio richiesto
D) Quantità richiesta
E) Denominazione

HOW TO ORDER SPARE PARTS

Any order for spare parts should be completed with the following datas:

A) Crane model
B) Serial number
C) Identification code number of the part required
D) Quantity required
E) Part denomination

POUR COMMANDER LES PIECES DETACHEES

Donner toujours les indications suivantes:

A) Type de la grue
B) Numéro de serie de la grue
C) Code de la pièce

D) Quantité demandée
E) Dénomination de la pièce

BESTELLWEG

Ersatzteilenbestellungen müssen mit den foldegen Angaben ausgestatten werden:

A) Gruppentyp
B) Fabriknummer
C) Teilkennzeichen

D) Menge je Teil
E) Teilbenennung

REGLAS PARA LOS PEDIDOS

Pedidos de repuestos tienen que ser dotados de las seguientes indicaciones:

A) Modelo de la grua
B) Numero de la matricula
C) Numero matricula del repuesto pedido
D) Cantidad pedida
E) Denominacion

1 - Modello della macchina.
Modéle de la machine.
Maschinemodell.
Machine model.
Modelo de la máquina.

2 - Numero della tavola con indice di modifica
Numéro du plan avec indice de révision
Tafelnummer mit Änderungszahl
Table number with modification indication
Número de la lámina con indice de modificación

3 - Validità matricola della tavola
Validité matricule du plan
Gültigkeit der Seriennummer der Tafel
Validity of table number
Validez matricula de la lámina

4 - Numero di posizione del particolare
Numéro de position de la pièce
Positionsnummer des Teils
Position number of part
Número de posición de la pieza

5 - Numero di codice del particolare
Numéro de code de la pièce
Best. Nr. des Teils
Code number of part
Número de código de la pieza

6 - Quantità di particolari per tavola
Quantité de pièces par plan
Stückzahl der Teile pro Tafel
Quantity of parts per table
Cantidad de piezas por lámina

BASE - ANCORAGGIO

** Embase - ancrage*
** Base - anchorage kit*
** Kranfuss - Befestigungsatz*
** Base - Kit de manatje*

TAV. GA.01.01 (2)
matr. G.A65.0001 (3)

PM SERIE 35 S SERIE 40 SP (1)

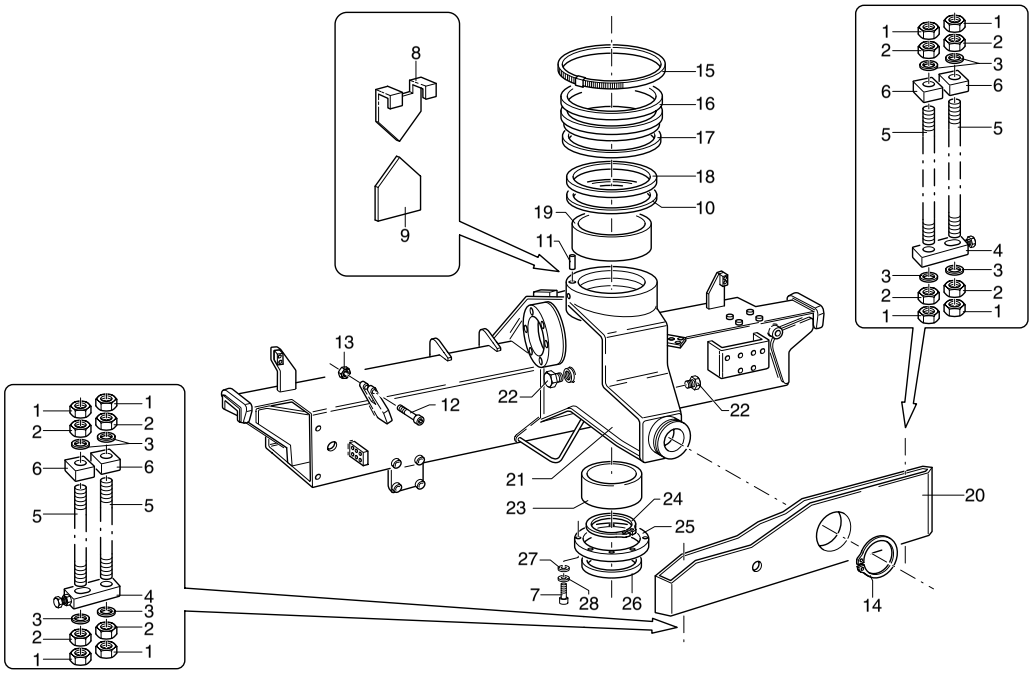

UNISTUDIO - Modena

PM 35 S - PM 40 SP matr. G.A65.0001 TAV. GA.01.01

POS.	N° CODICE	Q.	DESCRIZIONE	DESIGNATION	BENENNUNG	DESCRIPTION	DENOMINACIONES
1	191087	16	DADO M30X2 UNI 5589	ECROU	MUTTER	NUT	TUERCA
2	191173	16	DADO M30X2 UNI 5588	ECROU	MUTTER	NUT	TUERCA
3	417175	16	RONDELLA D.31 UNI 1734	RONDELLE	SCHEIBE	WASHER	ARANDELA
4	459067	4	STAFFA	ETRIER	BRIDE	BRACKET	PLETINA
5	481189	8	TIRANTE D'ANCORAGGIO	TIRANT	ZUGSTANGE	TIEROD	ESAPARRAGO
6	459066	8	STAFFA	ETRIER	BRIDE	BRACKET	PLETINA
7	497121	8	VITE TCEI M6X30 UNI 5931 8.8	VIS	SCHRAUBE	SCREW	TORNILLO
8	295131	1	ASTA	TIGE	STANGE	ROD	VASTAGO
9	475376	1	TARGHETTA	AUTOCOLLANTS	SCHILD	DECAL	ETIQUETA
10 *	112220	1	ANELLO	BAGUE	RING	RING	ARO
11	455016	2	SPINA	GOUPILLE	STIFT	PIN	PASADOR
12	497225	1	VITE TCEI M6X12 UNI 5931 8.8	VIS	SCHRAUBE	SCREW	TORNILLO
13	191096	2	DADO M14 UNI 7473	ECROU	MUTTER	NUT	TUERCA
14	109193	1	ANELLO ELASTICO 140 UNI 7435	JOINT D'ARRET	SPRENGRING	SPRING RING	SEEGER
15	207083	1	FASCETTA	COLLIER	HALTEBAND	CLAMP	ABRAZADERA
16	271980	1	GUARNIZIONE	GARNITURE	DICHTUNG	SEAL	JUNTA
17	112121	1	ANELLO	BAGUE	RING	RING	ARO
18	112140	1	ANELLO	BAGUE	RING	RING	ARO
19 *	137097	1	BOCCOLA	DOUILLE	BUCHSE	BUSHING	CASQUILLO
20	465790	1	SUPPORTO	SUPPORT	TRAEGER	SUPPORT	SOPORTE
21 *	129084	1	BASE	EMBASE	KRANFUSS	BASE	BASE
22	471219	2	TAPPO	BOUCHON	VERSCHLUSS	CAP	TAPON
23 *	137098	1	BOCCOLA	DOUILLE	BUCHSE	BUSHING	CASQUILLO
24	109028	1	ANELLO ELASTICO	JOINT D'ARRET	SPRENGRING	SPRING RING	SEEGER
25	112141	1	ANELLO	BAGUE	RING	RING	ARO
26	272214	1	GUARNIZIONE	GARNITURE	DICHTUNG	SEAL	JUNTA

4 5 6

TAV. GA.01.01 BASE - ANCORAGGIO (PM 35 S - 40 SP)
* Embase - ancrage
* Kranfuss - Befestigungsatz
* Base - anchorage kit
* Base - Kit de manatje

TAV. GA.02.01 ROTAZIONE (PM 35 S - 40 SP)
* Rotation
* Schwenkgruppe
* Slewing system
* Rotación

TAV. GB.01.01 BRACCI STABILIZZATORI STANDARD (PM 35 S - 40 SP)
* Bras stabilisateurs avec vérin standard
* Stützarme mit Standardzylinder
* Outrigger booms with standard cylinder
* Brazos estabilizadores con cilindro standard

TAV. GB.02.01 1/3 BRACCI STABILIZ. EXTRA LARGHI (PM 35 S - 40 SP)
* Bras stabilisateurs extralarges
* Extrabreite Stützarme
* Extralarge outrigger booms
* Brazos estabilizadores extra-anchos

TAV. GB.02.01 2/3 BRACCI STABILIZ. EXTRA LARGHI (PM 35 S - 40 SP)
* Bras stabilisateurs extralarges
* Extrabreite Stützarme
* Extralarge outrigger booms
* Brazos estabilizadores extra-anchos

TAV. GB.02.01 3/3 BRACCI STABILIZ. EXTRA LARGHI (PM 35 S - 40 SP)
* Bras stabilisateurs extralarges
* Extrabreite Stützarme
* Extralarge outrigger booms
* Brazos estabilizadores extra-anchos

TAV. GC.01.01 COLONNA (PM 35 S - 40 SP)
* Colonne
* Säule
* Column
* Columna

TAV. GD.01.01 BRACCIO PRINCIPALE (PM 35 S - 40 SP)
* Bras principal
* Hauptarm
* Main arm
* Brazo principal

TAV. GD.02.01 GRUPPO BIELLE (PM 35 S - 40 SP)
* Groupe bielles
* Pleuelstangegruppe
* Link bar group
* Grupo bielas

TAV. GE.01.01 MARTINETTO STABILIZZATORI "452426" (PM 35 S - 40 SP)
* Vérin stabilisateurs
* Stützbeinzylinders
* Outriggers cylinder
* Cilindro estabilizadores

TAV. GE.02.01 MARTINETTO SFILO BRACCI STABILIZZATORI STANDARD "452441" (PM 35 S - 40 SP)
* Vèrin extension bras stabilisateurs standards
* Standard Stützarmausziehenzylinder
* Standard outrigger booms extension cylinder
* Cilindro extension brazos estabilisadores standard

TAV. GE.03.01 MARTINETTO SFILO BRACCI STABILIZZATORI EXTRALARGHI "340022" (PM 35 S - 40 SP)
* Vèrin extension bras stabilisateurs extralarges
* Extrabreite Stützarmausziehenzylinder
* Extra-large outrigger booms extension cylinder
* Cilindro extension brazos estabilisadores extra-anchos

TAV. GE.04.01 MARTINETTO SFILO BRACCI STABILIZZATORI EXTRALARGHI "340034" (PM 35 S - 40 SP)
* Vèrin extension bras stabilisateurs extralarges
* Extrabreite Stützarmausziehenzylinder
* Extra-large outrigger booms extension cylinder
* Cilindro extension brazos estabilisadores extra-anchos

TAV. GF.01.01 MARTINETTO PRINCIPALE "340053" (PM 35 S - 40 SP)
* Vérin principal
* Hauptzylinder
* Main cylinder
* Cilindro principal

TAV. GF.02.01 MARTINETTO SECONDARIO "340226" (PM 35 S - 40 SP)
* Vérin secondaire
* Nebenzylinder
* Secondary cylinder
* Cilindro secundario

TAV. GG.01.01 FODERO (PM 35 S LC - 40 SP LC)

* Bras-fourreau
* Auslegerhülle
* Casing
* Brazo de contención

TAV. GG.02.01 BRACCIO SECONDARIO (PM 35 S - 40 SP)

* Bras secondaire
* Nebenarm
* Secondary arm
* Brazo secundario

TAV. GG.02.02 BRACCIO SECONDARIO (PM 35 S LC - 40 SP LC)

* Bras secondaire
* Nebenarm
* Secondary arm
* Brazo secundario

TAV. GG.03.01 1° BRACCIO SFILO IDRAULICO (PM 35 S - 40 SP)
* Premier bras extension hydraulique
* 1. Arm - hydraulische Ausziehen
* First arm - hydraulic extension
* Primer brazo - extensión hidráulica

TAV. GG.03.02 1° BRACCIO SFILO IDRAULICO (PM 35 S LC - 40 SP LC)
* Premier bras extension hydraulique
* 1. Arm - hydraulische Ausziehen
* First arm - hydraulic extension
* Primer brazo - extensión hidráulica

TAV. GG.04.01 2° BRACCIO SFILO IDRAULICO (PM 35 S - 40 SP)

* Deuxième bras extension hydraulique
* 2. Arm - hydraulische Ausziehen
* Second arm - hydraulic extension
* Secundo brazo - extensión hidráulica

TAV. GG.05.01 3° BRACCIO SFILO IDRAULICO (PM 35023 S - 40023 SP)

* Troisième bras extension hydraulique
* 3. Arm - hydraulische Ausziehen
* Third arm - hydraulic extension
* Tercero brazo - extensión hidráulica

TAV. GG.05.02 3° BRACCIO SFILO IDRAULICO
(PM 35024-25-26-27 S - 40024-25-26-27 SP)
* Troisième bras extension hydraulique
* 3. Arm - hydraulische Ausziehen
* Third arm - hydraulic extension
* Tercero brazo - extensión hidráulica

TAV. GG.06.01 4° BRACCIO SFILO IDRAULICO (PM 35024 S - 40024 SP)
* Quatrième bras extension hydraulique
* 4. Arm - hydraulische Ausziehen
* Fourth arm - hydraulic extension
* Cuarto brazo - extensión hidráulica

TAV. GG.06.02 4° BRACCIO SFILO IDRAULICO
(PM 35025-26-27 S - 40025-26-27 SP)
* Quatrième bras extension hydraulique
* 4. Arm - hydraulische Ausziehen
* Fourth arm - hydraulic extension
* Cuarto brazo - extensión hidráulica

TAV. GG.07.01 5° BRACCIO SFILO IDRAULICO
(PM 35025-26-27 S - 40025-26-27 SP)
* Cinquième bras extension hydraulique
* 5. Arm - hydraulische Ausziehen
* Fifth arm - hydraulic extension
* Cuinto brazo - extensión hidráulica

TAV. GG.08.01 6° BRACCIO SFILO IDRAULICO
(PM 35026-27 S - 40026-27 SP)
* Sixième bras extension hydraulique
* 6. Arm - hydraulische Ausziehen
* Sixth arm - hydraulic extension
* Sexto brazo - extensión hidráulica

TAV. GG.09.01 7° BRACCIO SFILO IDRAULICO (PM 35027 S - 40027 SP)
* Sixième bras extension hydraulique
* 6. Arm - hydraulische Ausziehen
* Sixth arm - hydraulic extension
* Sexto brazo - extensión hidráulica

TAV. GG.11.01 BRACCIO ATTACCO GANCIO (PM 35022 S - 40022 SP)

* Bras jonction crochet
* Hakenanschlussausleger
* Boom for hook connection
* Brazo de acoplamiento gancho

TAV. GG.12.01 BRACCIO ATTACCO GANCIO (PM 35025 S - 40025 SP)

* Bras jonction crochet
* Hakenanschlussausleger
* Boom for hook connection
* Brazo de acoplamiento gancho

TAV. GG.13.01 BRACCIO ATTACCO GANCIO (PM 35026 S - 40026 SP)

* Bras jonction crochet
* Hakenanschlussausleger
* Boom for hook connection
* Brazo de acoplamiento gancho

TAV. GH.01.01 MARTINETTO SFILO BRACCIO SECONDARIO "340061" (PM 35 S LC - 40 SP LC)
* Vérin extension bras secondaire
* Nebenarm - Ausziehenzylinder
* Secondary arm - extension cylinder
* Cilindro extension brazo secundario

TAV. GH.02.01 MART. SFILO 1° BRACCIO IDRAULICO "340045" (PM 35 S - 40 SP)
* Vérin extension premier bras hydraulique
* Ausziehenzylinder - 1. Hydraulischearm
* Extension cylinder - First hydraulic arm
* Cilindro extension - Primer brazo hidráulico

TAV. GH.03.01 MARTI. SFILO 2° BRACCIO IDRAULICO "340046" (PM 35 S - 40 SP)
* Vérin extension deuxième bras hydraulique
* Ausziehenzylinder - 2. Hydraulischearm
* Extension cylinder - Second hydraulic arm
* Cilindro extension - Secundo brazo hidráulico

TAV. GH.04.01 MART. SFILO 3° BRACCIO IDRAULICO "340047" (PM 35 S - 40 SP)
* Vérin extension troisième bras hydraulique
* Ausziehenzylinder - 3. Hydraulischearm
* Extension cylinder - Third hydraulic arm
* Cilindro extension - Tercero brazo hidráulico

TAV. GH.05.01 MART. SFILO 4° BRACCIO IDRAULICO "340048" (PM 35024-25-26-27 S - 40024-25-26-27 SP)
* Vérin extension quatrième bras hydraulique
* Ausziehenzylinder - 4. Hydraulischearm
* Extension cylinder - Fourth hydraulic arm
* Cilindro extension - Cuarto brazo hidráulico

TAV. GH.06.01 MART. SFILO 5° BRACCIO IDRAULICO "340058"
(PM 35025 S - 40025 SP)
* Vérin extension cinquième bras hydraulique
* Ausziehenzylinder - 5. Hydraulischearm
* Extension cylinder - Fifth hydraulic arm
* Cilindro extension - Cuinto brazo hidráulico

TAV. GH.06.02 MART. SFILO 5° BRACCIO IDRAULICO "340049"
(PM 35026-27 S - 40026-27 SP)
* Vérin extension cinquième bras hydraulique
* Ausziehenzylinder - 5. Hydraulischearm
* Extension cylinder - Fifth hydraulic arm
* Cilindro extension - Cuinto brazo hidráulico

TAV. GH.07.01 MART. SFILO 6° BRACCIO IDRAULICO "340057"
(PM 35026 S - 40026 SP)
* Vérin extension sixième bras hydraulique
* Ausziehenzylinder - 6. Hydraulischearm
* Extension cylinder - Sixth hydraulic arm
* Cilindro extension - Sexto brazo hidráulico

TAV. GH.07.02 MART. SFILO 6° BRACCIO IDRAULICO "340050"
(PM 35027 S - 40027 SP)
* Vérin extension sixième bras hydraulique
* Ausziehenzylinder - 6. Hydraulischearm
* Extension cylinder - Sixth hydraulic arm
* Cilindro extension - Sexto brazo hidráulico

TAV. GH.08.01 MARTINETTO SFILO 7° BRACCIO IDRAULICO "340051"
(PM 35027 S - 40027 SP)
* Vérin extension 7ème bras hydraulique
* Ausziehenzylinder - 7. Hydraulischearm
* Extension cylinder - seventh hydraulic arm
* Cilindro extension - Septimo brazo hidráulico

TAV. GI.01.02 DOPPIO COMANDO CON "DANFOSS" (PM 35 S - 40 SP)

* Double commande avec "DANFOSS"
* Zweiseitige Steuerung mit "DANFOSS"
* Dual side control with "DANFOSS"
* Mando bilateral con "DANFOSS"

TAV. GI.02.01 POSTO DI COMANDO IN ALTO (PM 35 S - 40 SP)

* Poste de commande en haut
* Obere Führerstand
* Raised operating position
* Posición de maniobras arriba

TAV. GJ.01.01 SERBATOIO OLIO - MANDATA E SCARICO
(PM 35 S - 40 SP)
* Reservoir d'huile - Conduit en pression et retour
* Oelbehälter - Ausgus-und Auslaufschläuche
* Oil tank - Delivery and return
* Deposito aceite - Latiguillos de retorno

TAV. GJ.02.01 DEVIATORE IDRAULICO (PM 35 S - 40 SP)
* Diviseur de debit
* Hydraulisches Wegenventil
* Hydraulic flow divider
* Desviador

TAV. GJ.02.02 1/3 DISTRIBUTORE PER BRACCI STABILIZZATORI (PM 35 S - 40 SP)
* Distributeur pour bras stabilisateurs
* Ventil für Stützarme
* Control valve block for outrigger booms
* Distribuidor para brazos estabilizadores

TAV. GJ.02.02 2/3 DISTRIBUTORE PER BRACCI STABILIZZATORI (PM 35 S - 40 SP)
* Distributeur pour bras stabilisateurs
* Ventil für Stützarme
* Control valve block for outrigger booms
* Distribuidor para brazos estabilizadores

TAV. GJ.02.02 3/3 DISTRIBUTORE PER BRACCI STABILIZZATORI (PM 35 S - 40 SP)
* Distributeur pour bras stabilisateurs
* Ventil für Stützarme
* Control valve block for outrigger booms
* Distribuidor para brazos estabilizadores

TAV. GJ.03.01 1/2 DISPOSITIVO P.L.U.S. (PM 40 SP)

* Dispositif P.L.U.S.
* P.L.U.S.-Einrichtung
* P.L.U.S. device
* Dispositivo P.L.U.S.

TAV. GJ.03.01 2/2 DISPOSITIVO P.L.U.S. (PM 40 SP)
* Dispositif P.L.U.S.
* P.L.U.S.-Einrichtung
* P.L.U.S. device
* Dispositivo P.L.U.S.

TAV. GK.01.01 1/3 COMANDO MARTINETTO STABILIZZATORE (PM 35 S - 40 SP)
* Commande vérin stabilisateur
* Stützzylindersteuerung
* Outrigger cylinder control
* Mando para gato de apoyo

TAV. GK.01.01 2/3 COMANDO MARTINETTI STABILIZZATORI STANDARD ED EXTRALARGHI (PM 35 S - 40 SP)
* Commande vérins stabilisateurs - standards et extralarges
* Stützzylindersteuerungen - standard und extrabreite
* Outrigger cylinders control - standard and extra-large
* Mando para gatos de apoyo - standard y extra-anchos

TAV. GK.01.01 3/3 COMANDO MARTINETTI STABILIZZATORI STANDARD ED EXTRALARGHI (PM 35 S - 40 SP)
* Commande vérins stabilisateurs - standards et extralarges
* Stützzylindersteuerungen - standard und extrabreite
* Outrigger cylinders control - standard and extra-large
* Mando para gatos de apoyo - standard y extra-anchos

TAV. GK.01.03 1/2 COMANDO MARTINETTO STABILIZZATORE SX CON DISTRIBUTORI (PM 35 S - 40 SP)
* Commande vérin stabilizateur (g) - avec distributeurs
* Stützzylindersteuerung (links) - mit ventile
* Outrigger cylinder control (lh) - with control valve
* Mando para gato de apoyo (izquierdo) - con distribuidores

TAV. GK.01.03 2/2 COMANDO MARTINETTO STABILIZZATORE DX CON DISTRIBUTORI (PM 35 S - 40 SP)
* Commande vérin stabilizateur (d) - avec distributeurs
* Stützzylindersteuerung (rechts) - mit ventile
* Outrigger cylinder control (rh) - with control valve
* Mando para gato de apoyo (derecho) - con distribuidores

TAV. GK.02.03 COMANDO ROTAZIONE (PM 35 S - 40 SP)

* Commande rotation
* Schwenksteuerung
* Slewing control
* Tuberia rotación

TAV. GK.03.01 COMANDO MARTINETTO PRINCIPALE (PM 35 S - 40 SP)

* Commande vérin principal
* Hauptzylindersteuerung
* Main cylinder control
* Mando cilindro principal

TAV. GK.04.01 COM. MARTINETTO SECONDARIO (PM 35 S - 40 SP)

* Commande vérin secondaire
* Nebenzylindersteuerung
* Secondary cylinder control
* Mando cilindro secundario

TAV. GK.05.01 COMANDO MARTINETTO SFILO BRACCI (PM 35 S - 40 SP)
* Commande vérin extension bras
* Ausziehenzylindersteuerung
* Booms extension cylinder control
* Mando cilindro extension brazos

TAV. GK.06.01 1/2 COMANDO MARTINETTO SFILO BRACCI STAB. (PM 35 S - 40 SP)
* Commande vérin extension bras stabilizateur
* Steuerung Stützarmeausziehenzylinder
* Outrigger boom extension cylinder control
* Latiguillos cilindro extension brazos estabilizador

TAV. GK.06.01 2/2 COMANDO MARTINETTO SFILO BRACCI STAB. STANDARD (PM 35 S - 40 SP)
* Commande vérin extension bras stabilizateur standard
* Standard Steuerung Stützarmeausziehenzylinder
* Standard outrigger boom extension cylinder control
* Latiguillos cilindro extension brazos estabilizador standard

TAV. GK.06.02 1/3 COMANDO MARTINETTO SFILO BRACCI STAB. DX EXTRALARGO (PM 35 S - 40 SP)
* Commande vérin extension bras stabilizateur extra-large (droit)
* Extrabreite Steuerung Stützarmeausziehenzylinder (rechts)
* Extra-large outrigger boom extension cylinder control (rh)
* Mando cilindro extension brazos estabilizador extra-ancho (derecho)

TAV. GK.06.02 2/3 COMANDO MART. SFILO BRACCI STABILIZZATORE SX EXTRALARGO (PM 35 S - 40 SP)
* Commande vérin extension bras stabilizateur extra-large (gauche)
* Extrabreite Steuerung Stützarmeausziehenzylinder (links)
* Extra-large outrigger boom extension cylinder control (lh)
* Mando cilindro extension brazos estabilizador extra-ancho (izquierdo)

TAV. GK.06.02 3/3 COMANDO MART. SFILO BRACCI STABILIZZATORE SX EXTRALARGO (PM 35 S - 40 SP)
* Commande vérin extension bras stabilizateur extra-large (gauche)
* Extrabreite Steuerung Stützarmeausziehenzylinder (links)
* Extra-large outrigger boom extension cylinder control (lh)
* Mando cilindro extension brazos estabilizador extra-ancho (izquierdo)

TAV. GK.06.03 1/2 COMANDO MARTINETTO SFILO BRACCI STAB. STANDARD CON DISTRIBUTORI (PM 35 S - 40 SP)
* Commande vérin extension bras stabilizateur standard - avec distributeurs
* Standard Steuerung Stützarmeausziehenzylinder - mit ventile
* Standard outrigger boom extension cylinder control - with control valve
* Latiguillos cilindro extension brazos estabilizador standard - con distribuidores

TAV. GK.06.03 2/2 COMANDO MARTINETTO SFILO BRACCI STAB. STANDARD CON DISTRIBUTORI (PM 35 S - 40 SP)
* Commande vérin extension bras stabilizateur standard - avec distributeurs
* Standard Steuerung Stützarmeausziehenzylinder - mit ventile
* Standard outrigger boom extension cylinder control - with control valve
* Latiguillos cilindro extension brazos estabilizador standard - con distribuidores

TAV. GK.06.04 1/3 COMANDO MARTINETTO SFILO BRACCI STAB. DX EXTRALARGO CON DISTRIBUTORI (PM 35 S - 40 SP)
* Commande vérin extension bras stabilizateur extra-large (droit) - avec distrib.
* Extrabreite Steuerung Stützarmeausziehenzylinder (rechts) - mit ventile
* Extra-large outrigger boom extension cylinder control (rh) - with control valve
* Mando cilindro extension brazos estabilizador extra-ancho (derecho) - con distrib.

TAV. GK.06.04 2/3 COMANDO MARTINETTO SFILO BRACCI STAB. SX EXTRALARGO CON DISTRIBUTORI (PM 35 S - 40 SP)
* Commande vérin extension bras stabilizateur extra-large (gauche) - avec distrib.
* Extrabreite Steuerung Stützarmeausziehenzylinder (links) - mit ventile
* Extra-large outrigger boom extension cylinder control (lh) - with control valve
* Mando cilindro extension brazos estabilizador extra-ancho (izquierdo)- con distrib.

TAV. GK.06.04 3/3 COMANDO MARTINETTO SFILO BRACCI STAB. SX EXTRALARGO CON DISTRIBUTORI (PM 35 S - 40 SP)
* Commande vérin extension bras stabilizateur extra-large (gauche) - avec distrib.
* Extrabreite Steuerung Stützarmeausziehenzylinder (links) - mit ventile
* Extra-large outrigger boom extension cylinder control (lh) - with control valve
* Mando cilindro extension brazos estabilizador extra-ancho (izquierdo)- con distrib.

TAV. GL.01.01 COMPL. COMANDO MART. SFILO 1° E 2° BRACCIO IDRAULICO (PM 35022-23-24 S LC - 40022-23-24 SP LC)
* Compl. commande vérin extension premier et 2ème bras hydraulique
* Ergänzung Ausziehzylindersteuerung 1. und 2. Hydraulischearm
* Completion of the 1st and 2nd hydraulic arm extension cylinder control
* Complet. mando cilindro de extensiòn primero y secundo brazo hidráulico

TAV. GL.01.02 COMPL. COMANDO MART. SFILO 1° E 2° BRACCIO IDRAULICO (PM 35025-26-27 S LC - 40025-26-27 SP LC)
* Compl. commande vérin extension premier et 2ème bras hydraulique
* Ergänzung Ausziehzylindersteuerung 1. und 2. Hydraulischearm
* Completion of the 1st and 2nd hydraulic arm extension cylinder control
* Complet. mando cilindro de extensiòn primero y secundo brazo hidráulico

TAV. GL.02.01 COMPL. COMANDO MARTINETTO SFILO 1° E 2° BRACCIO IDRAULICO (PM 35022-23-24 S - 40022-23-24 SP)
* Compl. commande vérin extension premier et 2ème bras hydraulique
* Ergänzung Ausziehzylindersteuerung 1. und 2. Hydraulischearm
* Completion of the 1st and 2nd hydraulic arm extension cylinder control
* Complet. mando cilindro de extensiòn primero y secundo brazo hidráulico

TAV. GL.02.02 COMPL. COMANDO MARTINETTO SFILO 1° E 2° BRACCIO IDRAULICO (PM 35025-26-27 S - 40025-26-27 SP)
* Compl. commande vérin extension premier et 2ème bras hydraulique
* Ergänzung Ausziehzylindersteuerung 1. und 2. Hydraulischearm
* Completion of the 1st and 2nd hydraulic arm extension cylinder control
* Complet. mando cilindro de extensiòn primero y secundo brazo hidráulico

TAV. GL.03.01 COMPL. COMANDO MARTINETTO SFILO 3° BRACCIO IDRAULICO (PM 35 S - 40 SP)
* Compl. commande vérin extension 3ème bras hydraulique
* Ergänzung Ausziehzylindersteuerung 3. Hydraulischearm
* Completion of the 3rd hydraulic arm extension cylinder control
* Complet. mando cilindro de extensiòn tercero brazo hidráulico

TAV. GL.04.01 COMPL. COMANDO MARTINETTO SFILO 4° BRACCIO IDRAULICO (PM 35024 S - 40024 SP)
* Compl. commande vérin extension 4ème bras hydraulique
* Ergänzung Ausziehzylindersteuerung 4. Hydraulischearm
* Completion of the 4th hydraulic arm extension cylinder control
* Complet. mando cilindro de extensiòn cuarto brazo hidráulico

TAV. GL.04.02 COMPL. COMANDO MARTINETTO SFILO 4° BRACCIO IDRAULICO (PM 35025-26-27 S - 40025-26-27 SP)
* Compl. commande vérin extension 4ème bras hydraulique
* Ergänzung Ausziehzylindersteuerung 4. Hydraulischearm
* Completion of the 4th hydraulic arm extension cylinder control
* Complet. mando cilindro de extensiòn cuarto brazo hidráulico

TAV. GL.04.03 COMPL. COMANDO MARTINETTO SFILO 4° BRACCIO IDRAULICO (PM 35025-26-27 S LC - 40025-26-27 SP LC)
* Compl. commande vérin extension 4ème bras hydraulique
* Ergänzung Ausziehzylindersteuerung 4. Hydraulischearm
* Completion of the 4th hydraulic arm extension cylinder control
* Complet. mando cilindro de extensiòn cuarto brazo hidráulico

TAV. GL.05.01 COMPL. COMANDO MARTINETTO SFILO 5° BRACCIO IDRAULICO (PM 35025-26-27 S - 40025-26-27 SP)
* Compl. commande vérin extension 5ème bras hydraulique
* Ergänzung Ausziehzylindersteuerung 5. Hydraulischearm
* Completion of the 5th hydraulic arm extension cylinder control
* Complet. mando cilindro de extensiòn cuinto brazo hidráulico

TAV. GL.06.01 COMPL. COMANDO MARTINETTO SFILO 6° BRACCIO IDRAULICO (PM 35026-27 S - 40026-27 SP)
* Compl. commande vérin extension 6ème bras hydraulique
* Ergänzung Ausziehzylindersteuerung 6. Hydraulischearm
* Completion of the 6th hydraulic arm extension cylinder control
* Complet. mando cilindro de extensiòn sexto brazo hidráulico

TAV. GL.07.01 COMPL. COMANDO MARTINETTO SFILO 7° BRACCIO IDRAULICO (PM 35027 S - 40027 SP)
* Compl. commande vérin extension 7ème bras hydraulique
* Ergänzung Ausziehzylindersteuerung 7. Hydraulischearm
* Completion of the 7th hydraulic arm extension cylinder control
* Complet. mando cilindro de extensiòn septimo brazo hidráulico

TAV. GM.01.01 CONTROLLO DI MOMENTO SENZA LIMITATORE (PM 35 S - 40 SP)
* Contrôle de moment sans limiteur
* Momentkontrolle ohne Begrenzer
* Moment control device without limiting device
* Control de momento sin limitador

TAV. GM.02.01 LUBRIFICAZIONE CENTRALIZZATA (PM 35 S - 40 SP)
* Graissage centralisé
* Sammelschmierung
* Centralised lubrification
* Lubricación centralizada

TAV. GN.02.01 DISTRIBUTORE DANFOSS 5 ELEMENTI - 197423- (PM 35 S - 40 SP)
* Distributeur DANFOSS avec 5 éléments
* DANFOSS-Steuerventilblock mit 5 Elementen
* DANFOSS control valve block with 5 elements
* Distribuidor DANFOSS con 5 elementos

TAV. GN.03.01 DISTRIBUTORE DANFOSS 6 ELEMENTI - 197424- (PM 35 S - 40 SP)
* Distributeur DANFOSS avec 6 éléments
* DANFOSS-Steuerventilblock mit 6 Elementen
* DANFOSS control valve block with 6 elements
* Distribuidor DANFOSS con 6 elementos

TAV. GN.04.01 DISTRIBUTORE DANFOSS 7 ELEMENTI - 197425- (PM 35 S - 40 SP)
* Distributeur DANFOSS avec 7 éléments
* DANFOSS-Steuerventilblock mit 7 Elementen
* DANFOSS control valve block with 7 elements
* Distribuidor DANFOSS con 7 elementos

TAV. GO.01.01 TARGHETTE COMANDI (PM 35 S - 40 SP)
* Autocollants commandes
* Steuerungsschilder
* Control decals
* Tarjetas para los mandos

TAV. GO.02.01 TARGHETTE (PM 35 S)
* Autocollants
* Schilder
* Decals
* Etiquetas

TAV. GO.03.01 TARGHETTE (PM 40 SP)
* Autocollants
* Schilder
* Decals
* Etiquetas

TAV. GO.04.01 TARGHETTE (PM 35 S)
* Autocollants
* Schilder
* Decals
* Etiquetas

TAV. GO.05.01 TARGHETTE (PM 40 SP)
* Autocollants
* Schilder
* Decals
* Etiquetas

TAV. ST.01.01 PROLUNGA MECCANICA ME1 (PM 35022 S)

* Rallonge mécanique ME1
* ME1 mechanische Verlängerung
* ME1 mechanical extension
* Prolonga mecánica ME1

TAV. ST.02.01 PROLUNGA MECCANICA MF1 (PM 35022-23 S - 40022-23 SP)

* Rallonge mécanique MF1
* MF1 mechanische Verlängerung
* MF1 mechanical extension
* Prolonga mecánica MF1

TAV. ST.03.01 PROLUNGA MECCANICA MG1 (PM 35023-24 S - 40023-24 SP)

* Rallonge mécanique MG1
* MG1 mechanische Verlängerung
* MG1 mechanical extension
* Prolonga mecánica MG1

TAV. ST.04.01 PROLUNGA MECCANICA MH1 (PM 35024-25 S - 40024-25 SP)

* Rallonge mécanique MH1
* MH1 mechanische Verlängerung
* MH1 mechanical extension
* Prolonga mecánica MH1

TAV. ST.05.01 PROLUNGA MECCANICA MI (PM 35024-25-26 S - 40024-25-26 SP)

* Rallonge mécanique MI
* MI mechanische Verlängerung
* MI mechanical extension
* Prolonga mecánica MI

TAV. ST.06.01 PROLUNGA MECCANICA ML1 (PM 35024-25-26-27 S - 40024-25-26-27 SP)

* Rallonge mécanique ML1
* ML1 mechanische Verlängerung
* ML1 mechanical extension
* Prolonga mecánica ML1

TAV. ST.07.01 PROLUNGA MECCANICA MM1 (PM 35024-25-26-27 S - 40024-25-2-27 SP)

* Rallonge mécanique MM1
* MM1 mechanische Verlängerung
* MM1 mechanical extension
* Prolonga mecánica MM1

TAV. SU.01.04 1/2 LIMITATORE DI MOMENTO CON "DANFOSS" (PM 35 S - 40 SP)

* Limiteur de moment avec "DANFOSS"
* Momentbegrenzer mit "DANFOSS"
* Moment control device with "DANFOSS"
* Sistema limitador de momento con "DANFOSS"

TAV. SU.01.04 2/2 COMPL. LIMITATORE DI MOMENTO CON "DANFOSS" (PM 35 S - 40 SP)
* Compl. limiteur de moment avec "DANFOSS"
* Ergänzung Momentbegrenzer mit "DANFOSS"
* Compl. moment control device with "DANFOSS"
* Complet. sistema limitador de momento con "DANFOSS"

TAV. SV.01.01 COMANDO 1° - 2° ATTIVAZIONE (PM 35 S - 40 SP)

* Commande 1ère et 2ème activation
* 1. und 2. Betätigungssteuerung
* 1st and 2nd activation control
* Mando primera y segunda activación

TAV. SV.02.01 1/2 COMPL. COMANDO 1a ATTIVAZIONE (PM 35022-23-24-25-26-27 S - 40022-23-24-25-26-27 SP)
* Materiel de complètement 1ère activation
* Vervollständigung 1. Betätigung
* Completing material 1st supplementary activation
* Compl. primer mando suplementario

TAV. SV.02.01 2/2 COMPL. COMANDO 1a ATTIVAZIONE (PM 35022-23-24-25-26-27 S - 40022-23-24-25-26-27 SP)
* Materiel de complètement 1ère activation
* Vervollständigung 1. Betätigung
* Completing material 1st supplementary activation
* Compl. primer mando suplementario

TAV. SV.03.01 1/2 COMPL. COMANDO 2a ATTIVAZIONE (PM 35022-23-24-25-26 S - 40022-23-24-25-26 SP)
* Materiel de complètement 2ème activation
* Vervollständigung 2. Betätigung
* Completing material 2nd supplementary activation
* Compl. segundo mando suplementario

TAV. SV.03.01 2/2 COMPL. COMANDO 2a ATTIVAZIONE (PM 35022-23-24-25-26 S - 40022-23-24-25-26 SP)
* Materiel de complètement 2ème activation
* Vervollständigung 2. Betätigung
* Completing material 2nd supplementary activation
* Compl. segundo mando suplementario

TAV. SV.04.01 1/2 COMPL. COMANDO 1a ATTIVAZIONE PER PROLUNGA ARTICOLATA (PM 35 S - 40 SP)
* Materiel de complètement 1ère activation pour rallonge articulée
* Vervollständigung 1. Betätigung für Gelenkverlängerung
* Completing material 1st supplementary activation for Jib
* Compl. primer mando suplementario para extensión articulada

TAV. SV.04.01 2/2 COMPL. COMANDO 1a ATTIVAZIONE PER PROLUNGA ARTICOLATA (PM 35 S - 40 SP)
* Materiel de complètement 1ère activation pour rallonge articulée
* Vervollständigung 1. Betätigung für Gelenkverlängerung
* Completing material 1st supplementary activation for Jib
* Compl. primer mando suplementario para extensión articulada

TAV. SV.05.01 1/2 COMPL. COMANDO 2a ATTIVAZ. PER PROLUNGA ARTICOLATA (PM 35023-24-25-26 S - 40023-24-25-26 SP)
* Materiel de complètement 2ème activation pour rallonge articulée
* Vervollständigung 2. Betätigung für Gelenkverlängerung
* Completing material 2nd supplementary activation for Jib
* Compl. segundo mando suplementario para extensión articulada

TAV. SV.05.01 2/2 COMPL. COMANDO 2a ATTIVAZ. PER PROLUNGA ARTICOLATA (PM 35023-24-25-26 S - 40023-24-25-26 SP)
* Materiel de complètement 2ème activation pour rallonge articulée
* Vervollständigung 2. Betätigung für Gelenkverlängerung
* Completing material 2nd supplementary activation for Jib
* Compl. segundo mando suplementario para extensión articulada

TAV. SV.06.01 COMPLETAMENTO IMPIANTO VERRICELLO
(PM 35 S - 40 SP)
* Complètement installation treuil
* Ergänzung Windenanlage
* Completion of the winch system
* Completamiento instalación cabrestante

TAV. SW.02.01 DISPOSITIVO BLOCCO ROTAZIONE 200°
(PM 35 S - 40 SP)
* Dispositif de blocage rotation 200°
* Rotationsperre-Einrichtung - 200°
* Slewing system stopping device - 200°
* Dispositivo de bloqueo rotación 200°

MACCHINA BASE
BASIC CRANE
GRUE STANDARD
STANDARD - KRAN
GRUA BASE

BASE - ANCORAGGIO

* *Embase - ancrage*
* *Base - anchorage kit*
* *Kranfuss - Befestigungsatz*
* *Base - Kit de manatje*

TAV. GA.01.01

matr. G.A65.0001

PM
SERIE 35 S
SERIE 40 SP

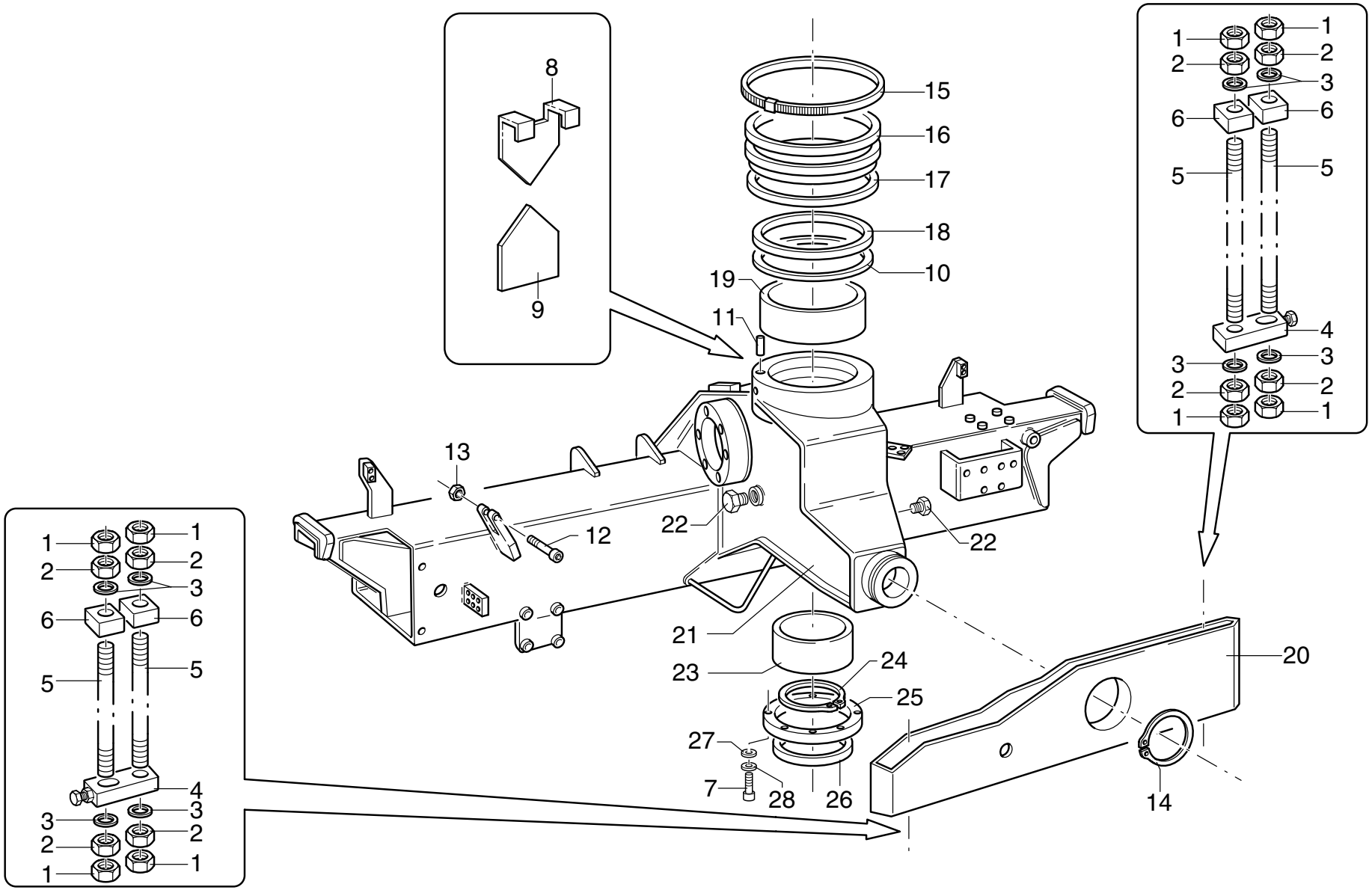

UNISTUDIO - Modena

POS.	N° CODICE	Q.	DESCRIZIONE	DESIGNATION	BENENNUNG	DESCRIPTION	DENOMINACIONES
1	191087	16	DADO M30X2 UNI 5589	ECROU	MUTTER	NUT	TUERCA
2	191173	16	DADO M30X2 UNI 5588	ECROU	MUTTER	NUT	TUERCA
3	417175	16	RONDELLA D.31 UNI 1734	RONDELLE	SCHEIBE	WASHER	ARANDELA
4	459067	4	STAFFA	ETRIER	BRIDE	BRACKET	PLETINA
5	481189	8	TIRANTE D'ANCORAGGIO	TIRANT	ZUGSTANGE	TIEROD	ESAPARRAGO
6	459066	8	STAFFA	ETRIER	BRIDE	BRACKET	PLETINA
7	497121	8	VITE TCEI M6X30 UNI 5931 8.8	VIS	SCHRAUBE	SCREW	TORNILLO
8	295131	1	ASTA	TIGE	STANGE	ROD	VASTAGO
9	475376	1	TARGHETTA	AUTOCOLLANTS	SCHILD	DECAL	ETIQUETA
10 *	112220	1	ANELLO	BAGUE	RING	RING	ARO
11	455016	2	SPINA	GOUPILLE	STIFT	PIN	PASADOR
12	497225	1	VITE TCEI M6X12 UNI 5931 8.8	VIS	SCHRAUBE	SCREW	TORNILLO
13	191096	2	DADO M14 UNI 7473	ECROU	MUTTER	NUT	TUERCA
14	109193	1	ANELLO ELASTICO 140 UNI 7435	JOINT D'ARRET	SPRENGRING	SPRING RING	SEEGER
15	207083	1	FASCETTA	COLLIER	HALTEBAND	CLAMP	ABRAZADERA
16	271980	1	GUARNIZIONE	GARNITURE	DICHTUNG	SEAL	JUNTA
17	112121	1	ANELLO	BAGUE	RING	RING	ARO
18	112140	1	ANELLO	BAGUE	RING	RING	ARO
19 *	137097	1	BOCCOLA	DOUILLE	BUCHSE	BUSHING	CASQUILLO
20	465790	1	SUPPORTO	SUPPORT	TRAEGER	SUPPORT	SOPORTE
21 *	129084	1	BASE	EMBASE	KRANFUSS	BASE	BASE
22	471219	2	TAPPO	BOUCHON	VERSCHLUSS	CAP	TAPON
23 *	137098	1	BOCCOLA	DOUILLE	BUCHSE	BUSHING	CASQUILLO
24	109028	1	ANELLO ELASTICO	JOINT D'ARRET	SPRENGRING	SPRING RING	SEEGER
25	112141	1	ANELLO	BAGUE	RING	RING	ARO
26	272214	1	GUARNIZIONE	GARNITURE	DICHTUNG	SEAL	JUNTA

BASE - ANCORAGGIO

* *Embase - ancrage*
* *Base - anchorage kit*
* *Kranfuss - Befestigungsatz*
* *Base - Kit de manatje*

TAV. GA.01.01

matr. G.A65.0001

PM
SERIE 35 S
SERIE 40 SP

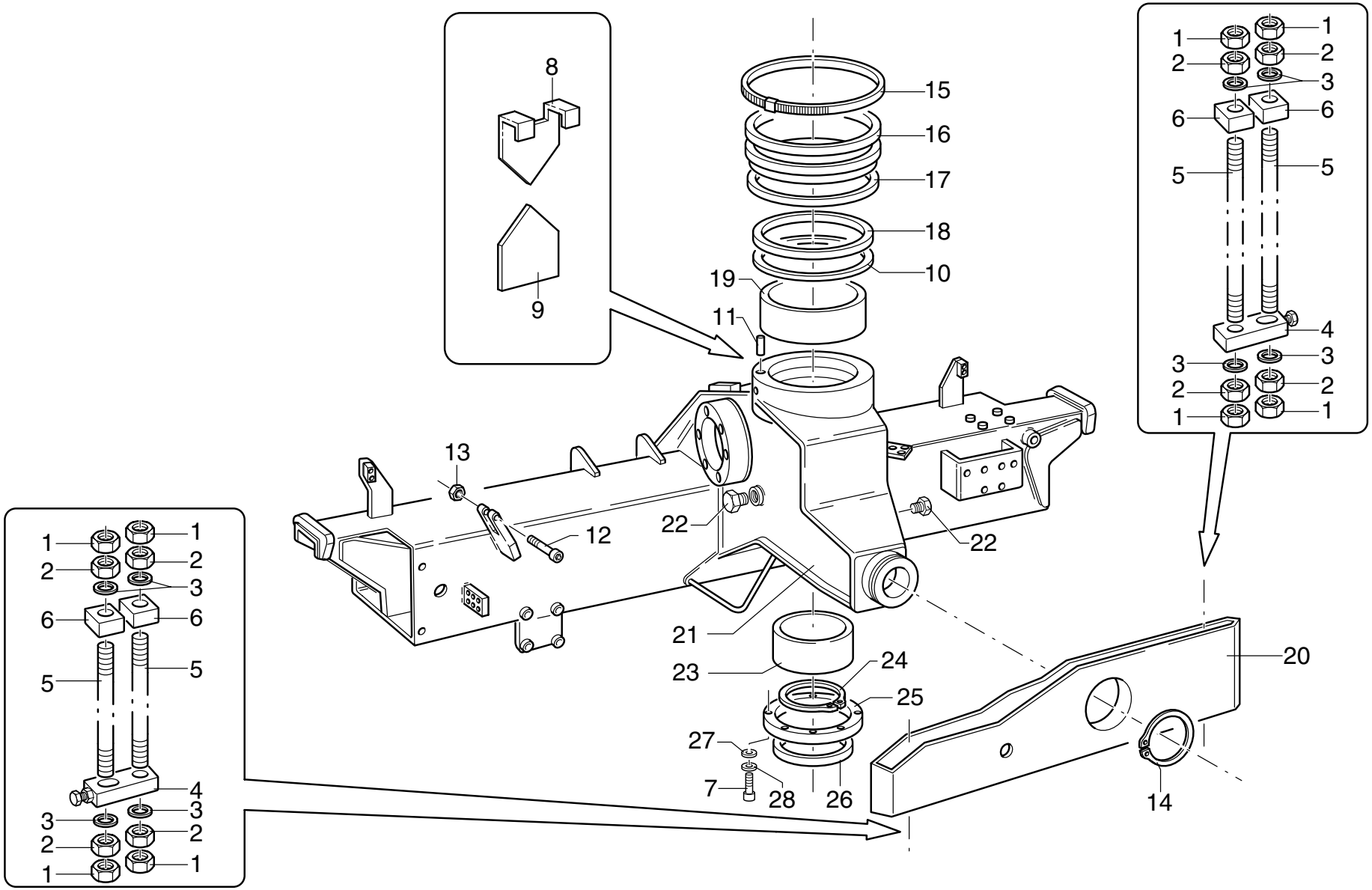

UNISTUDIO - Modena

POS.	N° CODICE	Q.	DESCRIZIONE	DESIGNATION	BENENNUNG	DESCRIPTION	DENOMINACIONES
27	417206	8	RONDELLA 6-ALLUMINIO (DI=6,4-DE=12)	RONDELLE	SCHEIBE	WASHER	ARANDELA
28	417024	8	RONDELLA SCHNORR S6 DACROMET	RONDELLE	SCHEIBE	WASHER	ARANDELA
*	289051	1	KIT BASE	KIT EMBASE	KRANFUSSSATZ	BASE KIT	KIT BASE

Nota: la base con codice 129084 é fornita solo completa di boccole: codice kit 289051

Nota: la base avec code 129084 n'est fournie que dotée de douilles: code kit 289051

Anmerkung: die Grundplatte mit dem Kode 129084 wird nur komplett mit Buchse geliefert: Kode-satz 289051

Note: the base with code 129084 is supplied complete with bushings: code kit 289051

Nota: la base con código 129084 se suministra sólo provista de casquillos: código kit 289051

ROTAZIONE

** Rotation*
** Slewing system*
** Schwenkgruppe*
** Rotación*

TAV. GA.02.01

matr. G.A65.0001

PM
SERIE 35 S
SERIE 40 SP

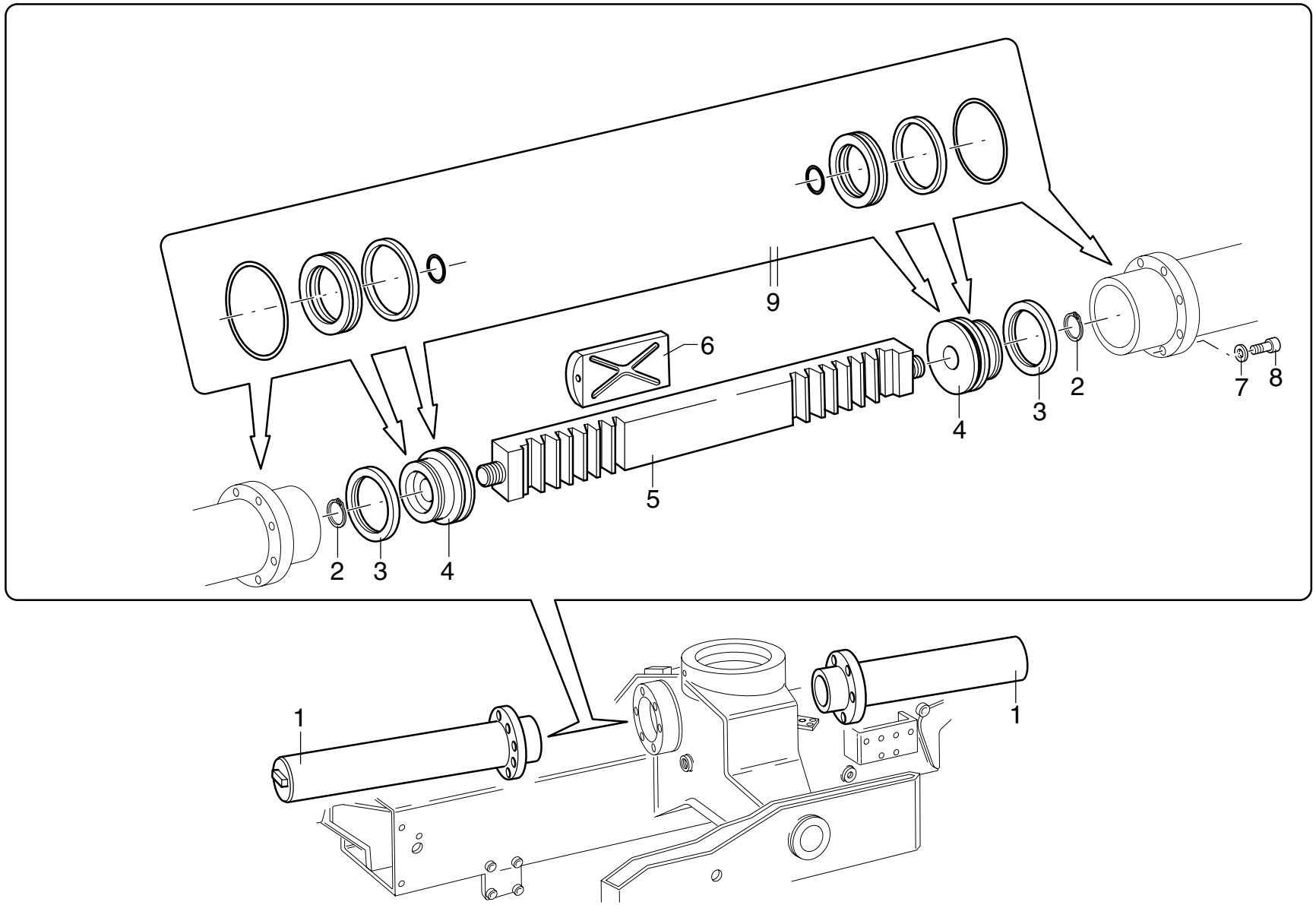

UNISTUDIO - Modena

POS.	N° CODICE	Q.	DESCRIZIONE	DESIGNATION	BENENNUNG	DESCRIPTION	DENOMINACIONES
1	161521	2	CILINDRO	CYLINDRE	ZYLINDER	CYLINDER	CAMISA
2	109027	2	ANELLO ELASTICO 50 UNI 7435	JOINT D'ARRET	SPRENGRING	SPRING RING	SEEGER
3	112153	2	ANELLO	BAGUE	RING	RING	ARO
4	382227	2	PISTONE	PISTON	KOLBEN	PISTON	PISTON
5	181032	1	CREMAGLIERA	CREMAILLERE	ZAHNSTANGE	RACK	CREMALLERA
6	373531	1	PATTINO	PATIN	GLEIPLATTE	SLIDING BLOCK	PATIN
7	417029	16	RONDELLA SCHNORR S16 ZN	RONDELLE	SCHEIBE	WASHER	ARANDELA
8	497191	16	VITE TE M24X40 UNI 5739 8.8	VIS	SCHRAUBE	SCREW	TORNILLO
9	288555	1	KIT GUARNIZIONI	KIT JOINT	DICHTUNG SATZ	SEAL KIT	KIT JUNTAS

BRACCI STABILIZZATORI STANDARD

** Bras stabilisateurs avec vérin standard*
** Outrigger booms with standard cylinder*
** Stützarme mit Standardzylinder*
** Brazos estabiliz. con cilindro standard*

TAV. GB.01.01

matr. G.A65.0001

PM
SERIE 35 S
SERIE 40 SP

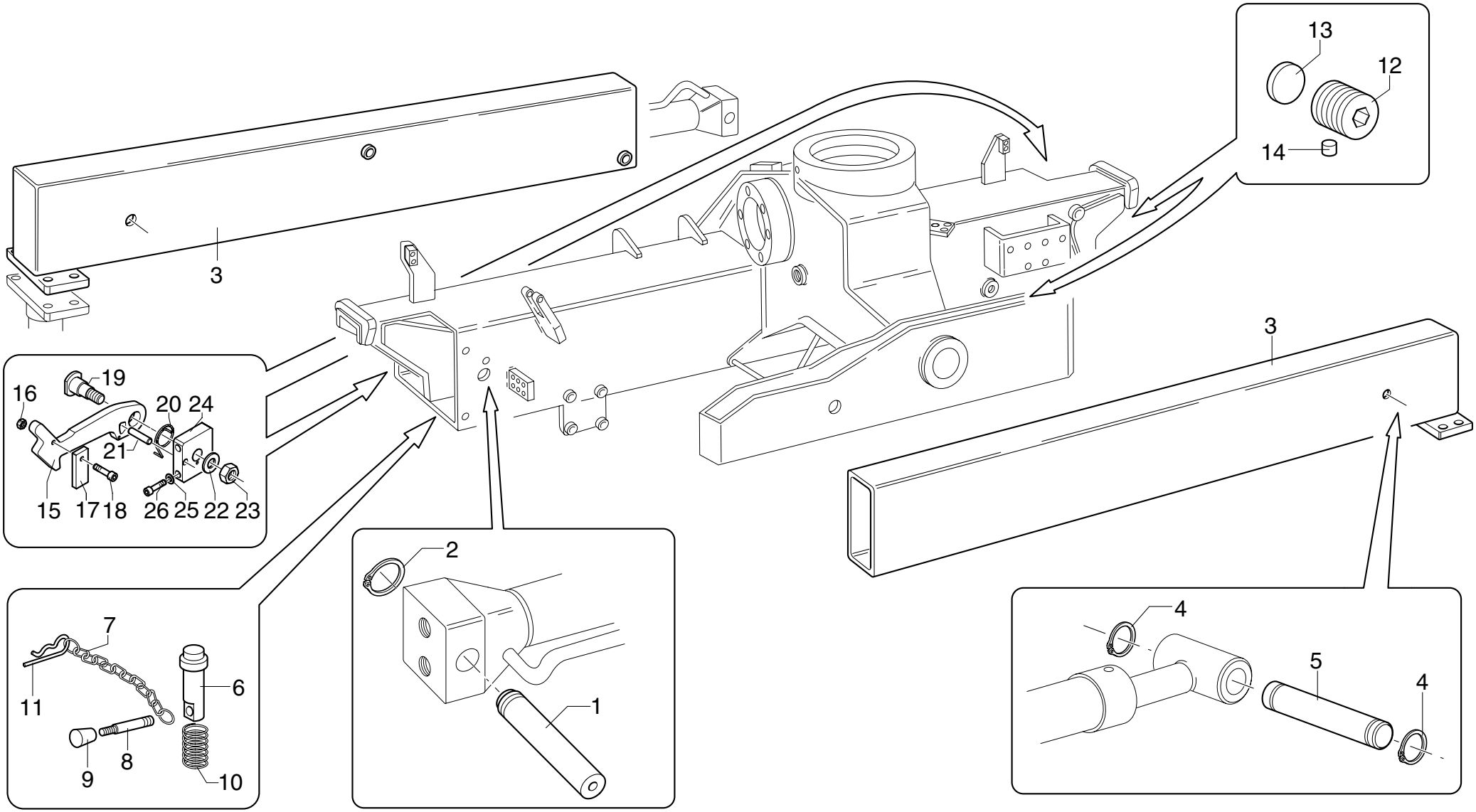

UNISTUDIO - Modena

POS.	N° CODICE	Q.	DESCRIZIONE	DESIGNATION	BENENNUNG	DESCRIPTION	DENOMINACIONES
1	379730	2	PERNO	AXE	BOLZEN	PIN	BULON
2	109160	2	ANELLO ELASTICO 19 UNI 7434	JOINT D'ARRET	SPRENGRING	SPRING RING	SEEGER
3	141749	2	BRACCI STABILIZZATORI	BRAS STABILISATEURS	STUETZARM	OUTRIGGER BOOM	SOPORTE DE GATOS
4	109011	4	ANELLO ELASTICO 20 UNI 7435	JOINT D'ARRET	SPRENGRING	SPRING RING	SEEGER
5	379731	2	PERNO	AXE	BOLZEN	PIN	BULON
6	379811	2	PERNO	AXE	BOLZEN	PIN	BULON
7	151023	2	CATENA	CHAINE	KETTE	CHAIN	CADENA
8	322029	2	LEVA	LEVIER	HEBEL	LEVER	PALANCA
9	385007	2	POMELLO	POMMEAU	KNOPF	KNOB	POMO
10	349057	2	MOLLA	RESSORT	FEDER	SPRING	MUELLE
11	451003	2	SPILLA	ESPINGE	SPLINT	SAFETY-PIN	PASADOR
12	498101	4	VITE	VIS	SCHRAUBE	SCREW	TORNILLO
13	373139	4	PATTINO	PATIN	GLEIPLATTE	SLIDING BLOCK	PATIN
14	208069	4	PASTIGLIA	PASTILLE	LAG	LINING	PASTILLA
15	208209	2	FERMO	ARRET	SPERRUNG	RETAINER	TOPE
16	191033	2	DADO M5 UNI 5588	ECROU	MUTTER	NUT	TUERCA
17	208210	2	FERMO	ARRET	SPERRUNG	RETAINER	TOPE
18	497111	2	VITE TCEI M5X16 UNI 5931 8.8	VIS	SCHRAUBE	SCREW	TORNILLO
19	380229	2	PERNO	AXE	BOLZEN	PIN	BULON
20	349129	2	MOLLA	RESSORT	FEDER	SPRING	MUELLE
21	455023	2	SPINA	GOUPILLE	STIFT	PIN	PASADOR
22	417005	2	ROSETTA 10,5X21 UNI 6592	RONDELLE	SCHEIBE	WASHER	ARANDELA
23	191206	2	DADO M10 UNI7474	ECROU	MUTTER	NUT	TUERCA
24	466552	2	SUPPORTO	SUPPORT	TRAEGER	SUPPORT	SOPORTE
25	417025	4	RONDELLA SCHNORR S8 ZN	RONDELLE	SCHEIBE	WASHER	ARANDELA
26	497132	4	VITE TCEI M8X25 UNI 5931 8.8	VIS	SCHRAUBE	SCREW	TORNILLO

BRACCI STABILIZZATORI EXTRA LARGHI

** Bras stabilisateurs extralarges*
** Extralarge outrigger booms*
** Extrabreite Stützarme*
** Brazos estabilizadores extra-anchos*

TAV. GB.02.01 1/3

matr. G.A65.0001

PM
SERIE 35 S
SERIE 40 SP

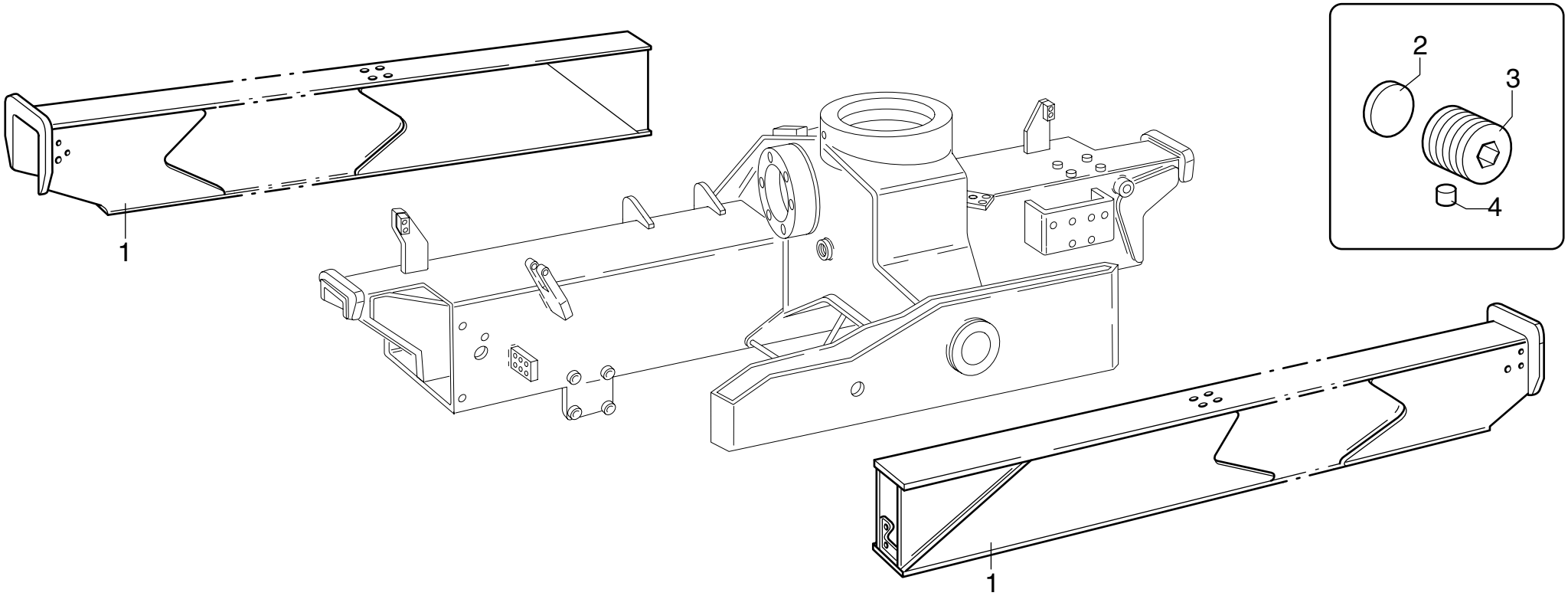

POS.	N° CODICE	Q.	DESCRIZIONE	DESIGNATION	BENENNUNG	DESCRIPTION	DENOMINACIONES
1	141978	2	BRACCIO	BRAS	ARM	BOOM	BRAZO
2	373139	4	PATTINO	PATIN	GLEIPLATTE	SLIDING BLOCK	PATIN
3	498101	4	VITE	VIS	SCHRAUBE	SCREW	TORNILLO
4	208069	4	PASTIGLIA	PASTILLE	LAG	LINING	PASTILLA

BRACCI STABILIZZATORI EXTRA LARGHI

** Bras stabilisateurs extralarges*
** Extralarge outrigger booms*
** Extrabreite Stützarme*
** Brazos estabilizadores extra-anchos*

TAV. GB.02.01 2/3

matr. G.A65.0001

PM
SERIE 35 S
SERIE 40 SP

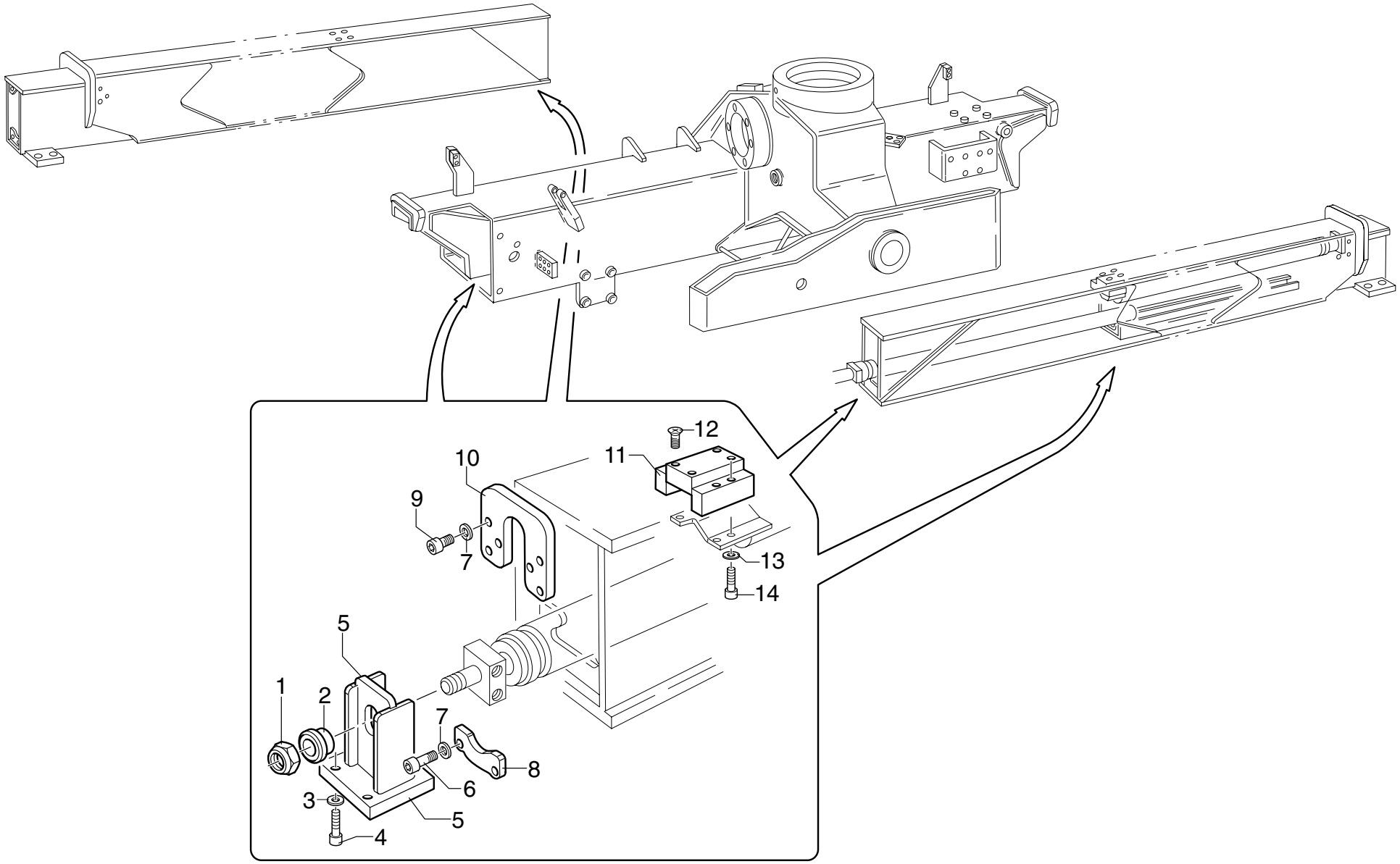

UNISTUDIO - Modena

POS.	N° CODICE	Q.	DESCRIZIONE	DESIGNATION	BENENNUNG	DESCRIPTION	DENOMINACIONES
1	191105	2	DADO M22X1,5 UNI 7473	ECROU	MUTTER	NUT	TUERCA
2	208156	2	FERMO	ARRET	SPERRUNG	RETAINER	TOPE
3	417027	8	RONDELLA SCHNORR S12 ZN	RONDELLE	SCHEIBE	WASHER	ARANDELA
4	497164	8	VITE TCEI M12X40 UNI 5931 8.8	VIS	SCHRAUBE	SCREW	TORNILLO
5	466197	2	SUPPORTO	SUPPORT	TRAEGER	SUPPORT	SOPORTE
6	497144	4	VITE TCEI M10X20 UNI 5931 8.8	VIS	SCHRAUBE	SCREW	TORNILLO
7	417026	12	RONDELLA DOWTY B S PP45-B	RONDELLE	SCHEIBE	WASHER	ARANDELA
8	208149	2	FERMO	ARRET	SPERRUNG	RETAINER	TOPE
9	497146	8	VITE TCEI M10X30 UNI 5931 8.8	VIS	SCHRAUBE	SCREW	TORNILLO
10	466198	2	SUPPORTO	SUPPORT	TRAEGER	SUPPORT	SOPORTE
11	466199	2	SUPPORTO	SUPPORT	TRAEGER	SUPPORT	SOPORTE
12	498133	8	VITE TSPEI M10X30 UNI 5933 10.9	VIS	SCHRAUBE	SCREW	TORNILLO
13	417025	8	RONDELLA SCHNORR S8 ZN	RONDELLE	SCHEIBE	WASHER	ARANDELA
14	497132	8	VITE TCEI M8X25 UNI 5931 8.8	VIS	SCHRAUBE	SCREW	TORNILLO

BRACCI STABILIZZATORI EXTRA LARGHI

** Bras stabilisateurs extralarges*
** Extralarge outrigger booms*
** Extrabreite Stützarme*
** Brazos estabilizadores extra-anchos*

TAV. GB.02.01 3/3

matr. G.A65.0001

PM
SERIE 35 S
SERIE 40 SP

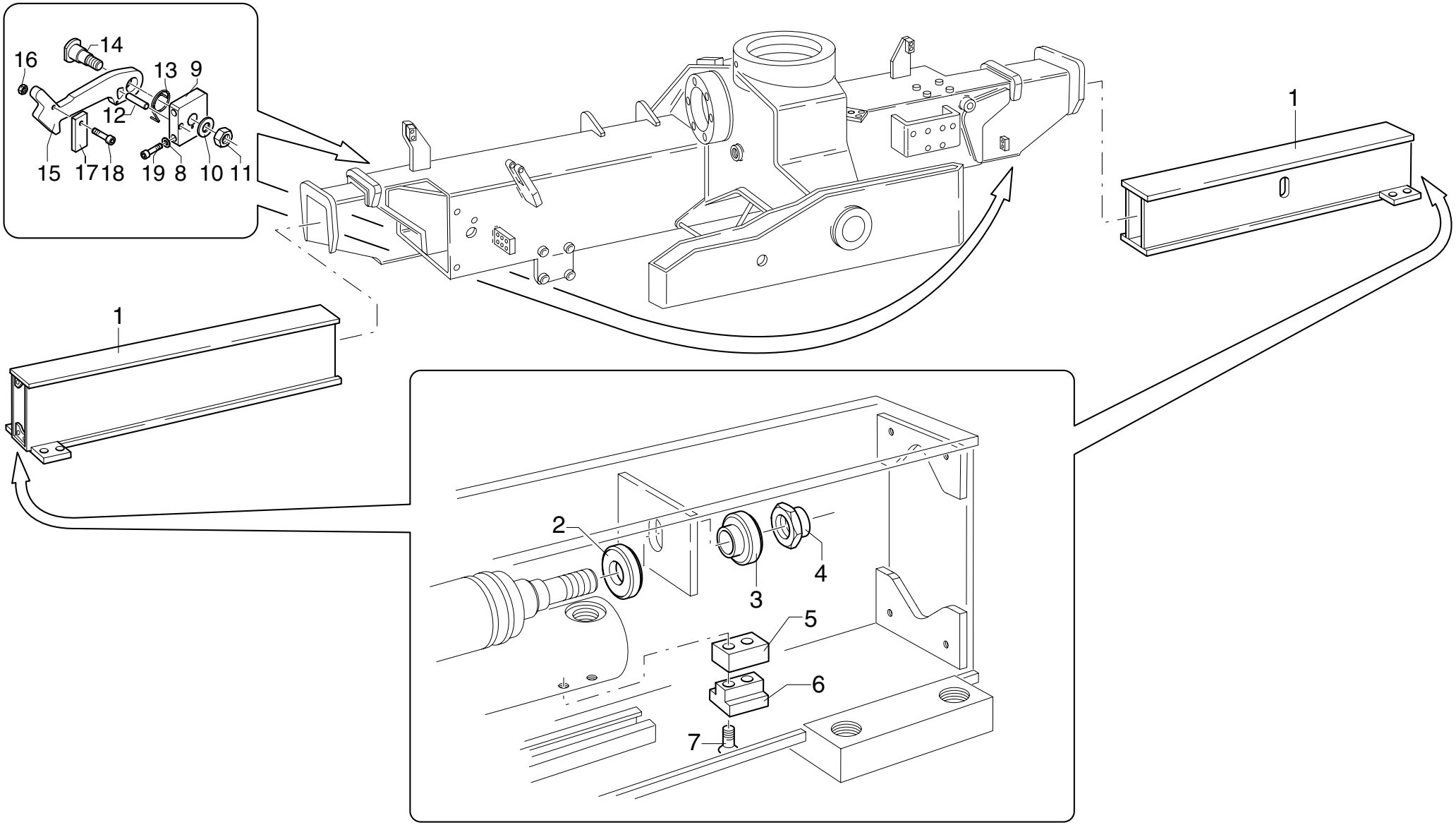

UNISTUDIO - Modena

POS.	N° CODICE	Q.	DESCRIZIONE	DESIGNATION	BENENNUNG	DESCRIPTION	DENOMINACIONES
1	141979	2	BRACCIO	BRAS	ARM	BOOM	BRAZO
2	208063	2	FERMO	ARRET	SPERRUNG	RETAINER	TOPE
3	208061	2	FERMO	ARRET	SPERRUNG	RETAINER	TOPE
4	191072	2	DADO M14X1,5-7473	ECROU	MUTTER	NUT	TUERCA
5	314398	2	SPESSORE	CALE D'EPAISSEUR	BEILAGE	SHIM	ESPESOR
6	373472	2	PATTINO	PATIN	GLEIPLATTE	SLIDING BLOCK	PATIN
7	497257	4	VITE TSPEI M8X45 UNI 5933 8.8	VIS	SCHRAUBE	SCREW	TORNILLO
8	417025	4	RONDELLA SCHNORR S8 ZN	RONDELLE	SCHEIBE	WASHER	ARANDELA
9	466552	2	SUPPORTO	SUPPORT	TRAEGER	SUPPORT	SOPORTE
10	417005	2	ROSETTA 10,5X21 UNI 6592	RONDELLE	SCHEIBE	WASHER	ARANDELA
11	191206	2	DADO M10 UNI7474	ECROU	MUTTER	NUT	TUERCA
12	455023	2	SPINA	GOUPILLE	STIFT	PIN	PASADOR
13	349129	2	MOLLA	RESSORT	FEDER	SPRING	MUELLE
14	380229	2	PERNO	AXE	BOLZEN	PIN	BULON
15	208209	2	FERMO	ARRET	SPERRUNG	RETAINER	TOPE
16	191033	2	DADO M5 UNI 5588	ECROU	MUTTER	NUT	TUERCA
17	208210	2	FERMO	ARRET	SPERRUNG	RETAINER	TOPE
18	497111	2	VITE TCEI M5X16 UNI 5931 8.8	VIS	SCHRAUBE	SCREW	TORNILLO
19	497132	4	VITE TCEI M8X25 UNI 5931 8.8	VIS	SCHRAUBE	SCREW	TORNILLO

COLONNA

** Colonne*
** Column*
** Säule*
** Columna*

TAV. GC.01.01

matr. G.A65.0001

PM
SERIE 35 S
SERIE 40 SP

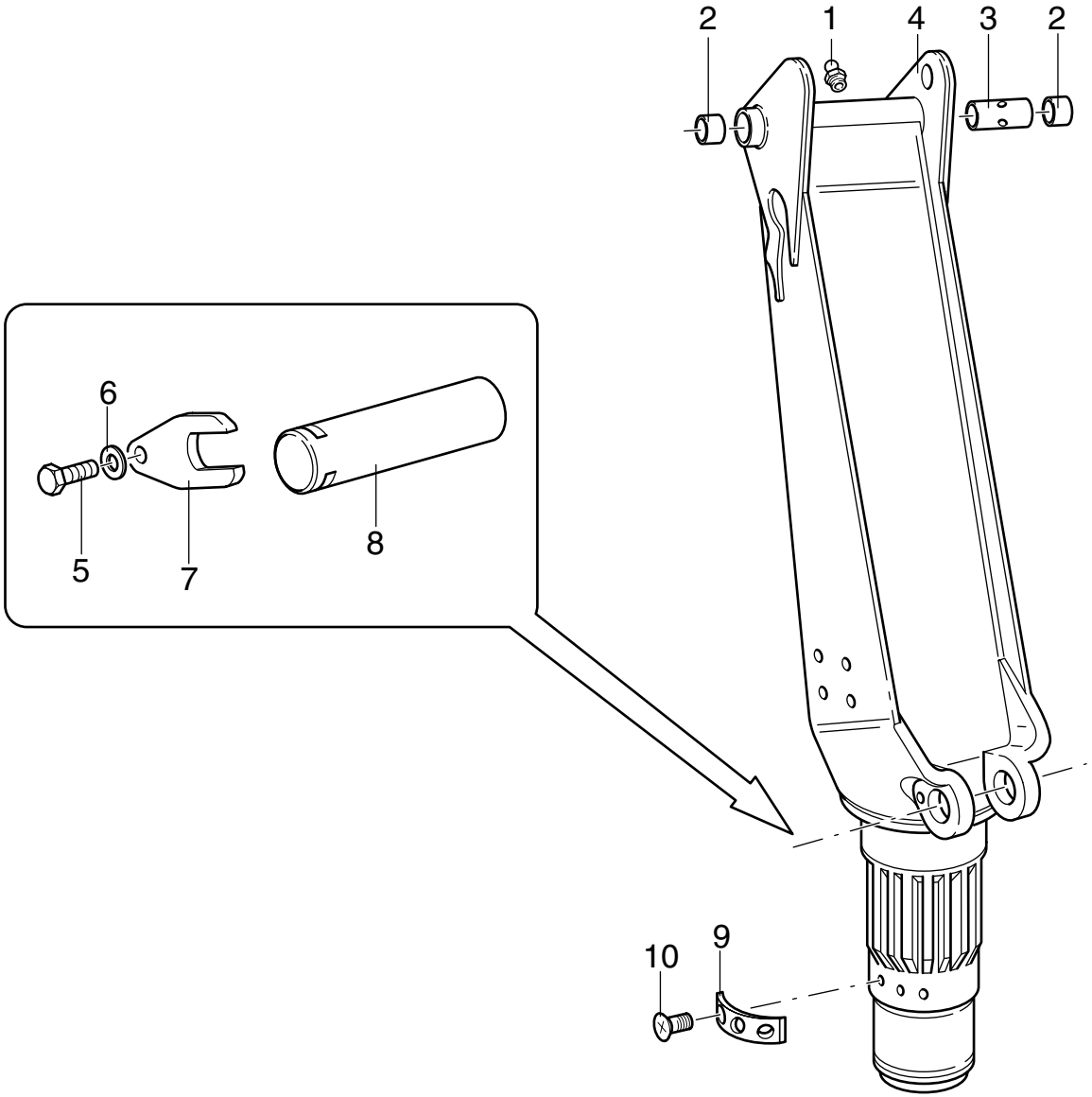

UNISTUDIO - Modena

POS.	N° CODICE	Q.	DESCRIZIONE	DESIGNATION	BENENNUNG	DESCRIPTION	DENOMINACIONES
1	281002	1	INGRASSATORE	GRAISSEUR	SCHMIERER	GREASE FITTING	ENGRASADOR
2 *	137106	2	BOCCOLA	DOUILLE	BUCHSE	BUSHING	CASQUILLO
3 *	136279	1	BOCCOLA	DOUILLE	BUCHSE	BUSHING	CASQUILLO
4 *	165077	1	COLONNA	COLONNE	SAULE	COLUMN	COLUMNA
5	497175	1	VITE TCEI M14X30 UNI 5931 8.8	VIS	SCHRAUBE	SCREW	TORNILLO
6	417028	1	RONDELLA SCHNORR S14 ZN	RONDELLE	SCHEIBE	WASHER	ARANDELA
7	208067	1	FERMO	ARRET	SPERRUNG	RETAINER	TOPE
8	380309	1	PERNO	AXE	BOLZEN	PIN	BULON
9 *	219145	1	PIASTRINO	PLAQUETTE	PLATTCHEN	PLATE	PLAQUETA
10 *	498073	3	VITE TSPEI M6X16 UNI 5933 8.8	VIS	SCHRAUBE	SCREW	TORNILLO
*	289052	1	KIT COLONNA	KIT COLONNE	SAEULEN SATZ	COLUMN KIT	KIT COLUMNA

Nota: la colonna con codice 165077 é fornita solo completa di boccole: codice del kit 289052

Nota: la colonne avec code 165077 n'est fournie que dotée de douilles: code du kit 289052

Anmerkung: die Saule mit dem Kode 165077 wird nur komplett mit Buchse geliefert: Satzcode 289052

Note: the column with code 165077 is supplied complete with bushings: kit code 289052

Nota: la columna con código 165077 se suministra sólo provista de casquillos: código del kit 289052

BRACCIO PRINCIPALE

* *Bras principal*
* *Main arm*
* *Hauptarm*
* *Brazo principal*

TAV. GD.01.01

matr. G.A65.0001

PM
SERIE 35 S
SERIE 40 SP

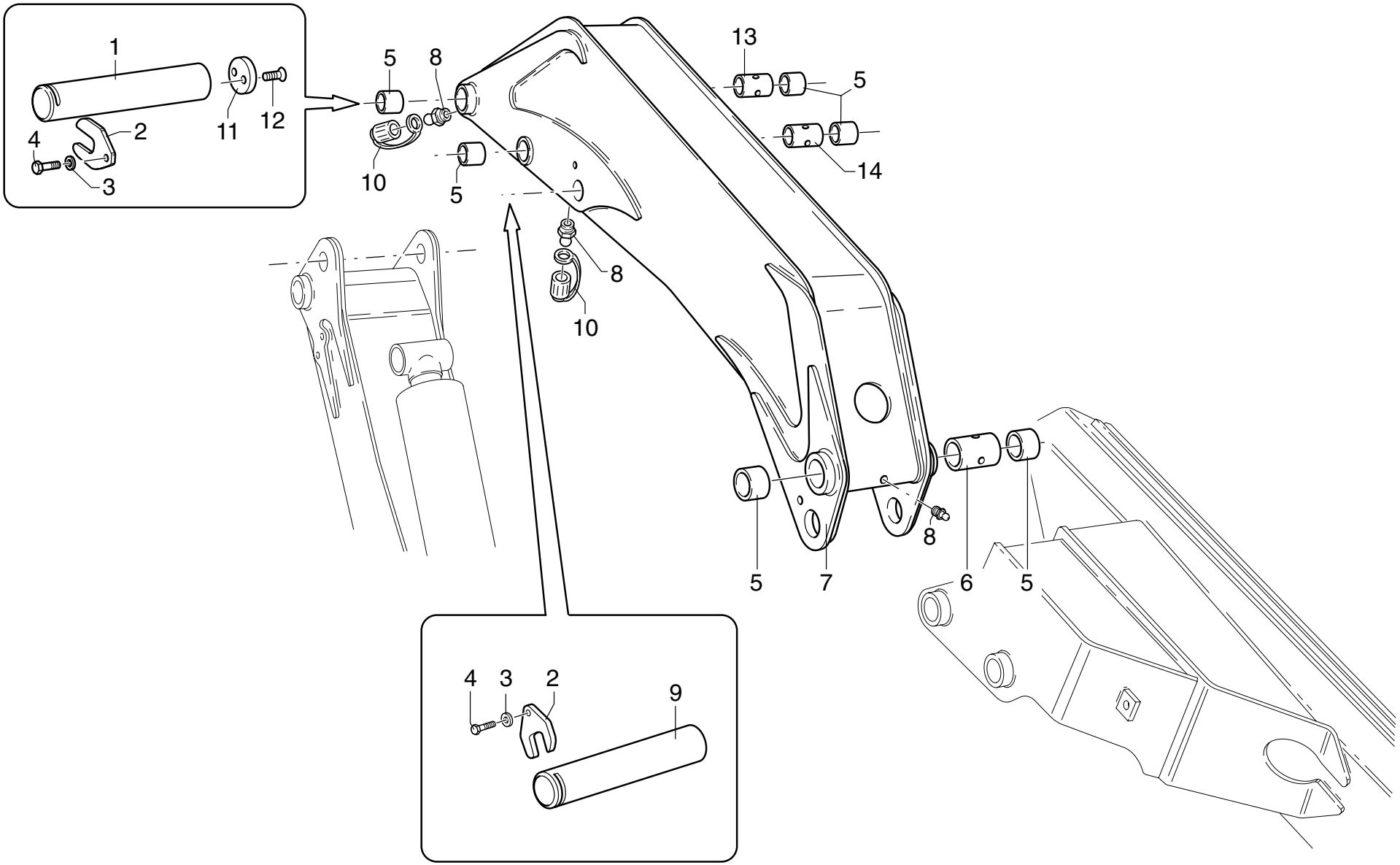

UNISTUDIO - Modena

POS.	N° CODICE	Q.	DESCRIZIONE	DESIGNATION	BENENNUNG	DESCRIPTION	DENOMINACIONES
1	380102	1	PERNO	AXE	BOLZEN	PIN	BULON
2	208163	2	FERMO	ARRET	SPERRUNG	RETAINER	TOPE
3	417029	2	RONDELLA SCHNORR S16 ZN	RONDELLE	SCHEIBE	WASHER	ARANDELA
4	497185	2	VITE TCEI M16X30 UNI 5931 8.8	VIS	SCHRAUBE	SCREW	TORNILLO
5 *	137106	6	BOCCOLA	DOUILLE	BUCHSE	BUSHING	CASQUILLO
6 *	136384	1	DISTANZIALE	ENTRETOISE	DISTANZHULSE	SPACER	DISTANCIADOR
7 *	345075	1	BRACCIO PRINCIPALE	BRAS PRINCIPAL	HAUPTARM	MAIN ARM	BRAZO PRINCIPAL
8	281002	3	INGRASSATORE	GRAISSEUR	SCHMIERER	GREASE FITTING	ENGRASADOR
9	380101	1	PERNO	AXE	BOLZEN	PIN	BULON
10	471215	2	TAPPO	BOUCHON	VERSCHLUSS	CAP	TAPON
11	208161	1	FERMO	ARRET	SPERRUNG	RETAINER	TOPE
12	497850	2	VITE TSPEI M10X20 UNI 5933 10.9	VIS	SCHRAUBE	SCREW	TORNILLO
13 *	137282	1	DISTANZIALE	ENTRETOISE	DISTANZHULSE	SPACER	DISTANCIADOR
14 *	136383	1	DISTANZIALE	ENTRETOISE	DISTANZHULSE	SPACER	DISTANCIADOR
*	289053	1	KIT BRACCIO PRINCIPALE	KIT BRAS PRINCIPAL	HAUPTARMKIT	MAIN ARM KIT	KIT BRAZO PRINCIPAL.

Nota : il braccio principale 345075 é fornito solo completo di boccole: codice 289053

Nota : le bras principal 345075 n'est fourni que doté de douilles: code 289053

Anmerkung : der Hauptarm mit 345075 wird nur komplett mit Buchse geliefert: code 289053

Note : the main arm 345075 is supplied complete with bushings: code 289053

Nota : el brazo principal 345075 se suministra sólo provisto de casquillos: código 289053

GRUPPO BIELLE

* Groupe bielles
* Link bar group
* Pleuelstangegruppe
* Grupo bielas

TAV. GD.02.01

matr. G.A65.0001

PM
SERIE 35 S
SERIE 40 SP

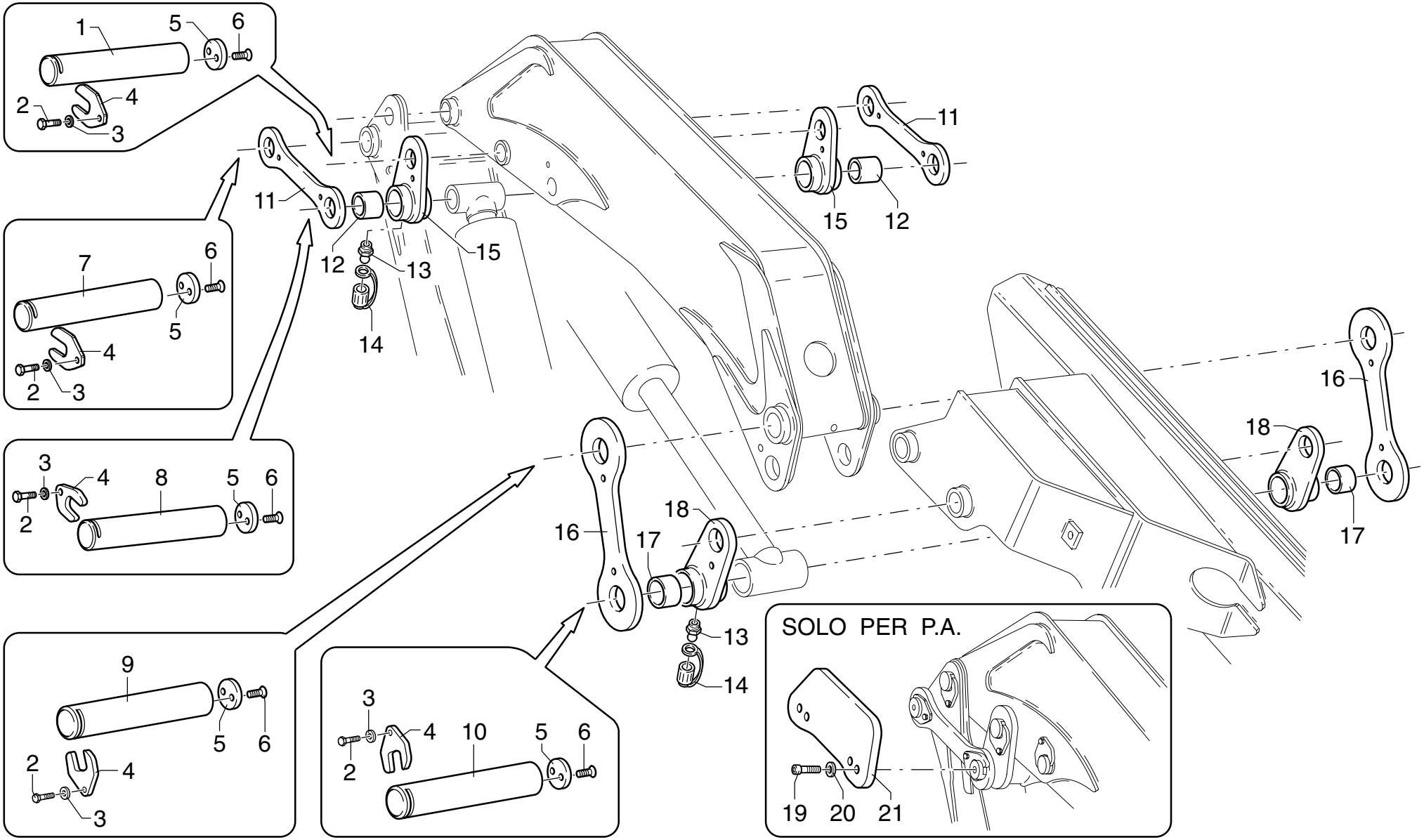

UNISTUDIO - Modena

POS.	N° CODICE	Q.	DESCRIZIONE	DESIGNATION	BENENNUNG	DESCRIPTION	DENOMINACIONES
1	380102	1	PERNO	AXE	BOLZEN	PIN	BULON
2	497185	5	VITE TCEI M16X30 UNI 5931 8.8	VIS	SCHRAUBE	SCREW	TORNILLO
3	417029	5	RONDELLA SCHNORR S16 ZN	RONDELLE	SCHEIBE	WASHER	ARANDELA
4	208163	5	FERMO	ARRET	SPERRUNG	RETAINER	TOPE
5	208161	5	FERMO	ARRET	SPERRUNG	RETAINER	TOPE
6	497850	10	VITE TSPEI M10X20 UNI 5933 10.9	VIS	SCHRAUBE	SCREW	TORNILLO
7	380104	1	PERNO	AXE	BOLZEN	PIN	BULON
8	380105	1	PERNO	AXE	BOLZEN	PIN	BULON
9	380103	1	PERNO	AXE	BOLZEN	PIN	BULON
10	380308	1	PERNO	AXE	BOLZEN	PIN	BULON
11	132078	2	BIELLA	BIELLE	PLEVELSTANGE	LINK BAR	BIELA
12 *	137262	2	BOCCOLA	DOUILLE	BUCHSE	BUSHING	CASQUILLO
13	281002	4	INGRASSATORE	GRAISSEUR	SCHMIERER	GREASE FITTING	ENGRASADOR
14	471215	4	TAPPO	BOUCHON	VERSCHLUSS	CAP	TAPON
15 *	220055	2	FORCELLA	FOURCHE	GABEL	YOKE	HORQUILLA
16	132079	2	BIELLA	BIELLE	PLEVELSTANGE	LINK BAR	BIELA
17 ◊	137371	2	BOCCOLA	DOUILLE	BUCHSE	BUSHING	CASQUILLO
18 ◊	220088	2	FORCELLA	FOURCHE	GABEL	YOKE	HORQUILLA
19	497144	2	VITE TCEI M10X20 UNI 5931 8.8	VIS	SCHRAUBE	SCREW	TORNILLO
20	417005	2	RONDELLA 10,5X21 UNI 6592	RONDELLE	SCHEIBE	WASHER	ARANDELA
21	176224	1	CARTER	CARTER	GEHAUSE	CASING	CARTER
*	289124	2	KIT FORCELLA	KIT FOURCHE	GABELSATZ	YOKE KIT	KIT HORQUILLA
◊	289814	2	KIT FORCELLA	KIT FOURCHE	GABELSATZ	YOKE KIT	KIT HORQUILLA

GRUPPO BIELLE

** Groupe bielles*
** Link bar group*
** Pleuelstangegruppe*
** Grupo bielas*

TAV. GD.02.01

matr. G.A65.0001

PM
SERIE 35 S
SERIE 40 SP

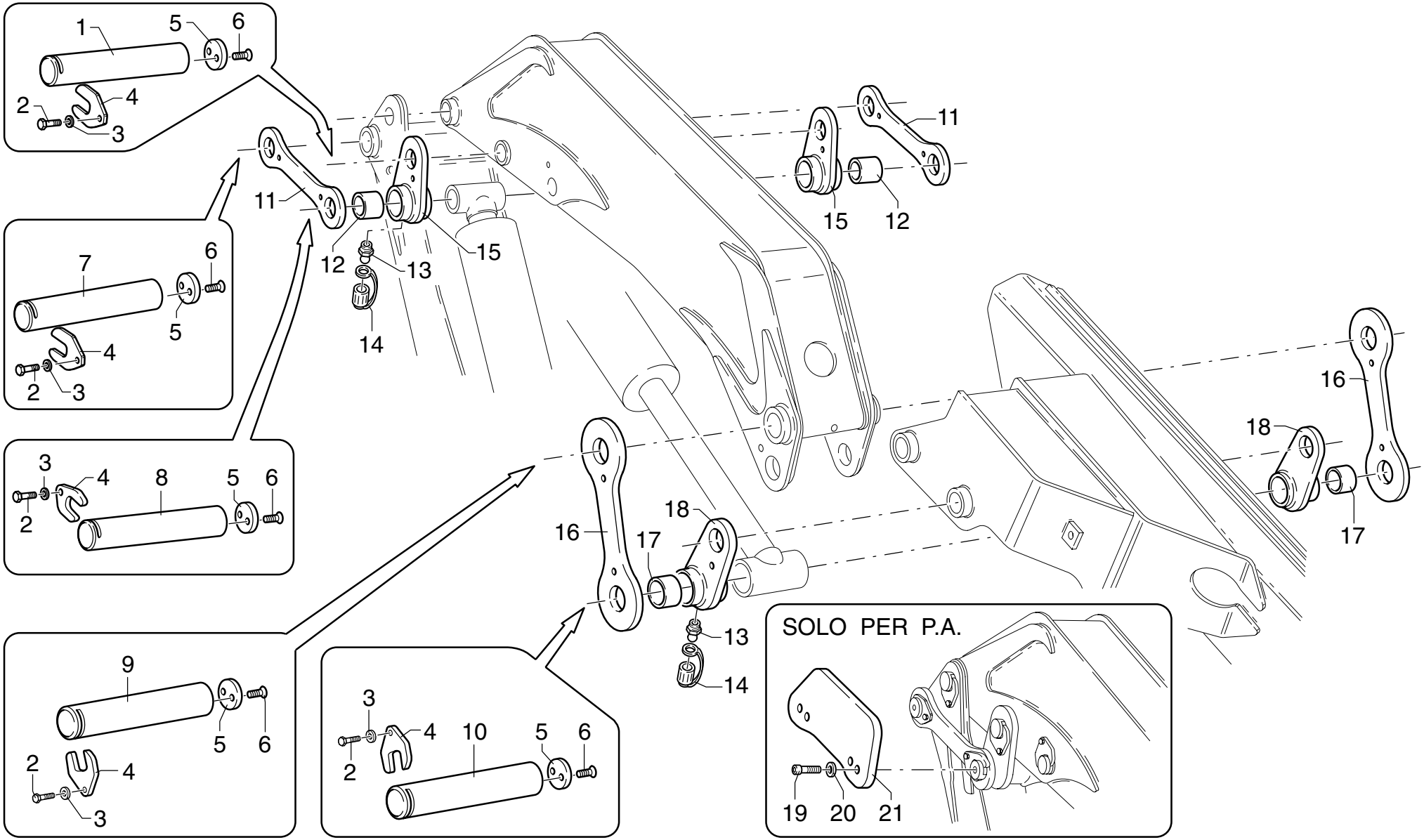

UNISTUDIO - Modena

POS.	N° CODICE	Q.	DESCRIZIONE	DESIGNATION	BENENNUNG	DESCRIPTION	DENOMINACIONES

Nota: le forcelle sono fornite solo complete di boccole: codice 289124 e 289814

Nota: les fourches ne sont fournies que dotées de douilles: code 289124 e 289814

Anmerkung: die Gabeln werden nur komplett mit Buchse geliefert: code 289124 e 289814

Note: the yokes are supplied complete with bushings: code 289124 e 289814

Nota:los horquillas se suministran sólo proviste de casquillos: código 289124 e 289814

MARTINETTO STABILIZZATORI “452426”

** Vérin stabilizateurs*
** Outriggers cylinder*
** Stützbeinzylinders*
** Cilindro estabilizadores*

TAV. GE.01.01

matr. G.A65.0001

PM
SERIE 35 S
SERIE 40 SP

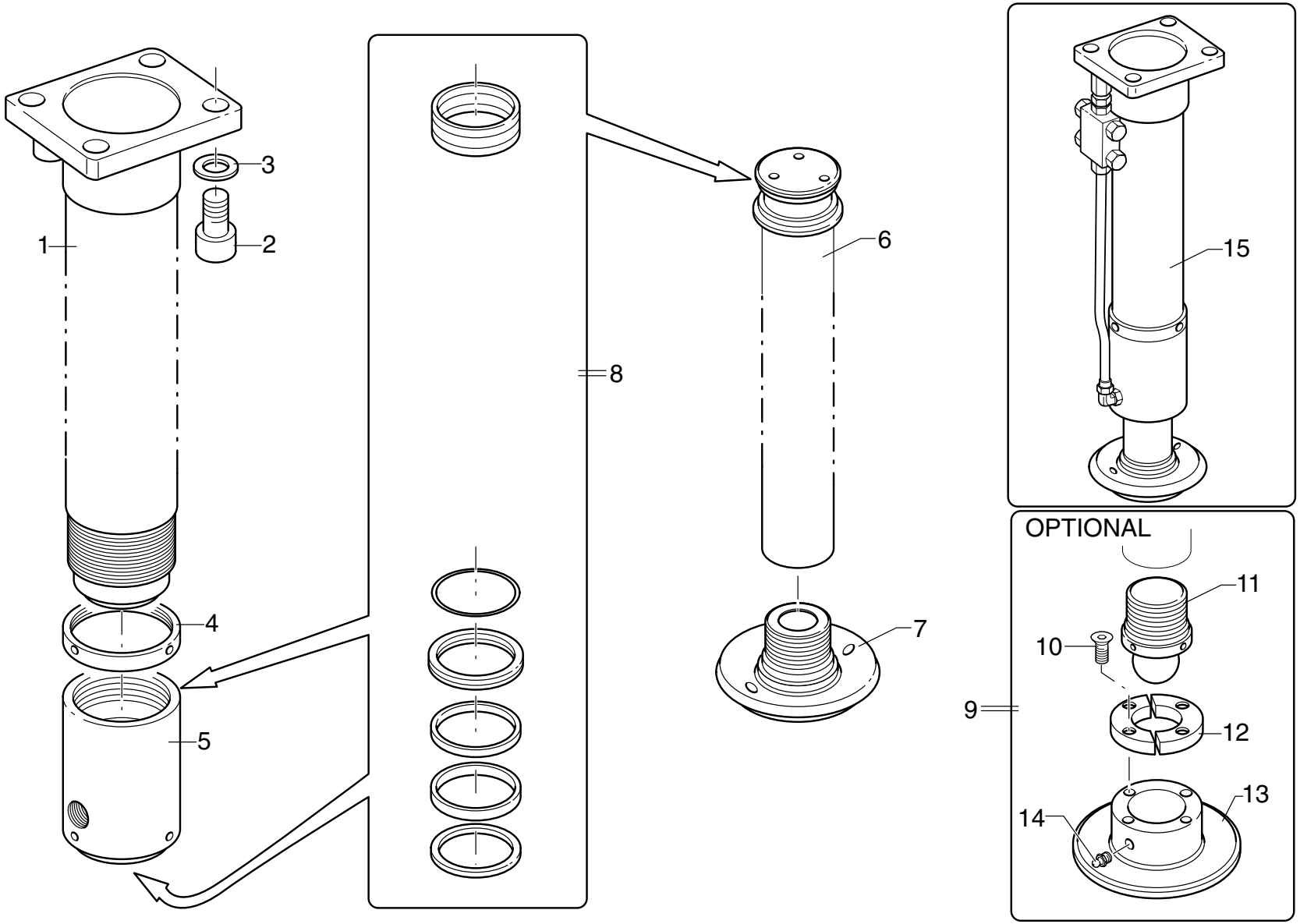

UNISTUDIO - Modena

POS.	N° CODICE	Q.	DESCRIZIONE	DESIGNATION	BENENNUNG	DESCRIPTION	DENOMINACIONES
1	161251	1	CILINDRO	CYLINDRE	ZYLINDER	CYLINDER	CAMISA
2	498097	4	VITE TCEI M24X50 UNI 5931 8.8	VIS	SCHRAUBE	SCREW	TORNILLO
3	417033	4	RONDELLA SCHNORR S24 ZN	RONDELLE	SCHEIBE	WASHER	ARANDELA
4	237114	1	GHIERA	FRETTE	NUTMUTTER	RING NUT	TUERCA
5	479253	1	TESTATA	TETE	ZYLINDER KOPF	CYLINDER HEAD	CABEZA
6	121622	1	ASTA	TIGE	STANGE	ROD	VASTAGO
7	465601	1	APPOGGIO	APPUI	UNTERLAGE	BEARING	PIE
8	289423	1	KIT GUARNIZIONI	KIT JOINT	DICHTUNGSATZ	SEAL KIT	KIT JUNTAS
9	277799	1	KIT APPOGGIO	KIT APPUI	UNTERLAGESATZ	BEARING KIT	KIT PIE
10	498099	4	VITE TSPEI M8X30 UNI 5933 10.9	VIS	SCHRAUBE	SCREW	TORNILLO
11	447006	1	SFERA	BILLE	KUGEL	BALL	ESFERA
12	219109	2	FLANGIA	BRIDE	FLANSCH	FLANGE	BRIDA
13	465602	1	APPOGGIO	APPUI	UNTERLAGE	BEARING	PIE
14	281002	1	INGRASSATORE	GRAISSEUR	SCHMIERER	GREASE FITTING	ENGRASADOR
15	292004	1	KIT MARTINETTO COMPLETO	KIT VERIN	ZYLINDER SATZ	CYLINDER KIT	KIT CILINDRO

Nota: il martinetto completo 452426 deve essere ordinato con codice 292004

Nota: le vérin complet 452426 doit être commandé avec un code 292004

Anmerkung: der komplette Zylinder 452426 hat die Bestellnummer 292004

Note: the complete cylinder 452426 must be ordered with code 292004

Nota: el cilindro completo 452426 debe ser ordenado con código 292004

MARTINETTO SFILO BRACCI STAB. STANDARD “452441”

** Vèrin extension bras stabilisateurs standards*
** Standard outrigger booms extension cylinder*
** Standard Stützarmausziehenzylinder*
** Cilindro extension brazos estab. estándard*

TAV. GE.02.01

matr. G.A65.0001

PM
SERIE 35 S
SERIE 40 SP

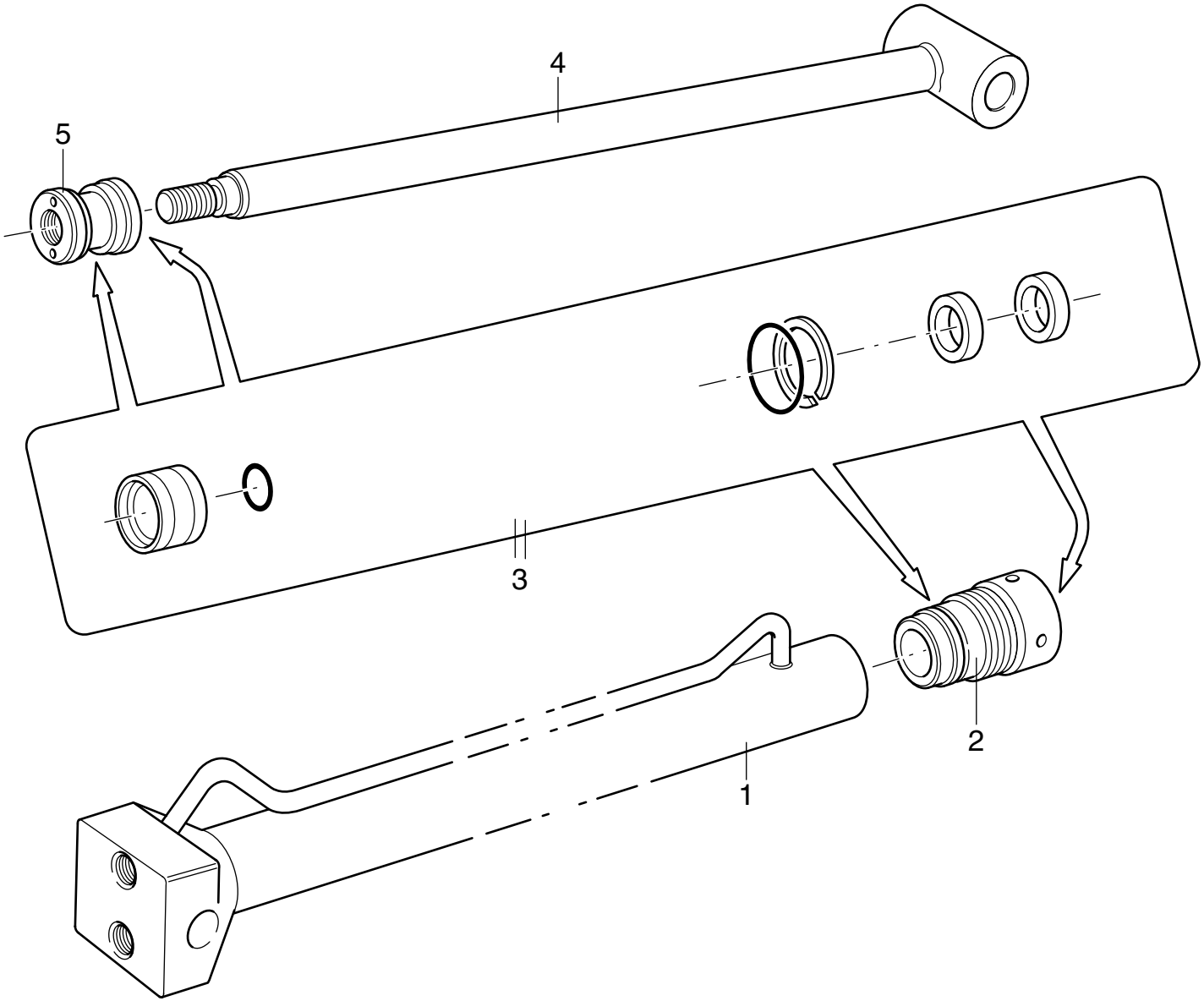

UNISTUDIO - Modena

POS.	N° CODICE	Q.	DESCRIZIONE	DESIGNATION	BENENNUNG	DESCRIPTION	DENOMINACIONES
1	161255	1	CILINDRO	CYLINDRE	ZYLINDER	CYLINDER	CAMISA
2	479175	1	TESTATA	TETE	ZYLINDER KOPF	CYLINDER HEAD	CABEZA
3	277482	1	KIT GUARNIZIONI	KIT JOINT	DICHTUNG SATZ	SEAL KIT	KIT JUNTAS
4	121259	1	ASTA	TIGE	STANGE	ROD	VASTAGO
5	382194	1	PISTONE	PISTON	KOLBEN	PISTON	PISTON

MARTINETTO SFILO BRACCI STABILIZZATORI EXTRALARGHI “340022”

** Vèrin extension bras stabilisateurs extralarges*
** Extra-large Outrigger booms extension cylinder*
** Extrabreite Stützarmausziehenzylinder*
** Cilindro extension brazos estab.extra-anchos*

TAV. GE.03.01

matr. G.A65.0001

PM
SERIE 35 S
SERIE 40 SP

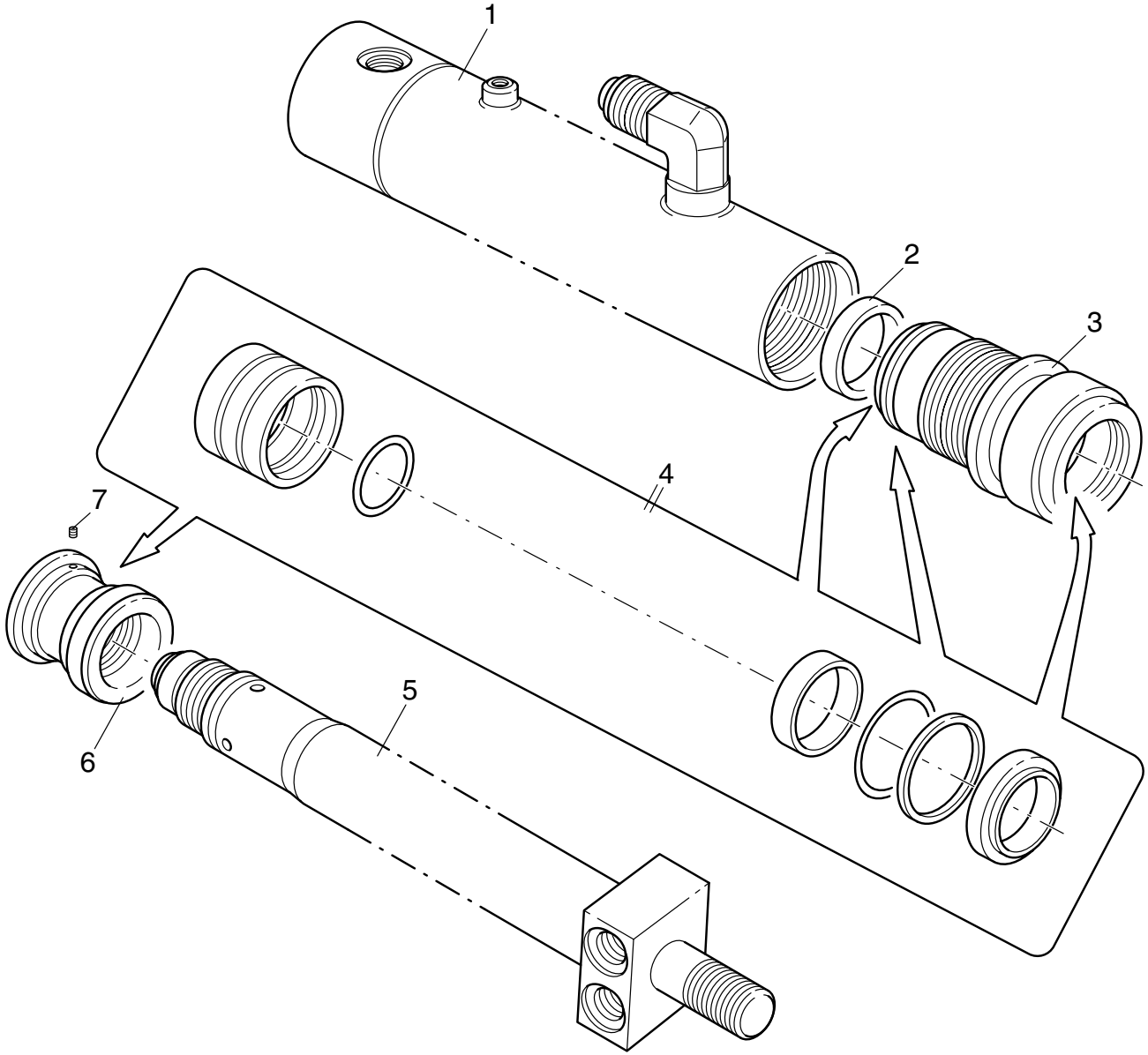

UNISTUDIO - Modena

POS.	N° CODICE	Q.	DESCRIZIONE	DESIGNATION	BENENNUNG	DESCRIPTION	DENOMINACIONES
1	161558	1	CILINDRO	CYLINDRE	ZYLINDER	CYLINDER	CAMISA
2	111006	1	ANELLO	BAGUE	RING	RING	ARO
3	479166	1	TESTATA	TETE	ZYLINDER KOPF	CYLINDER HEAD	CABEZA
4	288843	1	KIT GUARNIZIONI	KIT JOINT	DICHTUNG SATZ	SEAL KIT	KIT JUNTAS
5	121515	1	ASTA	TIGE	STANGE	ROD	VASTAGO
6	382323	1	PISTONE	PISTON	KOLBEN	PISTON	PISTON
7	497898	1	VITE STEI M4X6 UNI 5927	VIS	SCHRAUBE	SCREW	TORNILLO

MARTINETTO SFILO BRACCI STABILIZZATORI EXTRALARGHI “340034”

** Vèrin extension bras stabilisateurs extralarges*
** Extra-large Outrigger booms extension cylinder*
** Extrabreite Stützarmausziehenzylinder*
** Cilindro extension brazos estab.extra-anchos*

TAV. GE.04.01

matr. G.A65.0001

PM
SERIE 35 S
SERIE 40 SP

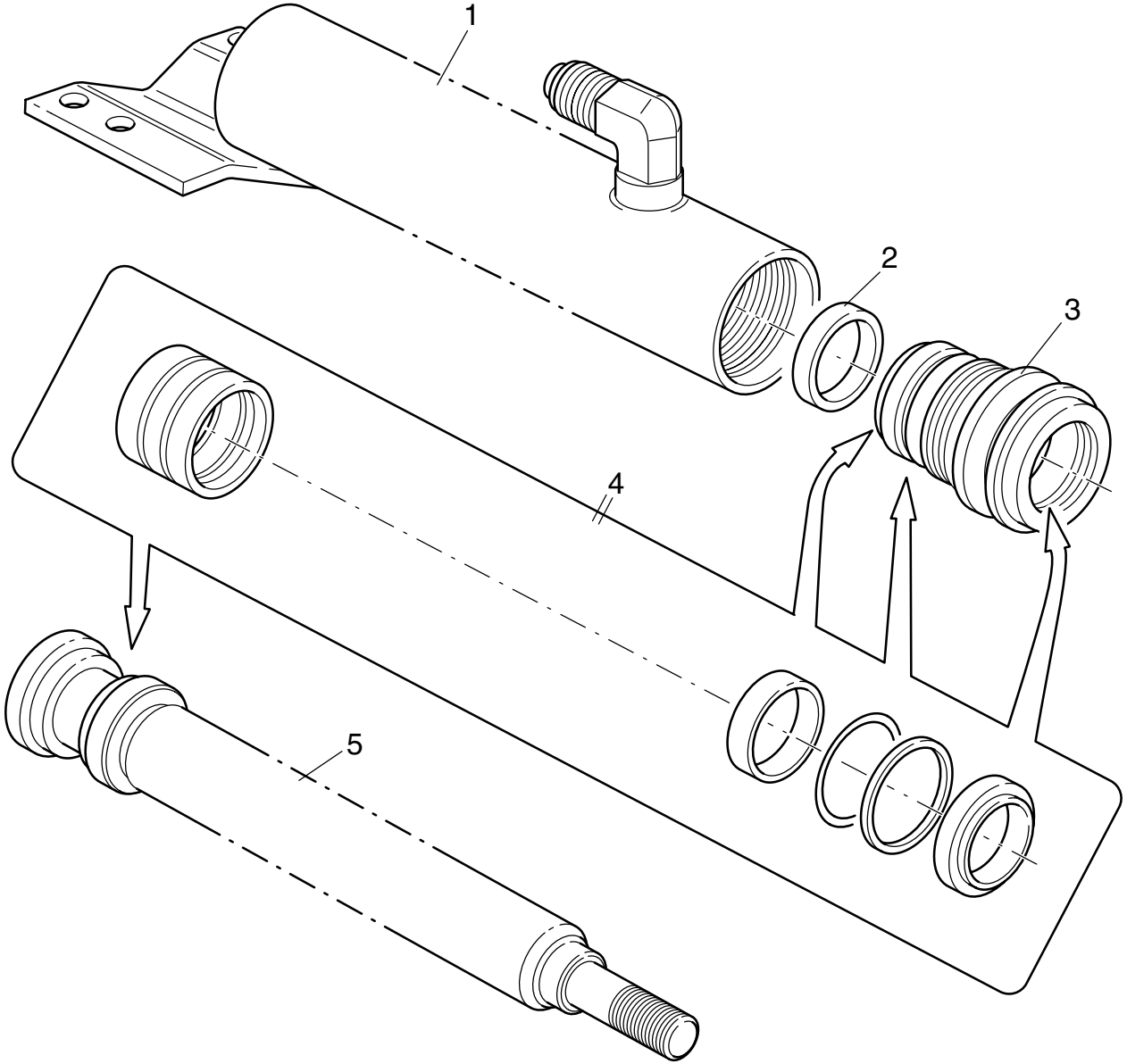

POS.	N° CODICE	Q.	DESCRIZIONE	DESIGNATION	BENENNUNG	DESCRIPTION	DENOMINACIONES
1	161571	1	CILINDRO	CYLINDRE	ZYLINDER	CYLINDER	CAMISA
2	111084	1	ANELLO	BAGUE	RING	RING	ARO
3	479149	1	TESTATA	TETE	ZYLINDER KOPF	CYLINDER HEAD	CABEZA
4	288669	1	KIT GUARNIZIONI	KIT JOINT	DICHTUNG SATZ	SEAL KIT	KIT JUNTAS
5	121531	1	ASTA	TIGE	STANGE	ROD	VASTAGO

PM	**MARTINETTO PRINCIPALE "340053"** ** Vérin principal* ** Hauptzylinder* ** Main cylinder* ** Cilindro principal*	**TAV. GF.01.01** **matr. G.A65.0001**	**PM** **SERIE 35 S** **SERIE 40 SP**

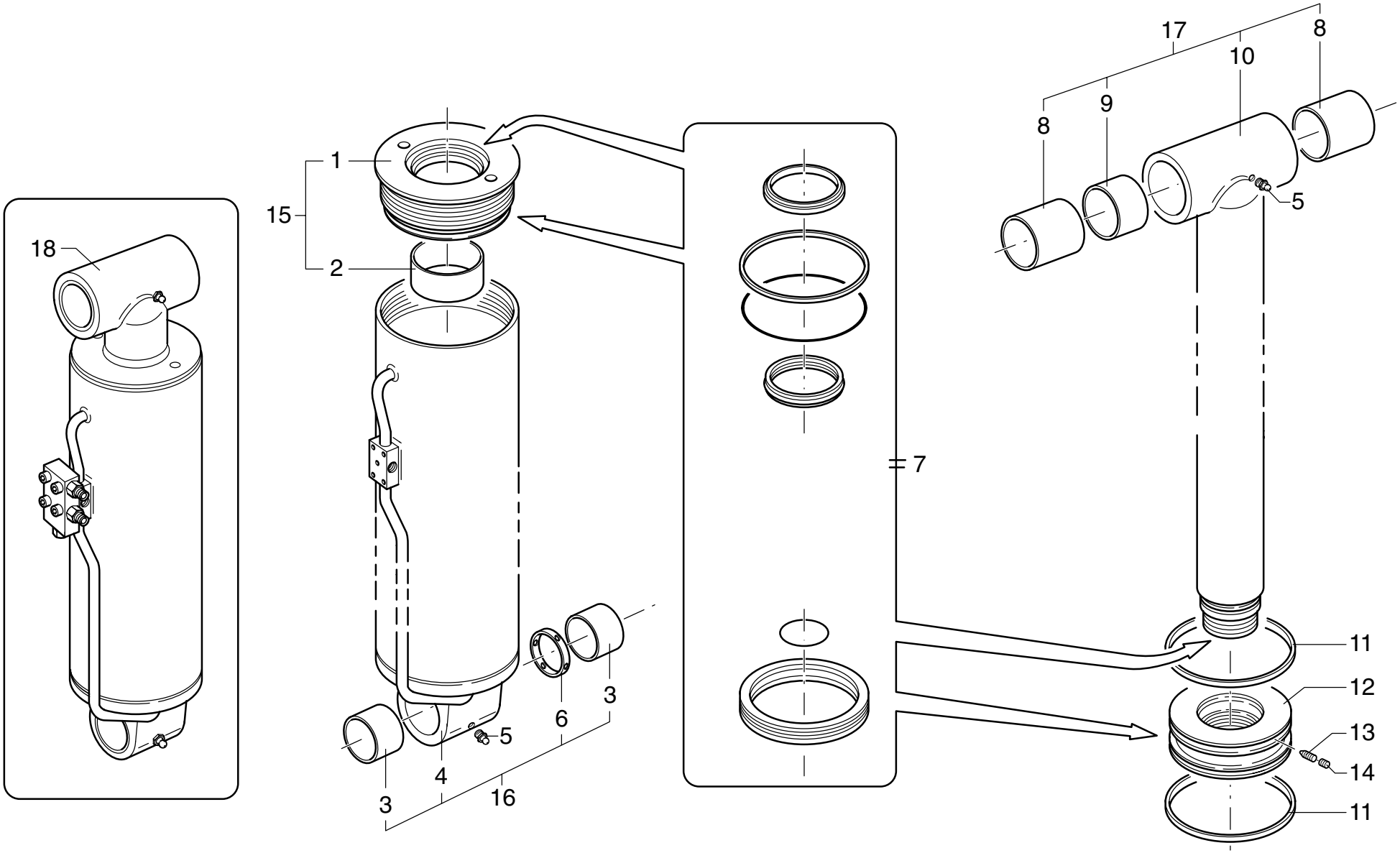

UNISTUDIO - Modena

POS.	N° CODICE	Q.	DESCRIZIONE	DESIGNATION	BENENNUNG	DESCRIPTION	DENOMINACIONES
1	479201	1	TESTATA	TETE	ZYLINDER KOPF	CYLINDER HEAD	CABEZA
2	137103	1	BOCCOLA	DOUILLE	BUCHSE	BUSHING	CASQUILLO
3	137065	2	BOCCOLA	DOUILLE	BUCHSE	BUSHING	CASQUILLO
4	161588	1	CILINDRO	CYLINDRE	ZYLINDER	CYLINDER	CAMISA
5	281002	2	INGRASSATORE	GRAISSEUR	SCHMIERER	GREASE FITTING	ENGRASADOR
6	135061	1	DISTANZIALE	ENTRETOISE	DISTANZHULSE	SPACER	DISTANCIADOR
7	288995	1	KIT GUARNIZIONI	KIT JOINT	DICHTUNG SATZ	SEAL KIT	KIT JUNTAS
8	137125	2	BOCCOLA	DOUILLE	BUCHSE	BUSHING	CASQUILLO
9	136073	1	DISTANZIALE	ENTRETOISE	DISTANZHULSE	SPACER	DISTANCIADOR
10	121546	1	ASTA	TIGE	STANGE	ROD	VASTAGO
11	111097	2	ANELLO	BAGUE	RING	RING	ARO
12	382332	1	PISTONE	PISTON	KOLBEN	PISTON	PISTON
13	497287	1	VITE STEI M6X10 UNI 5927	VIS	SCHRAUBE	SCREW	TORNILLO
14	497170	1	VITE STEI M6X6 UNI 5923	VIS	SCHRAUBE	SCREW	TORNILLO
15	288996	1	KIT TESTATA	KIT TETE	ZYLINDERKOPF-SATZ	CYLINDER HEAD KIT	KIT CABEZA
16	289118	1	KIT CILINDRO	KIT CYLINDRE	ZYLINDER SATZ	CYLINDER KIT	KIT CILINDRO
17	289119	1	KIT ASTA	KIT TIGE	STANGEKIT	ROD KIT	KIT VASTAGO
18	292047	1	KIT MARTINETTO PRINC. COMPL.	KIT VERIN PRINCIPAL COMPL.	HAUPTZYLINDERKIT-KOMPL.	MAIN CYLINDER KIT-COMPLETE	KIT CILINDRO PRIN. COMPL.

Nota: il martinetto principale completo 340053 deve essere ordinato con codice 292047

Nota: le vérin principal complet 340053 doit être commandé avec un code 292047

Anmerkung: der komplette Hauptzylinder 340053 hat die Bestellnummer 292047

Note: the complete main cylinder 340053 must be ordered with code 292047

Nota: el cilindro principal completo 340053 debe ser ordenado con código 292047

PM	**MARTINETTO SECONDARIO "340226"** ** Vérin secondaire* ** Nebenzylinder* ** Secondary cylinder* ** Cilindro secundario*	**TAV. GF.02.01** **matr. G.A65.0001**	**PM** **SERIE 35 S** **SERIE 40 SP**

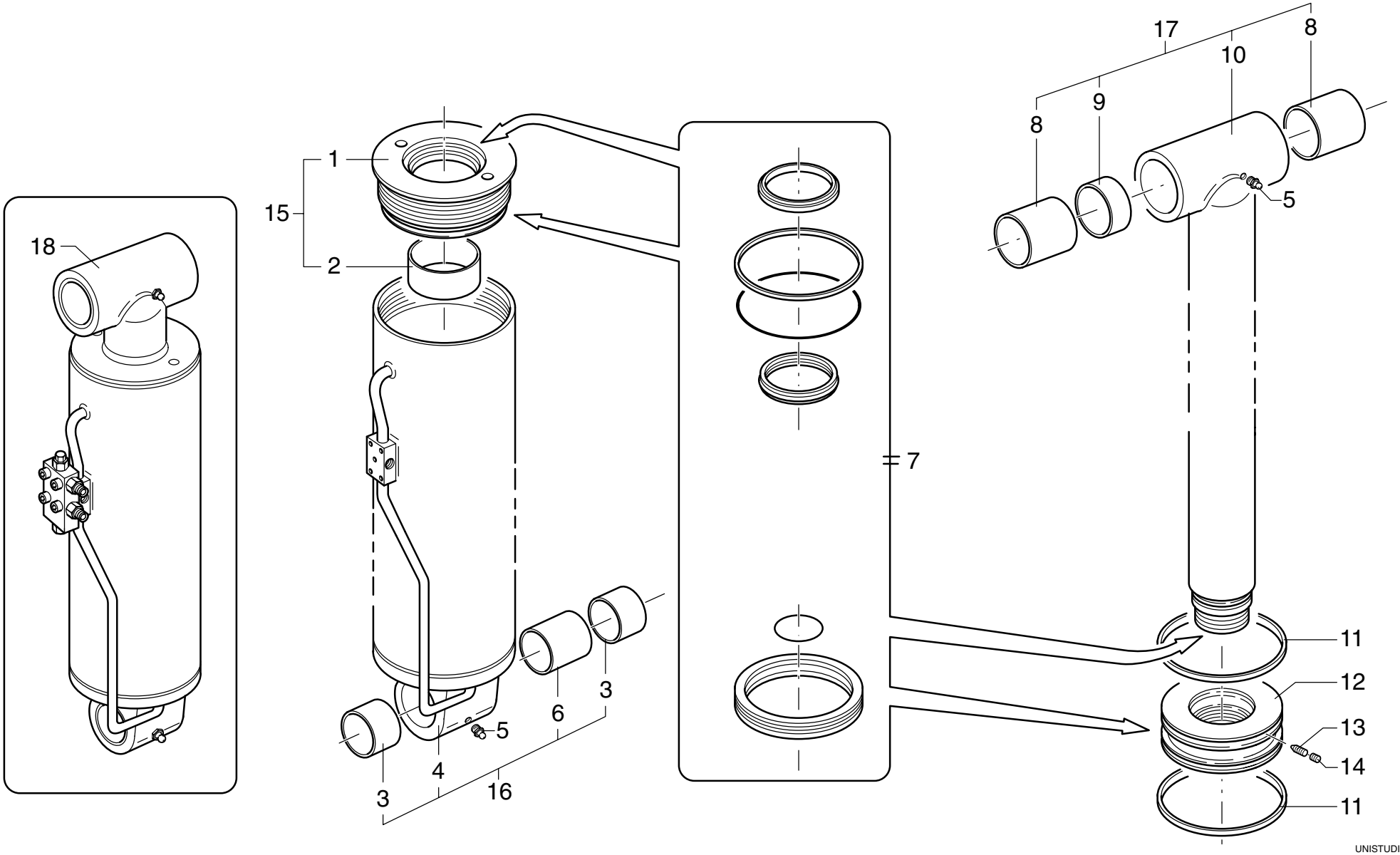

UNISTUDIO - Modena

POS.	N° CODICE	Q.	DESCRIZIONE	DESIGNATION	BENENNUNG	DESCRIPTION	DENOMINACIONES
1	479201	1	TESTATA	TETE	ZYLINDER KOPF	CYLINDER HEAD	CABEZA
2	137103	1	BOCCOLA	DOUILLE	BUCHSE	BUSHING	CASQUILLO
3	137108	2	BOCCOLA	DOUILLE	BUCHSE	BUSHING	CASQUILLO
4	161589	1	CILINDRO	CYLINDRE	ZYLINDER	CYLINDER	CAMISA
5	281002	2	INGRASSATORE	GRAISSEUR	SCHMIERER	GREASE FITTING	ENGRASADOR
6	137292	1	DISTANZIALE	ENTRETOISE	DISTANZHULSE	SPACER	DISTANCIADOR
7	288995	1	KIT GUARNIZIONI	KIT JOINT	DICHTUNG SATZ	SEAL KIT	KIT JUNTAS
8	137177	2	BOCCOLA	DOUILLE	BUCHSE	BUSHING	CASQUILLO
9	136730	1	DISTANZIALE	ENTRETOISE	DISTANZHULSE	SPACER	DISTANCIADOR
10	121672	1	ASTA	TIGE	STANGE	ROD	VASTAGO
11	111097	2	ANELLO	BAGUE	RING	RING	ARO
12	382335	1	PISTONE	PISTON	KOLBEN	PISTON	PISTON
13	497287	1	VITE STEI M6X10 UNI 5927	VIS	SCHRAUBE	SCREW	TORNILLO
14	497170	1	VITE STEI M6X6 UNI 5923	VIS	SCHRAUBE	SCREW	TORNILLO
15	288996	1	KIT TESTATA	KIT TETE	ZYLINDERKOPF-SATZ	CYLINDER HEAD KIT	KIT CABEZA
16	289120	1	KIT CILINDRO	KIT CYLINDRE	ZYLINDER SATZ	CYLINDER KIT	KIT CILINDRO
17	289813	1	KIT ASTA	KIT TIGE	STANGEKIT	ROD KIT	KIT VASTAGO
18	292108	1	KIT MARTINETTO SECOND. COMPL.	KIT VERIN SECOND. COMPL.	NEBENZYLINDERKIT-KOMPL.	SECOND. CYLINDER KIT-COMPL.	KIT CILINDRO SECUND. COMP.

Nota: il martinetto secondario completo 340226 deve essere ordinato con codice 292108

Nota: le vérin secondaire complet 340226 doit être commandé avec un code 292108

Anmerkung: der komplette Nebenzylinder 340226 hat die Bestellnummer 292108

Note: the complete secondary cylinder 340226 must be ordered with code 292108

Nota: el cilindro secundario completo 340226 debe ser ordenado con código 292108

PM	**FODERO** * Bras-fourreau * Casing * Auslegerhülle * Brazo de contención	**TAV. GG.01.01** **matr. G.A65.0001**	**PM** **35 S LC** **40 SP LC**

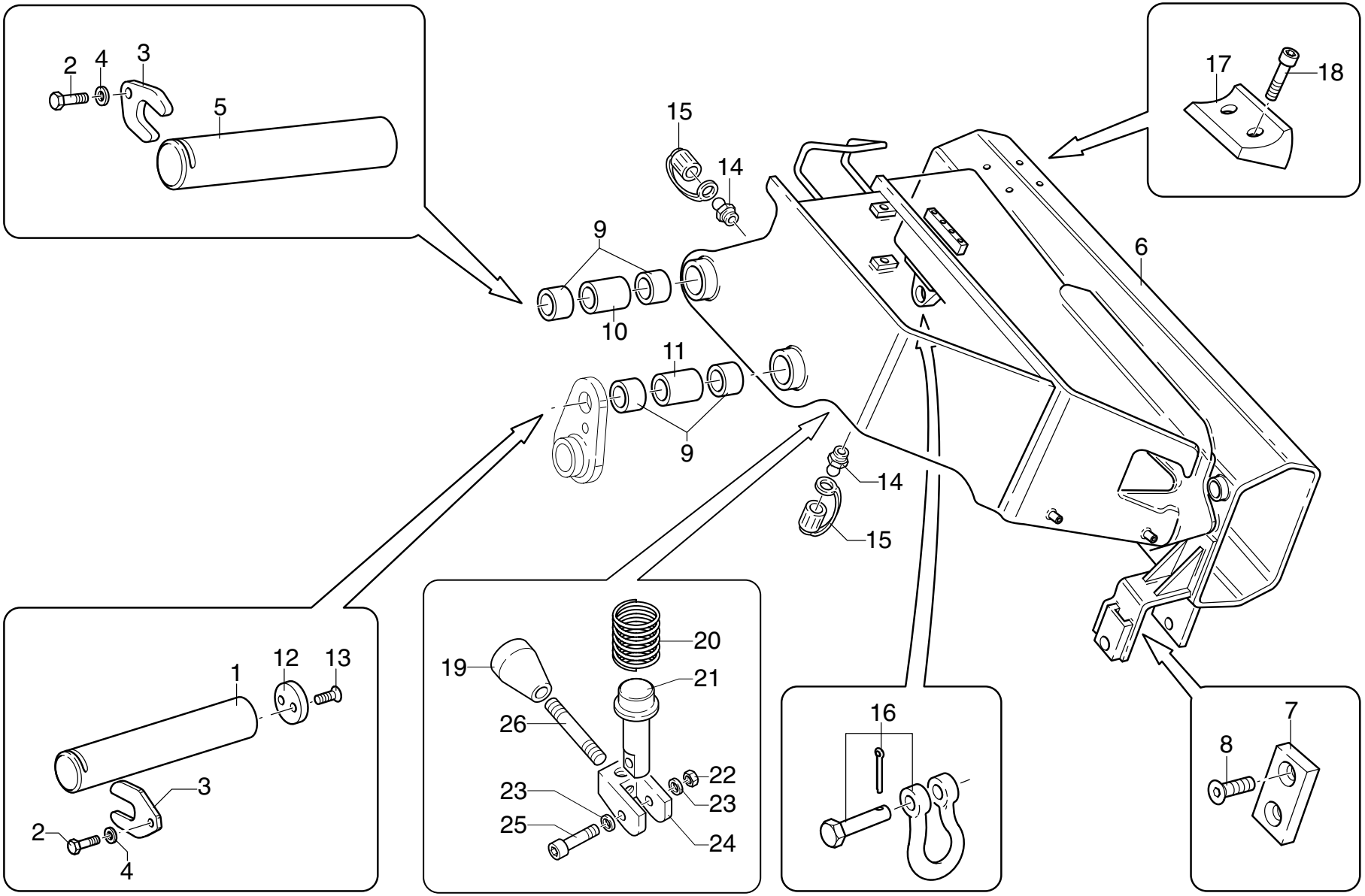

UNISTUDIO - Modena

POS.	N° CODICE	Q.	DESCRIZIONE	DESIGNATION	BENENNUNG	DESCRIPTION	DENOMINACIONES
1	380107	1	PERNO	AXE	BOLZEN	PIN	BULON
2	497185	2	VITE TCEI M16X30 UNI 5931 8.8	VIS	SCHRAUBE	SCREW	TORNILLO
3	208163	2	FERMO	ARRET	SPERRUNG	RETAINER	TOPE
4	417029	2	RONDELLA SCHNORR S16 ZN	RONDELLE	SCHEIBE	WASHER	ARANDELA
5	380108	1	PERNO	AXE	BOLZEN	PIN	BULON
6 *	142082	1	FODERO	BRAS-FOURREAU	ASLEGERHULLE	CASING	BRAZO DE CONTENCION
7	208164	1	FERMO	ARRET	SPERRUNG	RETAINER	TOPE
8	497949	2	VITE TSPEI M10X25 UNI 5933 10.9	VIS	SCHRAUBE	SCREW	TORNILLO
9 *	137106	4	BOCCOLA	DOUILLE	BUCHSE	BUSHING	CASQUILLO
10 *	136385	1	DISTANZIALE	ENTRETOISE	DISTANZHULSE	SPACER	DISTANCIADOR
11 *	136386	1	DISTANZIALE	ENTRETOISE	DISTANZHULSE	SPACER	DISTANCIADOR
12	208161	1	FERMO	ARRET	SPERRUNG	RETAINER	TOPE
13	497850	2	VITE TSPEI M10X20 UNI 5933 10.9	VIS	SCHRAUBE	SCREW	TORNILLO
14	281002	2	INGRASSATORE	GRAISSEUR	SCHMIERER	GREASE FITTING	ENGRASADOR
15	471215	2	TAPPO	BOUCHON	VERSCHLUSS	CAP	TAPON
16	235037	1	GRILLO	MANILLE LYRE	ANKERSCHAKEL	SHACKLE	ANILLO
17	373667	1	PATTINO	PATIN	GLEIPLATTE	SLIDING BLOCK	PATIN
18	497131	2	VITE TCEI M8X20 UNI 5931 8.8	VIS	SCHRAUBE	SCREW	TORNILLO
19	385007	1	POMELLO	POMMEAU	KNOPF	KNOB	POMO
20	349057	1	MOLLA	RESSORT	FEDER	SPRING	MUELLE
21	379811	1	PERNO	AXE	BOLZEN	PIN	BUL
22	191090	1	DADO M8 UNI 7473	ECROU	MUTTER	NUT	TUERCA
23	417007	2	ROSETTA 15X28 UNI 6592	RONDELLE	SCHEIBE	WASHER	ARANDELA
24	220048	1	FORCELLA	FOURCHE	GABEL	YOKE	HORQUILLA
25	497135	1	VITE TCEI M8X40 UNI 5931 8.8	VIS	SCHRAUBE	SCREW	TORNILLO
26	322029	1	LEVA	LEVIER	HEBEL	LEVER	PALANCA

FODERO

* Bras-fourreau
* Casing
* Auslegerhülle
* Brazo de contención

TAV. GG.01.01

matr. G.A65.0001

PM 35 S LC 40 SP LC

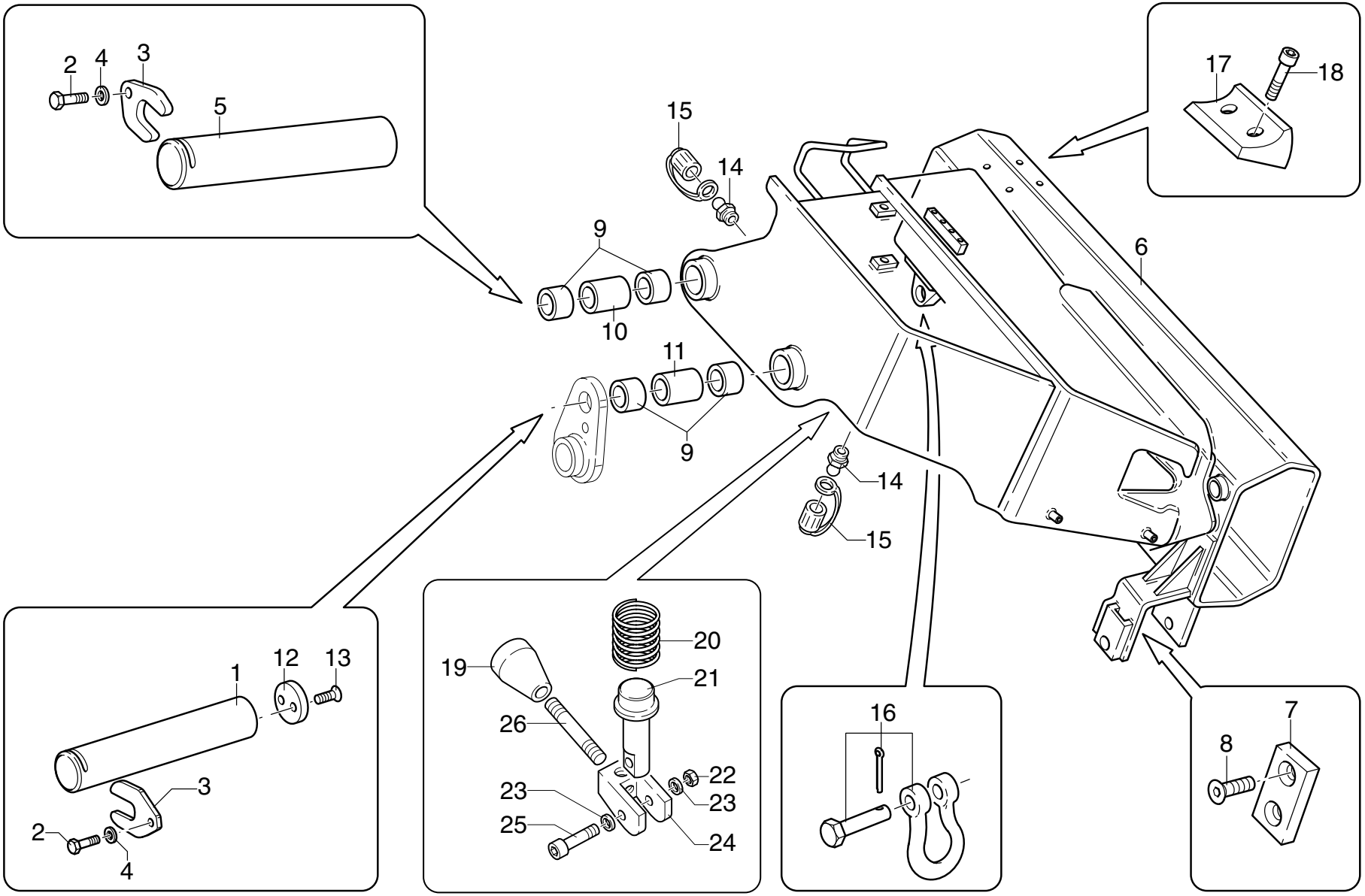

UNISTUDIO - Modena

POS.	N° CODICE	Q.	DESCRIZIONE	DESIGNATION	BENENNUNG	DESCRIPTION	DENOMINACIONES
*	289122	1	KIT FODERO	KIT BRAS-FOURREAU	ASLEGERHULLESATZ	CASING KIT	KIT BRAZO CONTENCION

* **Nota:** il fodero con codice 142082 é fornito solo completo di boccole: codice del kit 289122

Nota: le bras-fourreau avec code 142082 n'est fourni que doté de douilles: code du kit 289122

Anmerkung: die Auslegerhülle mit dem Kode 142082 wird nur komplett mit Buchse geliefert: Satzcode 289122

Note: the casing with code 142082 is supplied complete with bushings: kit code 289122

Nota: el brazo de contención con código 142082 se suministra sólo provisto de casquillos: código del kit 289122

BRACCIO SECONDARIO

** Bras secondaire*
** Secondary arm*
** Nebenarm*
** Brazo secundario*

TAV. GG.02.01

matr. G.A65.0001

PM
SERIE 35 S
SERIE 40 SP

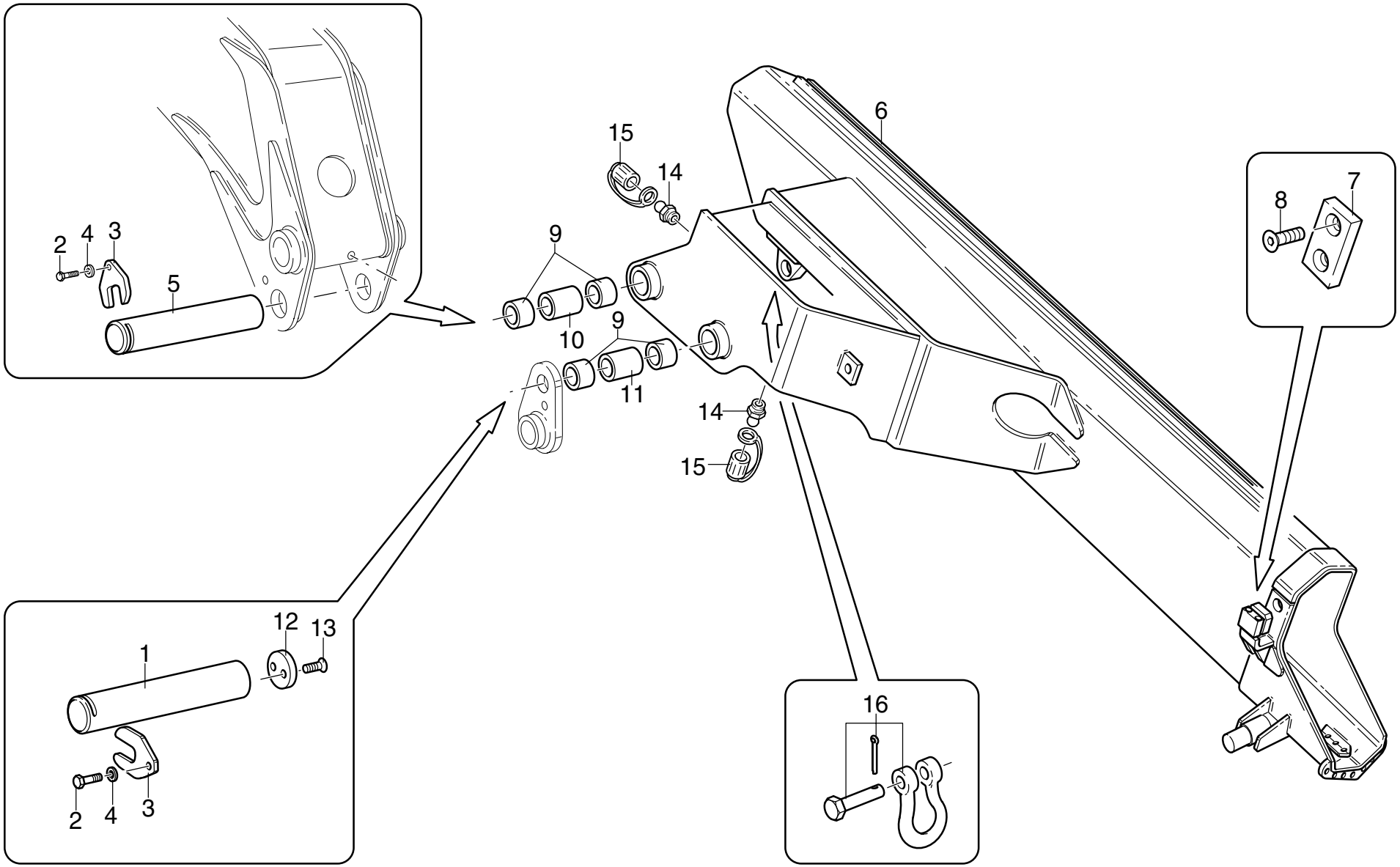

UNISTUDIO - Modena

POS.	N° CODICE	Q.	DESCRIZIONE	DESIGNATION	BENENNUNG	DESCRIPTION	DENOMINACIONES
1	380107	1	PERNO	AXE	BOLZEN	PIN	BULON
2	497185	2	VITE TCEI M16X30 UNI 5931 8.8	VIS	SCHRAUBE	SCREW	TORNILLO
3	208163	2	FERMO	ARRET	SPERRUNG	RETAINER	TOPE
4	417029	2	RONDELLA SCHNORR S16 ZN	RONDELLE	SCHEIBE	WASHER	ARANDELA
5	380108	1	PERNO	AXE	BOLZEN	PIN	BULON
6 *	142070	1	BRACCIO SECONDARIO	BRAS SECONDAIRE	NEBENARM	SECONDARY ARM	BRAZO SECUNDARIO
7	208164	1	FERMO	ARRET	SPERRUNG	RETAINER	TOPE
8	497949	2	VITE TSPEI M10X25 UNI 5933 10.9	VIS	SCHRAUBE	SCREW	TORNILLO
9 *	137106	4	BOCCOLA	DOUILLE	BUCHSE	BUSHING	CASQUILLO
10 *	136385	1	DISTANZIALE	ENTRETOISE	DISTANZHULSE	SPACER	DISTANCIADOR
11 *	136386	1	DISTANZIALE	ENTRETOISE	DISTANZHULSE	SPACER	DISTANCIADOR
12	208161	1	FERMO	ARRET	SPERRUNG	RETAINER	TOPE
13	497850	2	VITE TSPEI M10X20 UNI 5933 10.9	VIS	SCHRAUBE	SCREW	TORNILLO
14	281002	2	INGRASSATORE	GRAISSEUR	SCHMIERER	GREASE FITTING	ENGRASADOR
15	471215	2	TAPPO	BOUCHON	VERSCHLUSS	CAP	TAPON
16	235037	1	GRILLO	MANILLE LYRE	ANKERSCHAKEL	SHACKLE	ANILLO
*	289054	1	KIT BRACCIO SECONDARIO	KIT BRAS SECONDAIRE	NEBENARMKIT	SECONDARY ARM KIT	KIT BRAZO SECUNDARIO

Nota: il braccio secondario con codice 142070 é fornito solo completo di boccole: codice del kit 289054

Nota: le bras secondaire avec code 142070 n'est fourni que doté de douilles: code du kit 289054

Anmerkung: der Nebenarm mit dem Kode 142070 wird nur komplett mit Buchse geliefert: Satzcode 289054

Note: the secondary boom with code 142070 is supplied complete with bushings: kit code 289054

Nota: el brazo secundario con código 142070 se suministra sólo provisto de casquillos: código del kit 289054

PM	**BRACCIO SECONDARIO** * *Bras secondaire* * *Nebenarm* * *Secondary arm* * *Brazo secundario*	**TAV. GG.02.02** **matr. G.A65.0001**	**PM** **35 S LC** **40 SP LC**

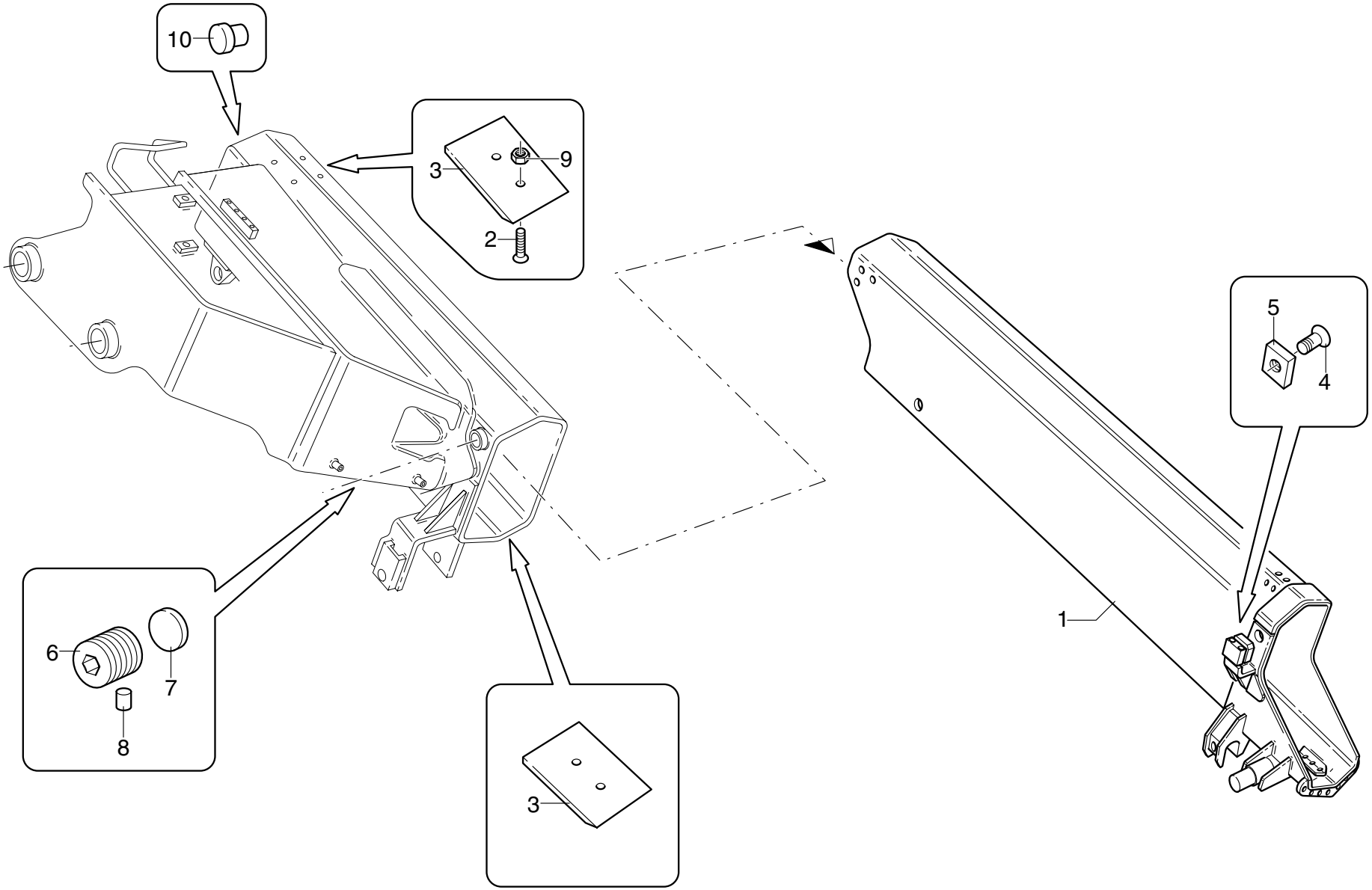

POS.	N° CODICE	Q.	DESCRIZIONE	DESIGNATION	BENENNUNG	DESCRIPTION	DENOMINACIONES
1	142083	1	BRACCIO SECONDARIO	BRAS SECONDAIRE	NEBENARM	SECONDARY ARM	BRAZO SECUNDARIO
2	497499	4	VITE TSPEI M8X25 UNI 5933 10.9	VIS	SCHRAUBE	SCREW	TORNILLO
3	373666	4	PATTINO	PATIN	GLEIPLATTE	SLIDING BLOCK	PATIN
4	497949	1	VITE TSPEI M10X25 UNI 5933 10.9	VIS	SCHRAUBE	SCREW	TORNILLO
5	208141	1	FERMO	ARRET	SPERRUNG	RETAINER	TOPE
6	498101	2	VITE	VIS	SCHRAUBE	SCREW	TORNILLO
7	373139	2	PATTINO	PATIN	GLEIPLATTE	SLIDING BLOCK	PATIN
8	208069	2	FERMO	ARRET	SPERRUNG	RETAINER	TOPE
9	191090	4	DADO M8 UNI 7473	ECROU	MUTTER	NUT	TUERCA
10	373693	2	PATTINO	PATIN	GLEIPLATTE	SLIDING BLOCK	PATIN

1° BRACCIO SFILO IDRAULICO

** Premier bras extension hydraulique*
** First arm - hydraulic extension*
** 1. Arm - hydraulische Ausziehen*
** Primer brazo - extensión hidráulica*

TAV. GG.03.01

matr. G.A65.0001

PM
SERIE 35 S
SERIE 40 SP

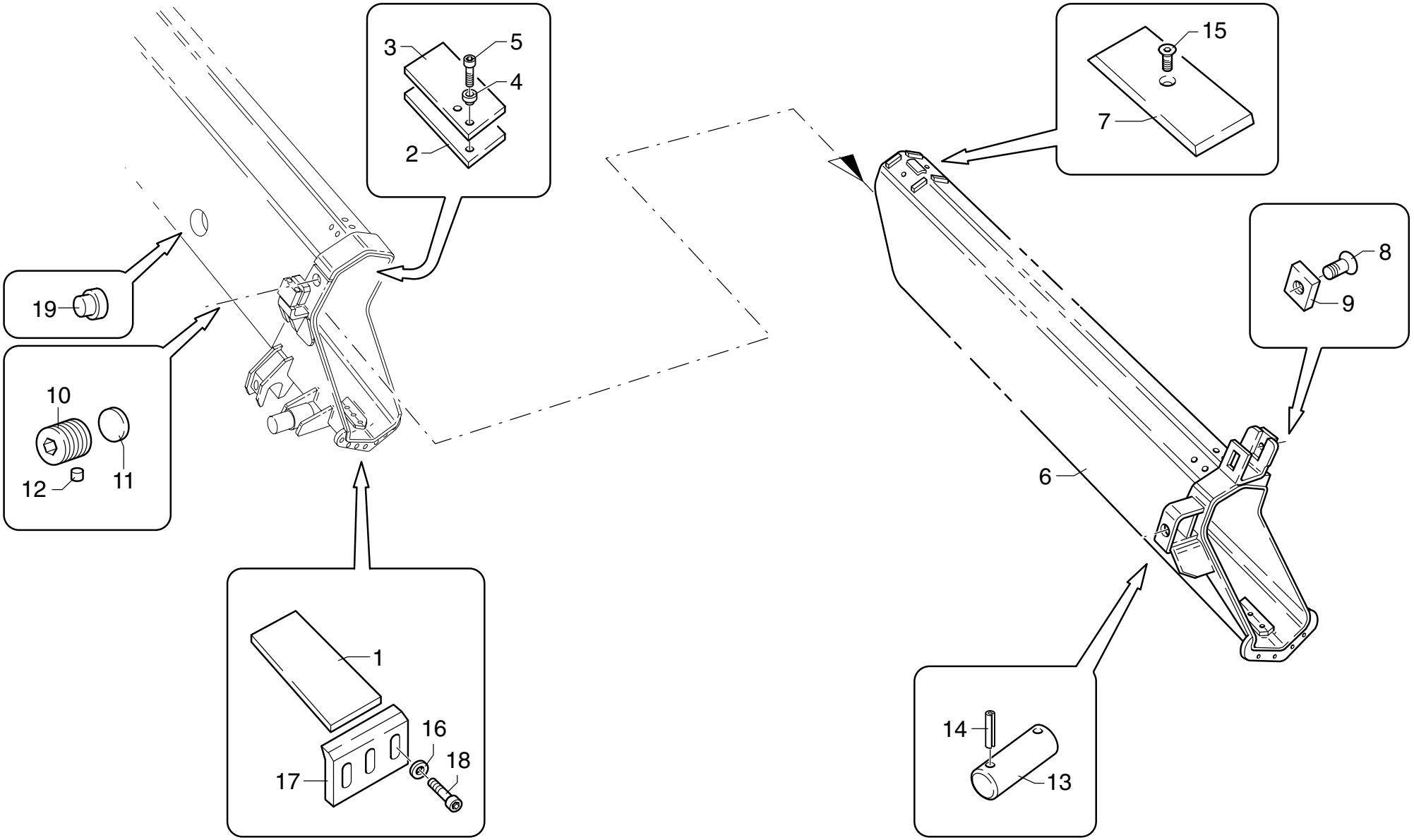

UNISTUDIO - Modena

POS.	N° CODICE	Q.	DESCRIZIONE	DESIGNATION	BENENNUNG	DESCRIPTION	DENOMINACIONES
1	373564	2	PATTINO	PATIN	GLEIPLATTE	SLIDING BLOCK	PATIN
2	373583	2	PATTINO	PATIN	GLEIPLATTE	SLIDING BLOCK	PATIN
3	302092	2	SPESSORE	CALE D'EPAISSEUR	BEILAGE	SHIM	ESPESOR
4	140026	4	BORCHIA	BOSSE	METALLPLATTCHEN	STUD	CUBO
5	497248	4	VITE TSPEI M8X16 UNI 5933 8.8	VIS	SCHRAUBE	SCREW	TORNILLO
6	141988	1	1° BRACCIO SFILO IDRAULICO	1ER BRAS EXTENSION HYDR.	1. ARM - HYDR. AUSZIEHEN	1ST ARM - HYDR. EXTENSION	1° BRAZO EXTENSION HIDR.
7	373657	2	PATTINO	PATIN	GLEIPLATTE	SLIDING BLOCK	PATIN
8	497949	1	VITE TSPEI M10X25 UNI 5933 10.9	VIS	SCHRAUBE	SCREW	TORNILLO
9	208141	1	FERMO	ARRET	SPERRUNG	RETAINER	TOPE
10	498101	2	VITE	VIS	SCHRAUBE	SCREW	TORNILLO
11	373139	2	PATTINO	PATIN	GLEIPLATTE	SLIDING BLOCK	PATIN
12	208069	2	PASTIGLIA	PASTILLE	LAG	LINING	PASTILLA
13	379902	1	PERNO	AXE	BOLZEN	PIN	BULON
14	455221	2	SPINA 6X40 UNI 6873	GOUPILLE	STIFT	PIN	PASADOR
15	497259	2	VITE	VIS	SCHRAUBE	SCREW	TORNILLO
16	417004	6	RONDELLA 8,4X17 UNI 6592	RONDELLE	SCHEIBE	WASHER	ARANDELA
17	208137	2	FERMO	ARRET	SPERRUNG	RETAINER	TOPE
18	497132	6	VITE TCEI M8X25 UNI 5931 8.8	VIS	SCHRAUBE	SCREW	TORNILLO
19	373693	2	PATTINO	PATIN	GLEIPLATTE	SLIDING BLOCK	PATIN

1° BRACCIO SFILO IDRAULICO

** Premier bras extension hydraulique*
** First arm - hydraulic extension*
** 1. Arm - hydraulische Ausziehen*
** Primer brazo - extensión hidráulica*

TAV. GG.03.02

matr. G.A65.0001

PM 35 S LC 40 SP LC

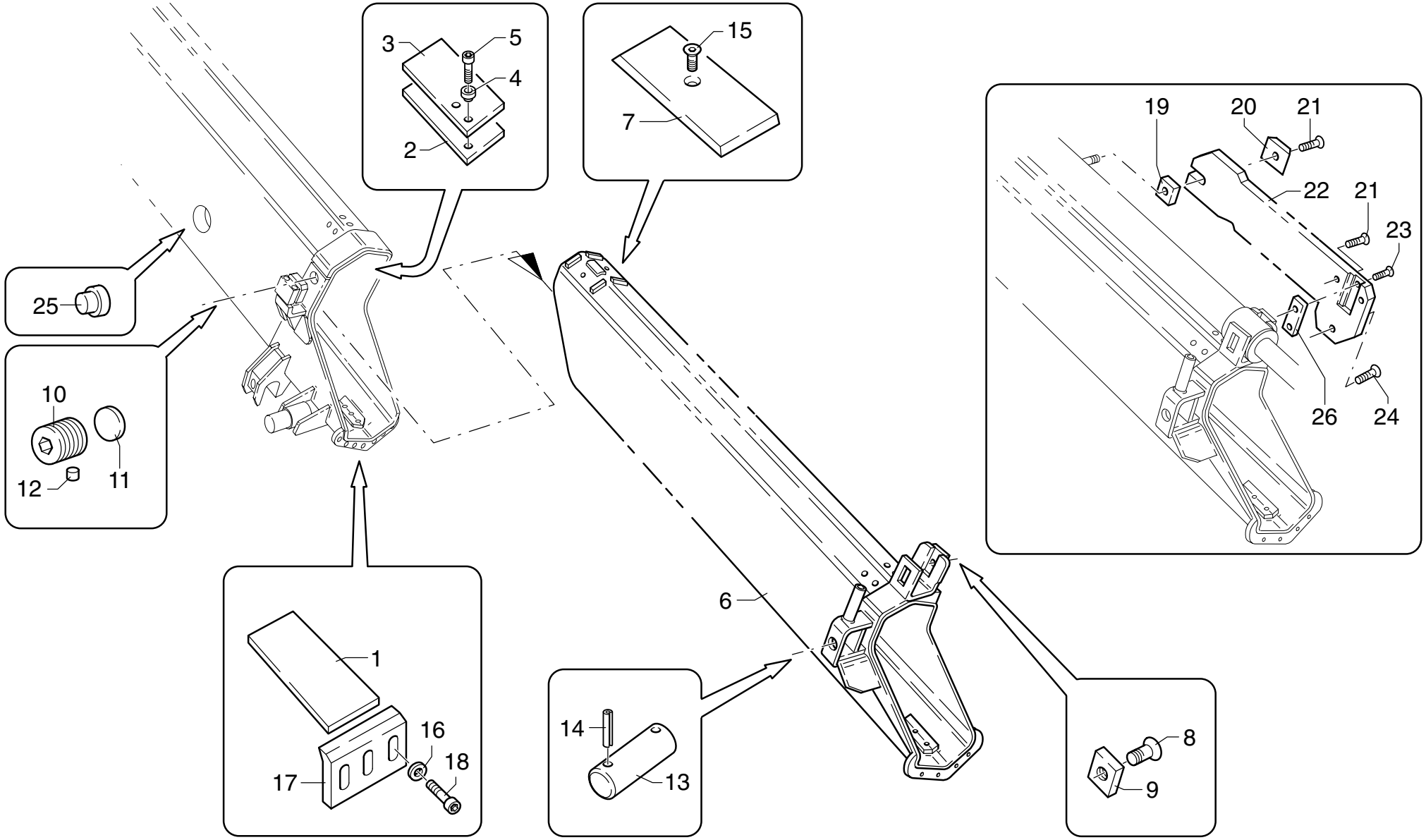

UNISTUDIO - Modena

POS.	N° CODICE	Q.	DESCRIZIONE	DESIGNATION	BENENNUNG	DESCRIPTION	DENOMINACIONES
1	373564	2	PATTINO	PATIN	GLEIPLATTE	SLIDING BLOCK	PATIN
2	373583	2	PATTINO	PATIN	GLEIPLATTE	SLIDING BLOCK	PATIN
3	302092	2	SPESSORE	CALE D'EPAISSEUR	BEILAGE	SHIM	ESPESOR
4	140026	4	BORCHIA	BOSSE	METALLPLATTCHEN	STUD	CUBO
5	497248	4	VITE TSPEI M8X16 UNI 5933 8.8	VIS	SCHRAUBE	SCREW	TORNILLO
6	142085	1	1° BRACCIO SFILO IDRAULICO	1ER BRAS EXTENSION HYDR.	1. ARM - HYDR. AUSZIEHEN	1ST ARM - HYDR. EXTENSION	1° BRAZO EXTENSION HIDR.
7	373657	2	PATTINO	PATIN	GLEIPLATTE	SLIDING BLOCK	PATIN
8	497949	1	VITE TSPEI M10X25 UNI 5933 10.9	VIS	SCHRAUBE	SCREW	TORNILLO
9	208141	1	FERMO	ARRET	SPERRUNG	RETAINER	TOPE
10	498101	2	VITE	VIS	SCHRAUBE	SCREW	TORNILLO
11	373139	2	PATTINO	PATIN	GLEIPLATTE	SLIDING BLOCK	PATIN
12	208069	2	PASTIGLIA	PASTILLE	LAG	LINING	PASTILLA
13	379902	1	PERNO	AXE	BOLZEN	PIN	BULON
14	455221	2	SPINA 6X40 UNI 6873	GOUPILLE	STIFT	PIN	PASADOR
15	497259	2	VITE	VIS	SCHRAUBE	SCREW	TORNILLO
16	417004	6	RONDELLA 8,4X17 UNI 6592	RONDELLE	SCHEIBE	WASHER	ARANDELA
17	208137	2	FERMO	ARRET	SPERRUNG	RETAINER	TOPE
18	497132	6	VITE TCEI M8X25 UNI 5931 8.8	VIS	SCHRAUBE	SCREW	TORNILLO
19	208167	1	FERMO	ARRET	SPERRUNG	RETAINER	TOPE
20	208166	1	FERMO	ARRET	SPERRUNG	RETAINER	TOPE
21	497933	3	VITE TCEI M16X50 UNI 5931 12.9	VIS	SCHRAUBE	SCREW	TORNILL
22	466345	1	SUPPORTO	SUPPORT	TRAEGER	SUPPORT	SOPORTE
23	498133	1	VITE TSPEI M10X30 UNI 5933 10.9	VIS	SCHRAUBE	SCREW	TORNILLO
24	498080	1	VITE TSPEI M14X30 UNI 5933 10.9	VIS	SCHRAUBE	SCREW	TORNILLO
25	373693	2	PATTINO	PATIN	GLEIPLATTE	SLIDING BLOCK	PATIN
26	208141	1	FERMO	ARRET	SPERRUNG	RETAINER	TOPE

2° BRACCIO SFILO IDRAULICO

** Deuxième bras extension hydraulique*
** Second arm - hydraulic extension*
** 2. Arm - hydraulische Ausziehen*
** Secundo brazo - extensión hidráulica*

TAV. GG.04.01

matr. G.A65.0001

PM
SERIE 35 S
SERIE 40 SP

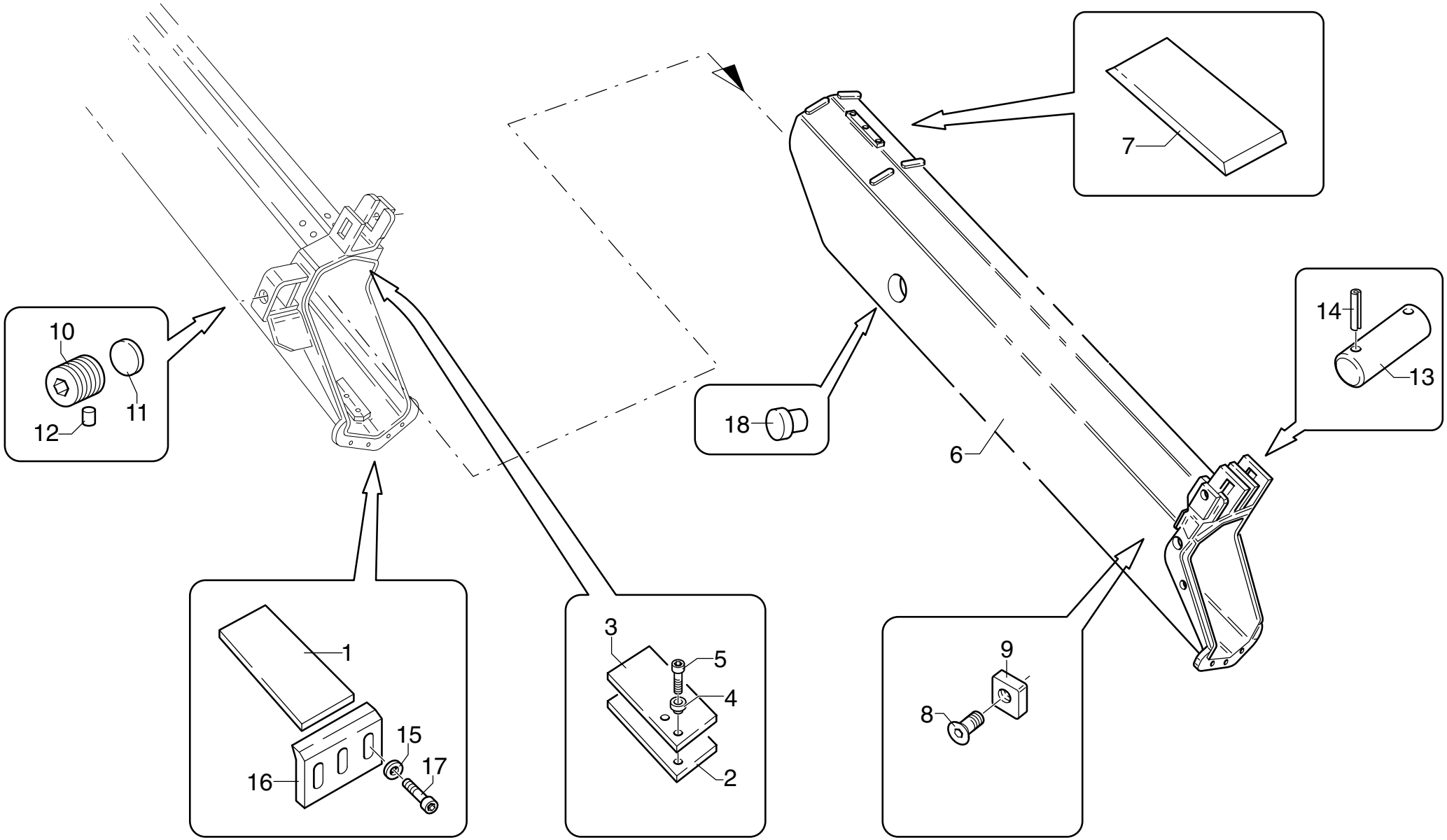

UNISTUDIO - Modena

POS.	N° CODICE	Q.	DESCRIZIONE	DESIGNATION	BENENNUNG	DESCRIPTION	DENOMINACIONES
1	373561	2	PATTINO	PATIN	GLEIPLATTE	SLIDING BLOCK	PATIN
2	373583	2	PATTINO	PATIN	GLEIPLATTE	SLIDING BLOCK	PATIN
3	302092	2	SPESSORE	CALE D'EPAISSEUR	BEILAGE	SHIM	ESPESOR
4	140026	4	BORCHIA	BOSSE	METALLPLATTCHEN	STUD	CUBO
5	497248	4	VITE TSPEI M8X16 UNI 5933 8.8	VIS	SCHRAUBE	SCREW	TORNILLO
6	141989	1	2° BRACCIO SFILO IDRAULICO	2.EME BRAS EXTENSION HYDR.	2. ARM - HYDR. AUSZIEHEN	2.ND ARM - HYDR. EXTENSION	2° BRAZO - EXTENSION HIDR.
7	373564	2	PATTINO	PATIN	GLEIPLATTE	SLIDING BLOCK	PATIN
8	497949	1	VITE TSPEI M10X25 UNI 5933 10.9	VIS	SCHRAUBE	SCREW	TORNILLO
9	208141	1	FERMO	ARRET	SPERRUNG	RETAINER	TOPE
10	498101	2	VITE	VIS	SCHRAUBE	SCREW	TORNILLO
11	373139	2	PATTINO	PATIN	GLEIPLATTE	SLIDING BLOCK	PATIN
12	208069	2	PASTIGLIA	PASTILLE	LAG	LINING	PASTILLA
13	379902	1	PERNO	AXE	BOLZEN	PIN	BULON
14	455221	2	SPINA 6X40 UNI 6873	GOUPILLE	STIFT	PIN	PASADOR
15	417004	6	RONDELLA 8,4X17 UNI 6592	RONDELLE	SCHEIBE	WASHER	ARANDELA
16	208137	2	FERMO	ARRET	SPERRUNG	RETAINER	TOPE
17	497132	6	VITE TCEI M8X25 UNI 5931 8.8	VIS	SCHRAUBE	SCREW	TORNILLO
18	373693	2	PATTINO	PATIN	GLEIPLATTE	SLIDING BLOCK	PATIN
	289055		KIT PATTINI PM 35022 S	KIT PATINS	GLEIPLATTENSATZ	SLIDING BLOCKS KIT	KIT PATINES

3° BRACCIO SFILO IDRAULICO

** Troisième bras extension hydraulique*
** Third arm - hydraulic extension*
** 3. Arm - hydraulische Ausziehen*
** Tercero brazo - extensión hidráulica*

TAV. GG.05.01

matr. G.A65.0001

PM 35023 S 40023 SP

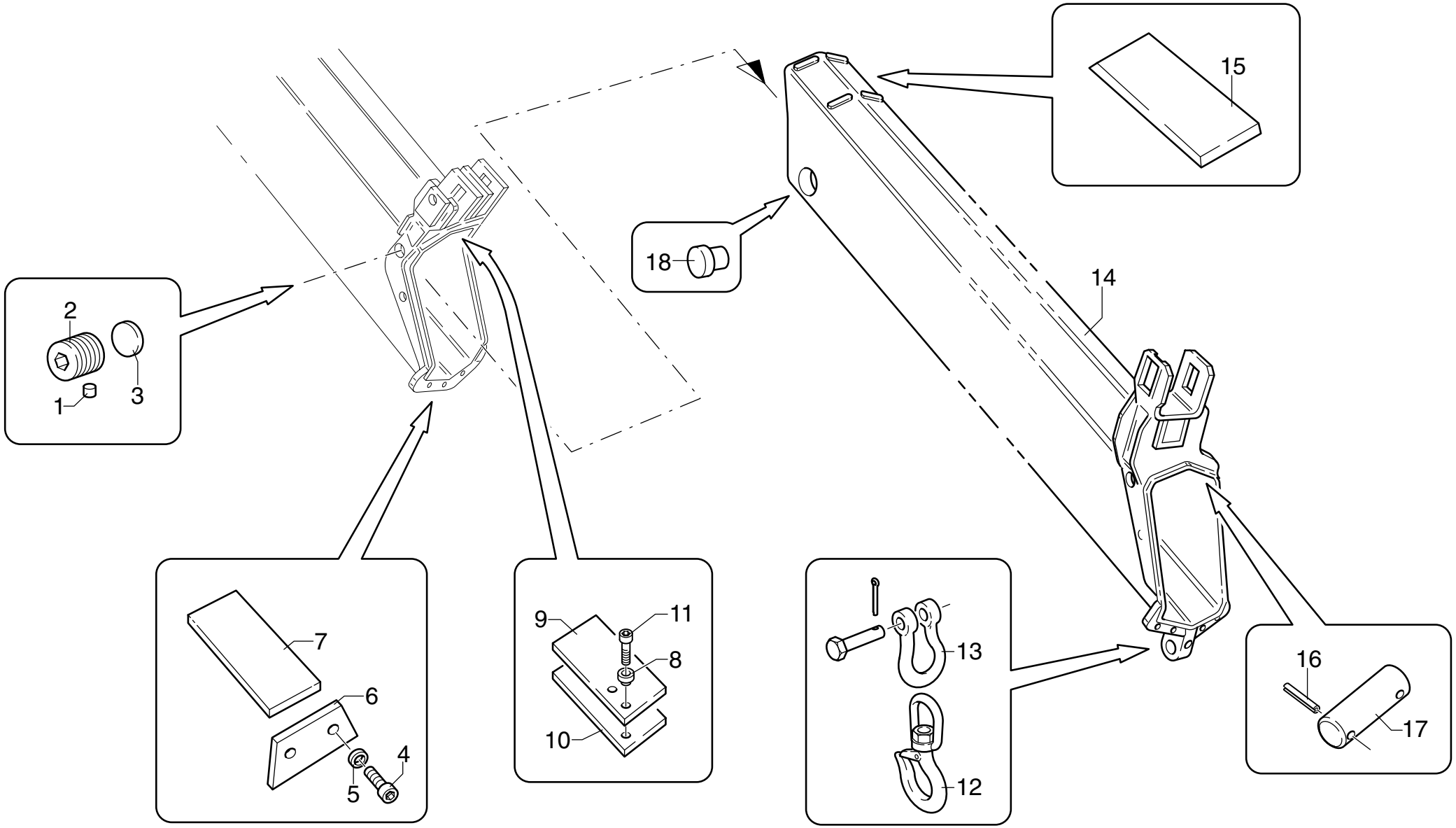

UNISTUDIO - Modena

POS.	N° CODICE	Q.	DESCRIZIONE	DESIGNATION	BENENNUNG	DESCRIPTION	DENOMINACIONES
1	208069	2	PASTIGLIA	PASTILLE	LAG	LINING	PASTILLA
2	498101	2	VITE	VIS	SCHRAUBE	SCREW	TORNILLO
3	373139	2	PATTINO	PATIN	GLEIPLATTE	SLIDING BLOCK	PATIN
4	497132	4	VITE TCEI M8X25 UNI 5931 8.8	VIS	SCHRAUBE	SCREW	TORNILLO
5	417004	4	RONDELLA 8,4X17 UNI 6592	RONDELLE	SCHEIBE	WASHER	ARANDELA
6	208138	2	FERMO	ARRET	SPERRUNG	RETAINER	TOPE
7	373558	2	PATTINO	PATIN	GLEIPLATTE	SLIDING BLOCK	PATIN
8	140026	4	BORCHIA	BOSSE	METALLPLATTCHEN	STUD	CUBO
9	302092	2	SPESSORE	CALE D'EPAISSEUR	BEILAGE	SHIM	ESPESOR
10	373583	2	PATTINO	PATIN	GLEIPLATTE	SLIDING BLOCK	PATIN
11	497248	4	VITE TSPEI M8X16 UNI 5933 8.8	VIS	SCHRAUBE	SCREW	TORNILLO
12	235022	1	GANCIO	CROCHET	HAKEN	HOOK	GANCHO
13	235050	1	GRILLO	MANILLE LYRE	ANKERSCHAKEL	SHACKLE	ANILLO
14	141998	1	3° BRACCIO SFILO IDRAULICO	3.EME BRAS EXTENSION HYDR.	3. ARM - HYDR. AUSZIEHEN	3RD ARM - HYDR. EXTENSION	3° BRAZO - EXTENSION HIDR.
15	373554	2	PATTINO	PATIN	GLEIPLATTE	SLIDING BLOCK	PATIN
16	455221	2	SPINA 6X40 UNI 6873	GOUPILLE	STIFT	PIN	PASADOR
17	379902	1	PERNO	AXE	BOLZEN	PIN	BULON
18	373693	2	PATTINO	PATIN	GLEIPLATTE	SLIDING BLOCK	PATIN
	289056		KIT PATTINI PM 35023 S	KIT PATINS	GLEIPLATTENSATZ	SLIDING BLOCKS KIT	KIT PATINES

3° BRACCIO SFILO IDRAULICO

** Troisième bras extension hydraulique*
** Third arm - hydraulic extension*
** 3. Arm - hydraulische Ausziehen*
** Tercero brazo - extensión hidráulica*

TAV. GG.05.02

matr. G.A65.0001

PM 35024-25 26-27 S 40024-25 26-27 SP

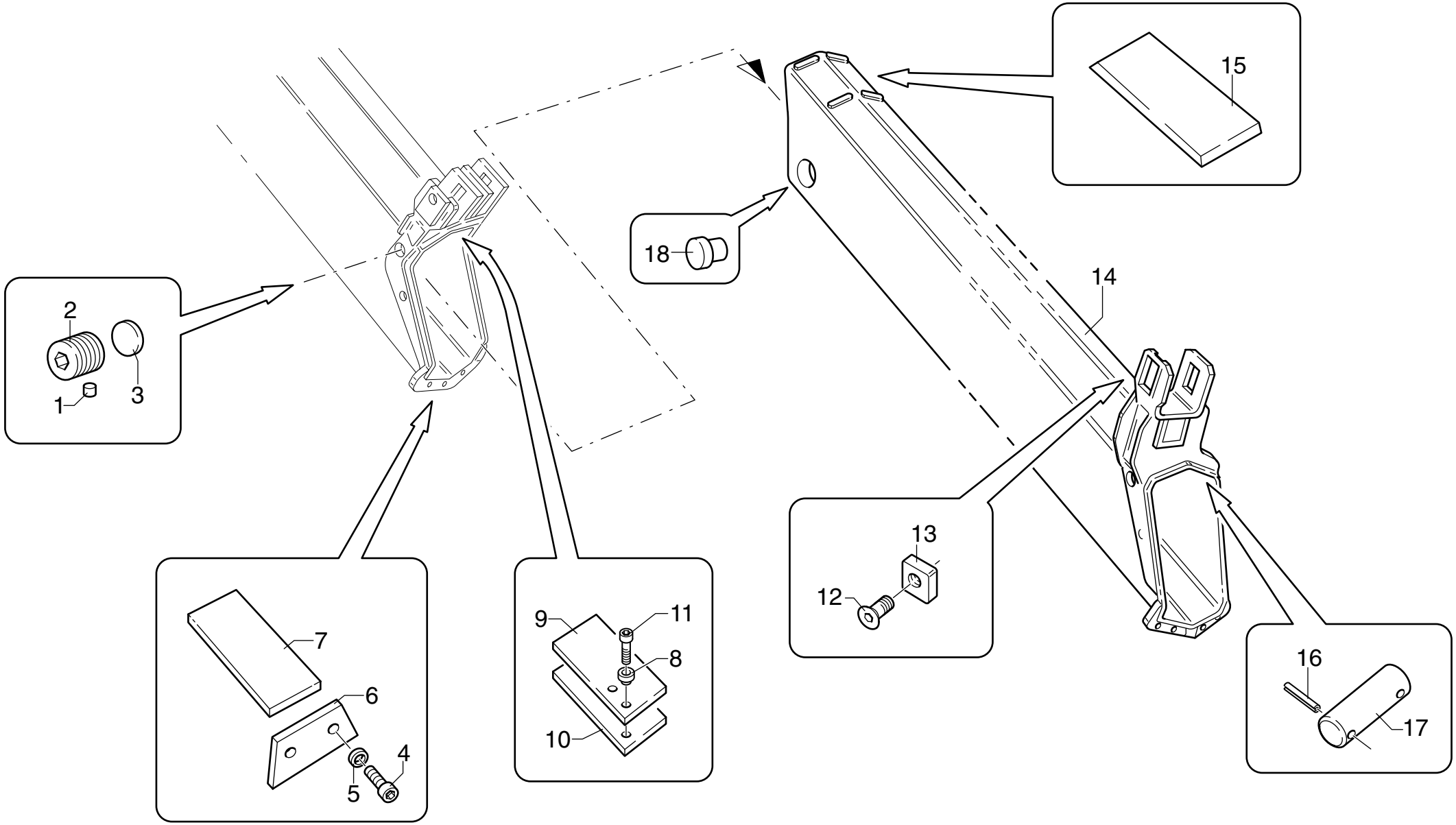

UNISTUDIO - Modena

POS.	N° CODICE	Q.	DESCRIZIONE	DESIGNATION	BENENNUNG	DESCRIPTION	DENOMINACIONES
1	208069	2	PASTIGLIA	PASTILLE	LAG	LINING	PASTILLA
2	498101	2	VITE	VIS	SCHRAUBE	SCREW	TORNILLO
3	373139	2	PATTINO	PATIN	GLEIPLATTE	SLIDING BLOCK	PATIN
4	497132	4	VITE TCEI M8X25 UNI 5931 8.8	VIS	SCHRAUBE	SCREW	TORNILLO
5	417004	4	RONDELLA 8,4X17 UNI 6592	RONDELLE	SCHEIBE	WASHER	ARANDELA
6	208138	2	FERMO	ARRET	SPERRUNG	RETAINER	TOPE
7	373558	2	PATTINO	PATIN	GLEIPLATTE	SLIDING BLOCK	PATIN
8	140026	4	BORCHIA	BOSSE	METALLPLATTCHEN	STUD	CUBO
9	302092	2	SPESSORE	CALE D'EPAISSEUR	BEILAGE	SHIM	ESPESOR
10	373583	2	PATTINO	PATIN	GLEIPLATTE	SLIDING BLOCK	PATIN
11	497248	4	VITE TSPEI M8X16 UNI 5933 8.8	VIS	SCHRAUBE	SCREW	TORNILLO
12	497949	1	VITE TSPEI M10X25 UNI 5933 10.9	VIS	SCHRAUBE	SCREW	TORNILLO
13	208141	1	FERMO	ARRET	SPERRUNG	RETAINER	TOPE
14	141990	1	3° BRACCIO SFILO IDRAULICO	3.EME BRAS EXTENSION HYDR.	3. ARM - HYDR. AUSZIEHEN	3RD ARM - HYDR. EXTENSION	3° BRAZO - EXTENSION HIDR.
15	373554	2	PATTINO	PATIN	GLEIPLATTE	SLIDING BLOCK	PATIN
16	455221	2	SPINA 6X40 UNI 6873	GOUPILLE	STIFT	PIN	PASADOR
17	379902	1	PERNO	AXE	BOLZEN	PIN	BULON
18	373693	2	PATTINO	PATIN	GLEIPLATTE	SLIDING BLOCK	PATIN

4° BRACCIO SFILO IDRAULICO

** Quatrième bras extension hydraulique*
** Fourth arm - hydraulic extension*
** 4. Arm - hydraulische Ausziehen*
** Cuarto brazo - extensión hidráulica*

TAV. GG.06.01

matr. G.A65.0001

PM 35024 S 40024 SP

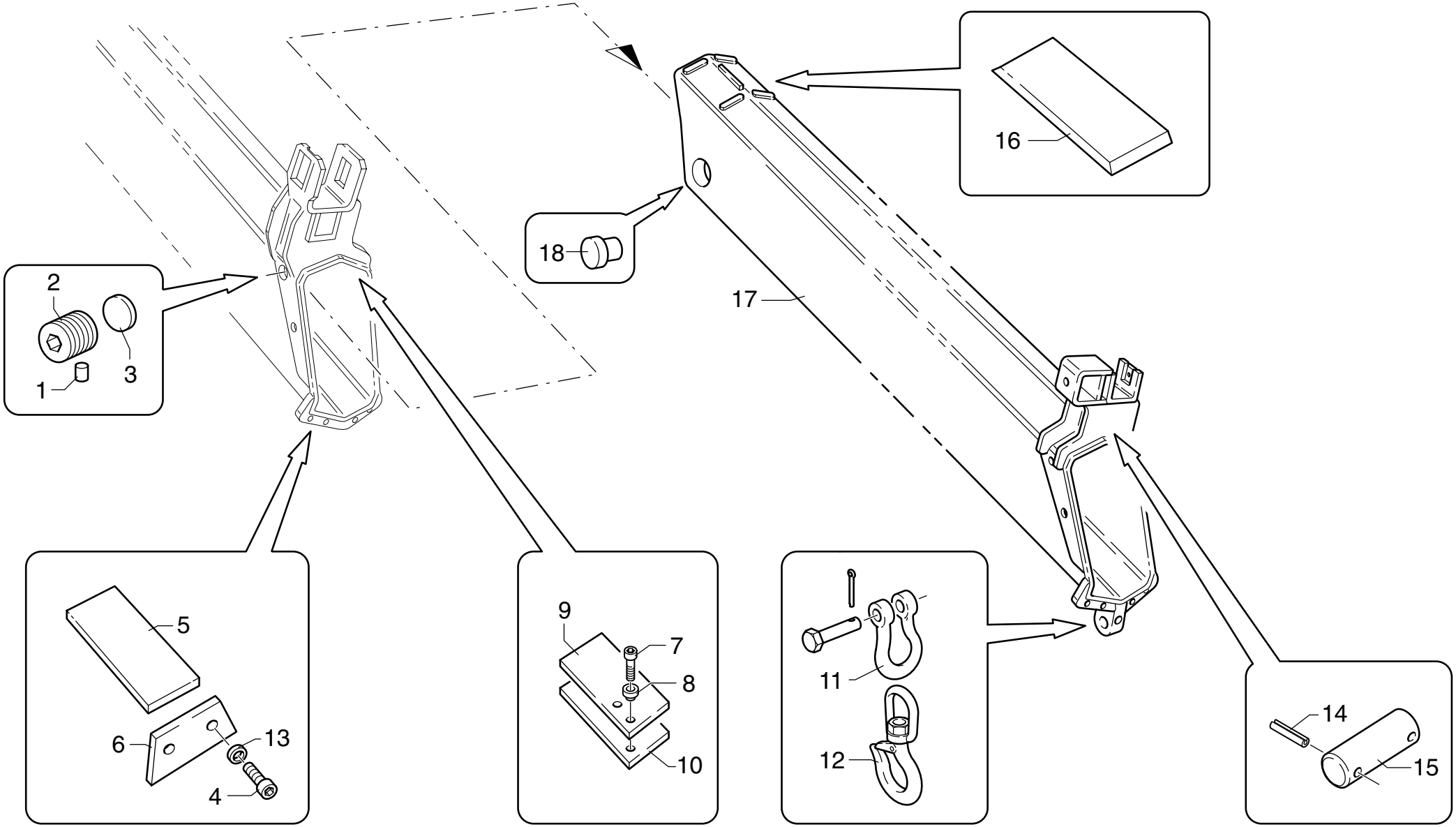

UNISTUDIO - Modena

POS.	N° CODICE	Q.	DESCRIZIONE	DESIGNATION	BENENNUNG	DESCRIPTION	DENOMINACIONES
1	208069	2	PASTIGLIA	PASTILLE	LAG	LINING	PASTILLA
2	498101	2	VITE	VIS	SCHRAUBE	SCREW	TORNILLO
3	373139	2	PATTINO	PATIN	GLEIPLATTE	SLIDING BLOCK	PATIN
4	497132	4	VITE TCEI M8X25 UNI 5931 8.8	VIS	SCHRAUBE	SCREW	TORNILLO
5	373554	2	PATTINO	PATIN	GLEIPLATTE	SLIDING BLOCK	PATIN
6	208138	2	FERMO	ARRET	SPERRUNG	RETAINER	TOPE
7	497248	4	VITE TSPEI M8X16 UNI 5933 8.8	VIS	SCHRAUBE	SCREW	TORNILLO
8	140026	4	BORCHIA	BOSSE	METALLPLATTCHEN	STUD	CUBO
9	302092	2	SPESSORE	CALE D'EPAISSEUR	BEILAGE	SHIM	ESPESOR
10	373583	2	PATTINO	PATIN	GLEIPLATTE	SLIDING BLOCK	PATIN
11	235050	1	GRILLO	MANILLE LYRE	ANKERSCHAKEL	SHACKLE	ANILLO
12	235022	1	GANCIO	CROCHET	HAKEN	HOOK	GANCHO
13	417004	4	RONDELLA 8,4X17 UNI 6592	RONDELLE	SCHEIBE	WASHER	ARANDELA
14	455221	2	SPINA 6X40 UNI 6873	GOUPILLE	STIFT	PIN	PASADOR
15	379902	1	PERNO	AXE	BOLZEN	PIN	BULON
16	373552	2	PATTINO	PATIN	GLEIPLATTE	SLIDING BLOCK	PATIN
17	141992	1	4° BRACCIO SFILO IDRAULICO	4EME BRAS EXTENSION HYDR.	4. ARM - HYDR. AUSZIEHEN	4TH ARM - HYDR. EXTENSION	4° BRAZO - EXTENSION HIDR.
18	373693	2	PATTINO	PATIN	GLEIPLATTE	SLIDING BLOCK	PATIN
	289057		KIT PATTINI PM 35024 S	KIT PATINS	GLEIPLATTENSATZ	SLIDING BLOCKS KIT	KIT PATINES

4° BRACCIO SFILO IDRAULICO

** Quatrième bras extension hydraulique*
** Fourth arm - hydraulic extension*
** 4. Arm - hydraulische Ausziehen*
** Cuarto brazo - extensión hidráulica*

TAV. GG.06.02

matr. G.A65.0001

PM 35025 26-27 S 40025 26-27 SP

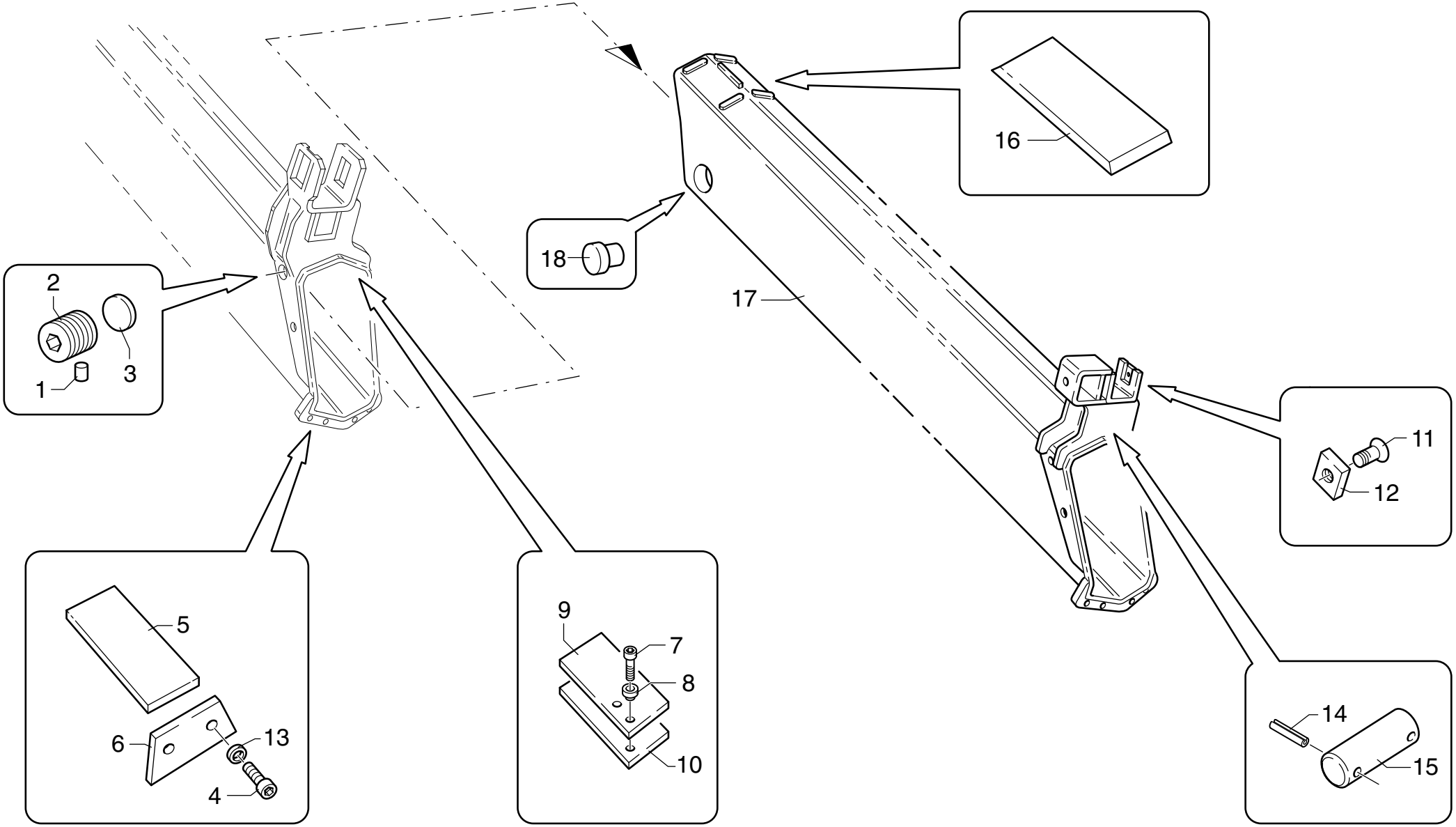

UNISTUDIO - Modena

POS.	N° CODICE	Q.	DESCRIZIONE	DESIGNATION	BENENNUNG	DESCRIPTION	DENOMINACIONES
1	208069	2	PASTIGLIA	PASTILLE	LAG	LINING	PASTILLA
2	498101	2	VITE	VIS	SCHRAUBE	SCREW	TORNILLO
3	373139	2	PATTINO	PATIN	GLEIPLATTE	SLIDING BLOCK	PATIN
4	497132	4	VITE TCEI M8X25 UNI 5931 8.8	VIS	SCHRAUBE	SCREW	TORNILLO
5	373554	2	PATTINO	PATIN	GLEIPLATTE	SLIDING BLOCK	PATIN
6	208138	2	FERMO	ARRET	SPERRUNG	RETAINER	TOPE
7	497248	4	VITE TSPEI M8X16 UNI 5933 8.8	VIS	SCHRAUBE	SCREW	TORNILLO
8	140026	4	BORCHIA	BOSSE	METALLPLATTCHEN	STUD	CUBO
9	302092	2	SPESSORE	CALE D'EPAISSEUR	BEILAGE	SHIM	ESPESOR
10	373583	2	PATTINO	PATIN	GLEIPLATTE	SLIDING BLOCK	PATIN
11	497949	1	VITE TSPEI M10X25 UNI 5933 10.9	VIS	SCHRAUBE	SCREW	TORNILLO
12	208141	1	FERMO	ARRET	SPERRUNG	RETAINER	TOPE
13	417004	4	RONDELLA 8,4X17 UNI 6592	RONDELLE	SCHEIBE	WASHER	ARANDELA
14	455221	2	SPINA 6X40 UNI 6873	GOUPILLE	STIFT	PIN	PASADOR
15	379902	1	PERNO	AXE	BOLZEN	PIN	BULON
16	373552	2	PATTINO	PATIN	GLEIPLATTE	SLIDING BLOCK	PATIN
17	141991	1	4° BRACCIO SFILO IDRAULICO	4EME BRAS EXTENSION HYDR.	4. ARM - HYDR. AUSZIEHEN	4TH ARM - HYDR. EXTENSION	4° BRAZO - EXTENSION HIDR.
18	373693	2	PATTINO	PATIN	GLEIPLATTE	SLIDING BLOCK	PATIN

5° BRACCIO SFILO IDRAULICO

** Cinquième bras extension hydraulique*
** Fifth arm - hydraulic extension*
** 5. Arm - hydraulische Ausziehen*
** Cuinto brazo - extensión hidráulica*

TAV. GG.07.01

matr. G.A65.0001

PM 35025 26-27 S 40025 26-27 SP

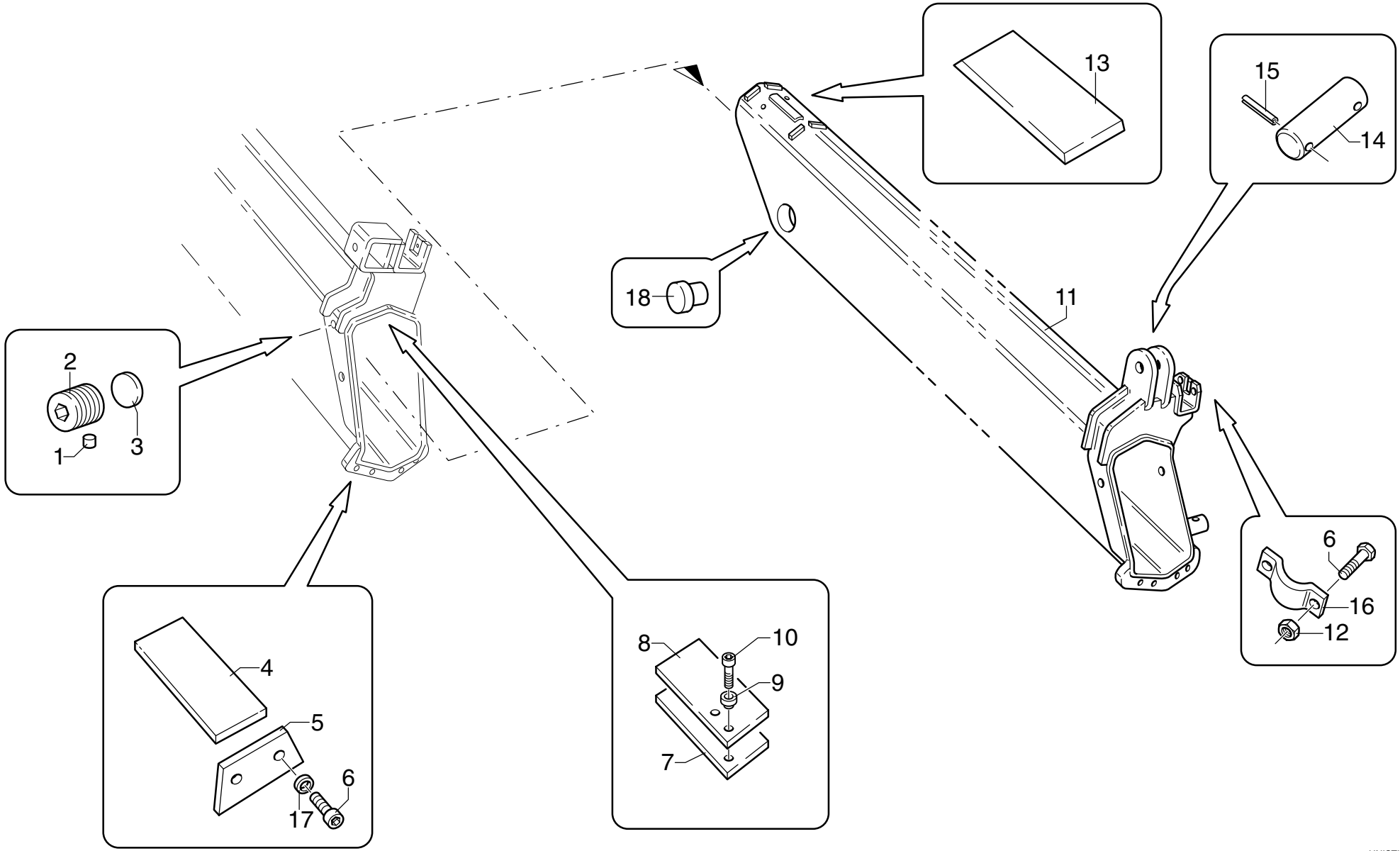

POS.	N° CODICE	Q.	DESCRIZIONE	DESIGNATION	BENENNUNG	DESCRIPTION	DENOMINACIONES
1	208069	2	PASTIGLIA	PASTILLE	LAG	LINING	PASTILLA
2	498101	2	VITE	VIS	SCHRAUBE	SCREW	TORNILLO
3	373139	2	PATTINO	PATIN	GLEIPLATTE	SLIDING BLOCK	PATIN
4	373551	2	PATTINO	PATIN	GLEIPLATTE	SLIDING BLOCK	PATIN
5	208138	2	FERMO	ARRET	SPERRUNG	RETAINER	TOPE
6	497132	6	VITE TCEI M8X25 UNI 5931 8.8	VIS	SCHRAUBE	SCREW	TORNILLO
7	373583	2	PATTINO	PATIN	GLEIPLATTE	SLIDING BLOCK	PATIN
8	302092	2	SPESSORE	CALE D'EPAISSEUR	BEILAGE	SHIM	ESPESOR
9	140026	4	BORCHIA	BOSSE	METALLPLATTCHEN	STUD	CUBO
10	497248	4	VITE TSPEI M8X16 UNI 5933 8.8	VIS	SCHRAUBE	SCREW	TORNILLO
11	141993	1	5° BRACCIO SFILO IDRAULICO	5EME BRAS EXTENSION HYDR.	5. ARM - HYDR. AUSZIEHEN	5TH ARM - HYDR. EXTENSION	5° BRAZO - EXTENSION HIDR.
12	191168	2	DADO M8 UNI 7474	ECROU	MUTTER	NUT	TUERCA
13	373550	2	PATTINO	PATIN	GLEIPLATTE	SLIDING BLOCK	PATIN
14	379902	1	PERNO	AXE	BOLZEN	PIN	BULON
15	455221	2	SPINA 6X40 UNI 6873	GOUPILLE	STIFT	PIN	PASADOR
16	208118	1	FERMO	ARRET	SPERRUNG	RETAINER	TOPE
17	417004	4	RONDELLA 8,4X17 UNI 6592	RONDELLE	SCHEIBE	WASHER	ARANDELA
18	373693	2	PATTINO	PATIN	GLEIPLATTE	SLIDING BLOCK	PATIN
	289058		KIT PATTINI PM 35025 S	KIT PATINS	GLEIPLATTENSATZ	SLIDING BLOCKS KIT	KIT PATINES

6° BRACCIO SFILO IDRAULICO

** Sixième bras extension hydraulique*
** Sixth arm - hydraulic extension*
** 6. Arm - hydraulische Ausziehen*
** Sexto brazo - extensión hidráulica*

TAV. GG.08.01

matr. G.A65.0001

PM
35026-27 S
40026-27 SP

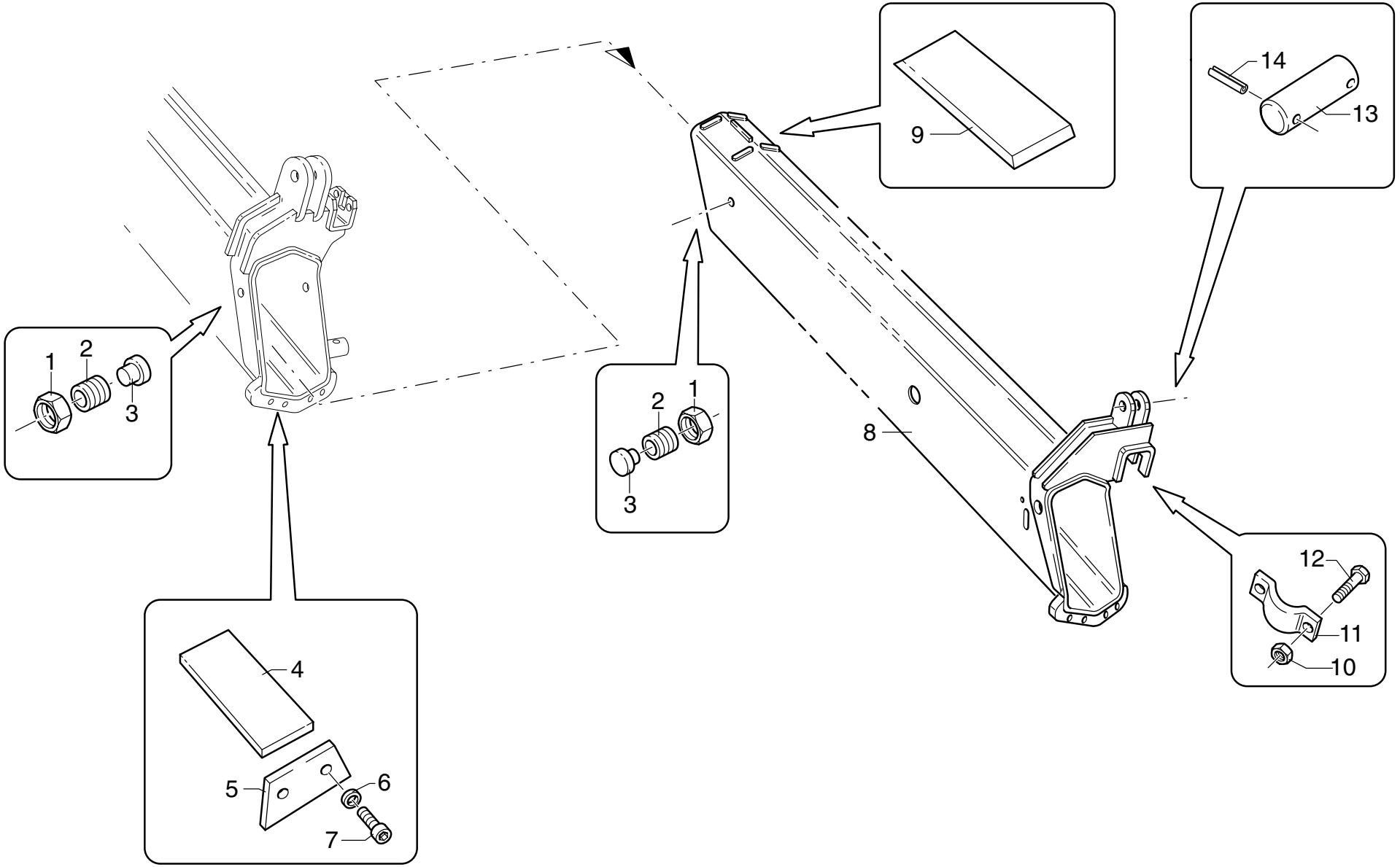

UNISTUDIO - Modena

POS.	N° CODICE	Q.	DESCRIZIONE	DESIGNATION	BENENNUNG	DESCRIPTION	DENOMINACIONES
1	191084	4	DADO M22X1,5 UNI 5589	ECROU	MUTTER	NUT	TUERCA
2	497232	4	VITE	VIS	SCHRAUBE	SCREW	TORNILLO
3	373475	4	PATTINO	PATIN	GLEIPLATTE	SLIDING BLOCK	PATIN
4	373550	2	PATTINO	PATIN	GLEIPLATTE	SLIDING BLOCK	PATIN
5	208139	2	FERMO	ARRET	SPERRUNG	RETAINER	TOPE
6	417004	4	RONDELLA 8,4X17 UNI 6592	RONDELLE	SCHEIBE	WASHER	ARANDELA
7	497130	4	VITE TCEI M8X16 UNI 5931 8.8	VIS	SCHRAUBE	SCREW	TORNILLO
8	141994	1	6° BRACCIO SFILO IDRAULICO	6EME BRAS EXTENSION HYDR.	6. ARM - HYDR. AUSZIEHEN	6TH ARM - HYDR. EXTENSION	6° BRAZO - EXTENSION HIDR.
9	373582	2	PATTINO	PATIN	GLEIPLATTE	SLIDING BLOCK	PATIN
10	191168	2	DADO M8 UNI 7474	ECROU	MUTTER	NUT	TUERCA
11	208118	1	FERMO	ARRET	SPERRUNG	RETAINER	TOPE
12	497133	2	VITE TCEI M8X30 UNI 5931 8.8	VIS	SCHRAUBE	SCREW	TORNILLO
13	379902	1	PERNO	AXE	BOLZEN	PIN	BULON
14	455221	2	SPINA 6X40 UNI 6873	GOUPILLE	STIFT	PIN	PASADOR
	289059		KIT PATTINI PM 35026 S	KIT PATINS	GLEIPLATTENSATZ	SLIDING BLOCKS KIT	KIT PATINES

7° BRACCIO SFILO IDRAULICO

** 7ème bras extension hydraulique*
** Seventh arm - hydraulic extension*
** 7. Arm - hydraulische Ausziehen*
** Septimo brazo - extensión hidráulica*

TAV. GG.09.01

matr. G.A65.0001

PM
35027 S
40027 SP

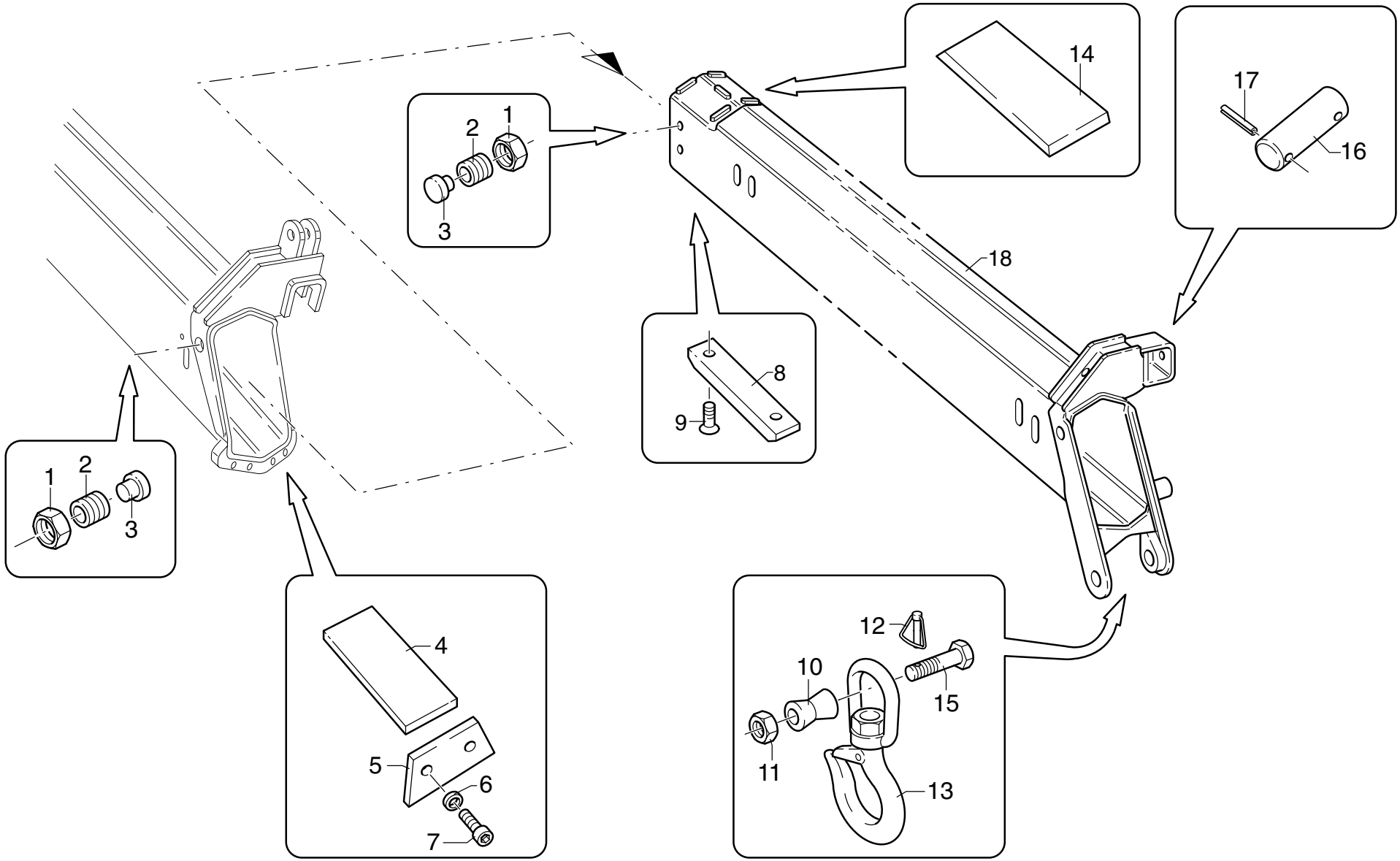

UNISTUDIO - Modena

POS.	N° CODICE	Q.	DESCRIZIONE	DESIGNATION	BENENNUNG	DESCRIPTION	DENOMINACIONES
1	191084	4	DADO M22X1,5 UNI 5589	ECROU	MUTTER	NUT	TUERCA
2	497232	4	VITE	VIS	SCHRAUBE	SCREW	TORNILLO
3	373475	4	PATTINO	PATIN	GLEIPLATTE	SLIDING BLOCK	PATIN
4	373585	2	PATTINO	PATIN	GLEIPLATTE	SLIDING BLOCK	PATIN
5	208139	2	FERMO	ARRET	SPERRUNG	RETAINER	TOPE
6	417004	4	RONDELLA 8,4X17 UNI 6592	RONDELLE	SCHEIBE	WASHER	ARANDELA
7	497130	4	VITE TCEI M8X16 UNI 5931 8.8	VIS	SCHRAUBE	SCREW	TORNILLO
8	373584	2	PATTINO	PATIN	GLEIPLATTE	SLIDING BLOCK	PATIN
9	497908	4	VITE TSPEI M8X12 UNI 5933 8.8	VIS	SCHRAUBE	SCREW	TORNILLO
10	135762	1	BOCCOLA	DOUILLE	BUCHSE	BUSHING	CASQUILLO
11	191200	1	DADO M30 UNI 5589	ECROU	MUTTER	NUT	TUERCA
12	177024	1	COPPIGLIA 4X50 UNI 1336	GOUPILLE	SPLINT	SPLIT PIN	PASADOR
13	235022	1	GANCIO	CROCHET	HAKEN	HOOK	GANCHO
14	373582	2	PATTINO	PATIN	GLEIPLATTE	SLIDING BLOCK	PATIN
15	498137	1	VITE	VIS	SCHRAUBE	SCREW	TORNILLO
16	379902	1	PERNO	AXE	BOLZEN	PIN	BULON
17	455221	2	SPINA 6X40 UNI 6873	GOUPILLE	STIFT	PIN	PASADOR
18	141995	1	7° BRACCIO SFILO IDRAULICO	7EME BRAS EXTENSION HYDR.	7. ARM - HYDR. AUSZIEHENRM	7TH ARM - HYDR. EXTENSION	7° BRAZO - EXTENSION HIDR.
	289060		KIT PATTINI PM 35027 S	KIT PATINS	GLEIPLATTENSATZ	SLIDING BLOCKS KIT	KIT PATINES

BRACCIO ATTACCO GANCIO

** Bras jonction crochet*
** Boom for hook connection*
** Hakenanschlussausleger*
** Brazo de acoplamiento gancho*

TAV. GG.11.01

matr. G.A65.0001

PM 35022 S 40022 SP

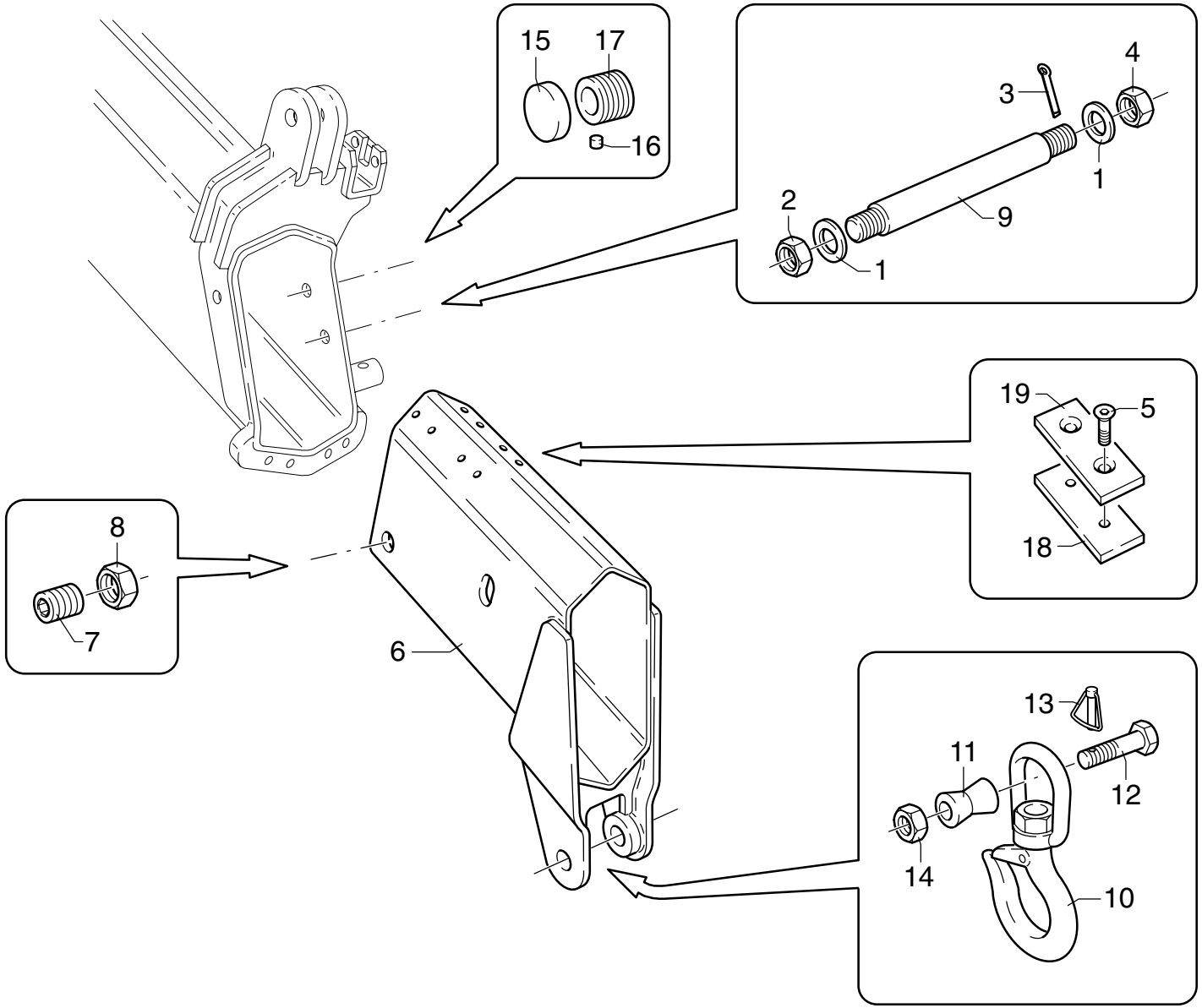

UNISTUDIO - Modena

POS.	N° CODICE	Q.	DESCRIZIONE	DESIGNATION	BENENNUNG	DESCRIPTION	DENOMINACIONES
1	417012	2	RONDELLA	RONDELLE	SCHEIBE	WASHER	ARANDELA
2	191068	1	DADO M24 UNI7474	ECROU	MUTTER	NUT	TUERCA
3	177024	1	COPPIGLIA 4X50 UNI 1336	GOUPILLE	SPLINT	SPLIT PIN	PASADOR
4	191003	1	DADO M24 UNI 5588	ECROU	MUTTER	NUT	TUERCA
5	497257	8	VITE TSPEI M8X45 UNI 5933 8.8	VIS	SCHRAUBE	SCREW	TORNILLO
6	141908	1	BRACCIO ATT. GANCIO	BRAS JONCT. CROCHET	HAKENANSCHLUSSAUSL.	BOOM FOR HOOK CONN.	BRAZO ACOPL. GANCHO
7	497217	2	VITE STEI M22X1,5X35 UNI 5923 12.9	VIS	SCHRAUBE	SCREW	TORNILLO
8	191084	2	DADO M22X1,5 UNI 5589	ECROU	MUTTER	NUT	TUERCA
9	380110	1	PERNO	AXE	BOLZEN	PIN	BULON
10	235022	1	GANCIO	CROCHET	HAKEN	HOOK	GANCHO
11	135762	1	BOCCOLA	DOUILLE	BUCHSE	BUSHING	CASQUILLO
12	498137	1	VITE	VIS	SCHRAUBE	SCREW	TORNILLO
13	177024	1	SPINA 4X50 UNI 1336	GOUPILLE	STIFT	PIN	PASADOR
14	191200	1	DADO M30 UNI 5589	ECROU	MUTTER	NUT	TUERCA
15	373139	2	PATTINO	PATIN	GLEIPLATTE	SLIDING BLOCK	PATIN
16	208069	2	PASTIGLIA	PASTILLE	LAG	LINING	PASTILLA
17	498101	2	VITE	VIS	SCHRAUBE	SCREW	TORNILLO
18	302122	4	SPESSORE	CALE D'EPAISSEUR	BEILAGE	SHIM	ESPESOR
19	294116	4	PATTINO	PATIN	GLEIPLATTE	SLIDING BLOCK	PATIN

BRACCIO ATTACCO GANCIO

** Bras jonction crochet*
** Boom for hook connection*
** Hakenanschlussausleger*
** Brazo de acoplamiento gancho*

TAV. GG.12.01

matr. G.A65.0001

PM 35025 S 40025 SP

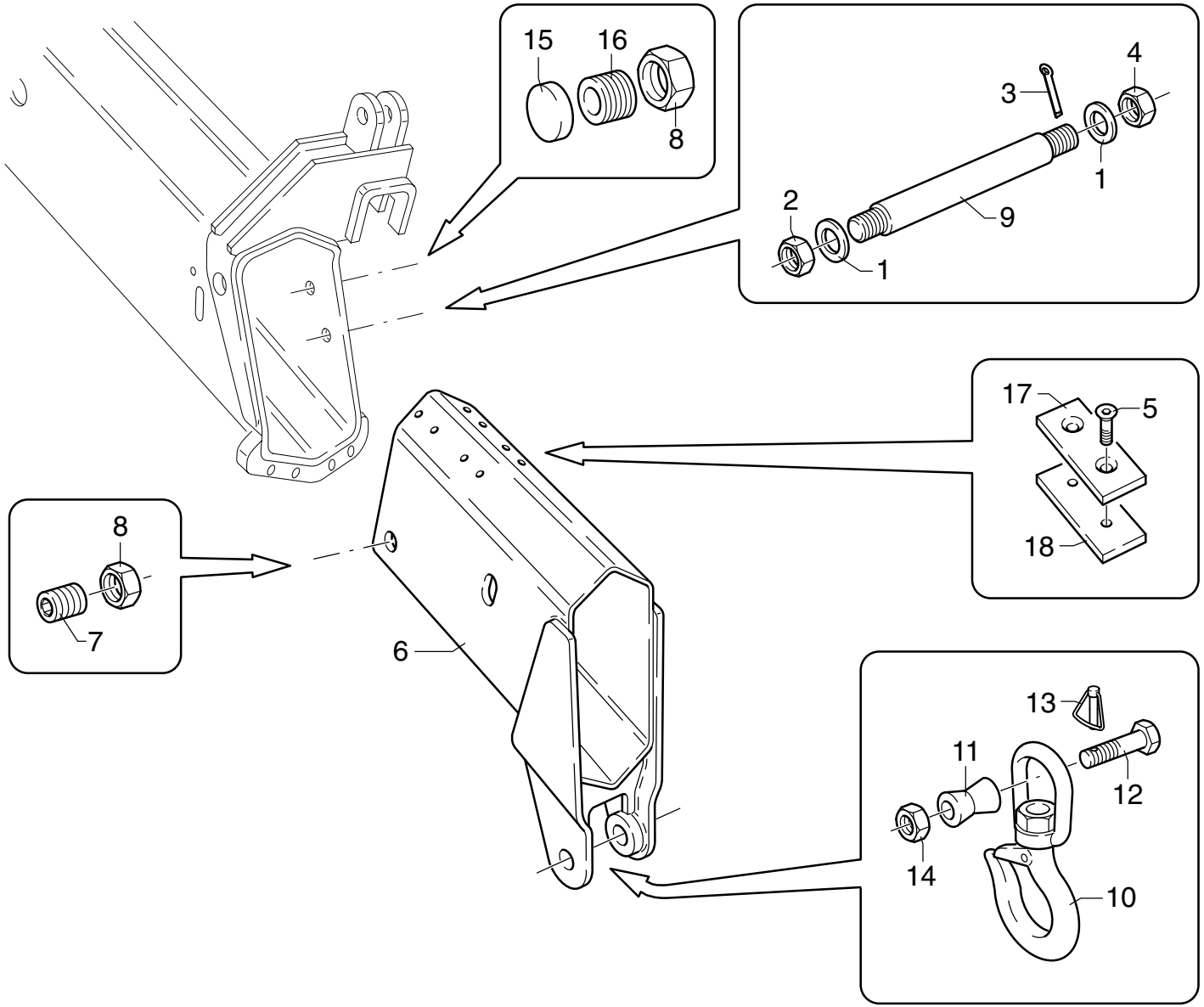

POS.	N° CODICE	Q.	DESCRIZIONE	DESIGNATION	BENENNUNG	DESCRIPTION	DENOMINACIONES
1	135447	2	BOCCOLA	DOUILLE	BUCHSE	BUSHING	CASQUILLO
2	191068	1	DADO M24 UNI7474	ECROU	MUTTER	NUT	TUERCA
3	177024	1	COPPIGLIA 4X50 UNI 1336	GOUPILLE	SPLINT	SPLIT PIN	PASADOR
4	191003	1	DADO M24 UNI 5588	ECROU	MUTTER	NUT	TUERCA
5	497886	8	VITE TSPEI M6X14 UNI 5933 8.8	VIS	SCHRAUBE	SCREW	TORNILLO
6	141909	1	BRACCIO ATT. GANCIO	BRAS JONCT. CROCHET	HAKENANSCHLUSSAUSL.	BOOM FOR HOOK CONN.	BRAZO ACOPL. GANCHO
7	497217	2	VITE STEI M22X1,5X35 UNI 5923 12.9	VIS	SCHRAUBE	SCREW	TORNILLO
8	191084	2	DADO M22X1,5 UNI 5589	ECROU	MUTTER	NUT	TUERCA
9	380030	1	PERNO	AXE	BOLZEN	PIN	BULON
10	235022	1	GANCIO	CROCHET	HAKEN	HOOK	GANCHO
11	135762	1	BOCCOLA	DOUILLE	BUCHSE	BUSHING	CASQUILLO
12	498137	1	VITE	VIS	SCHRAUBE	SCREW	TORNILLO
13	177024	1	SPINA 4X50 UNI 1336	GOUPILLE	STIFT	PIN	PASADOR
14	191200	1	DADO M30 UNI 5589	ECROU	MUTTER	NUT	TUERCA
15	373475	2	PATTINO	PATIN	GLEIPLATTE	SLIDING BLOCK	PATIN
16	191084	2	DADO M22X1,5 UNI 5589	ECROU	MUTTER	NUT	TUERCA
17	497232	2	VITE	VIS	SCHRAUBE	SCREW	TORNILLO
18	302124	4	SPESSORE	CALE D'EPAISSEUR	BEILAGE	SHIM	ESPESOR
19	373592	4	PATTINO	PATIN	GLEIPLATTE	SLIDING BLOCK	PATIN

BRACCIO ATTACCO GANCIO

** Bras jonction crochet*
** Boom for hook connection*
** Hakenanschlussausleger*
** Brazo de acoplamiento gancho*

TAV. GG.13.01

matr. G.A65.0001

PM 35026 S 40026 SP

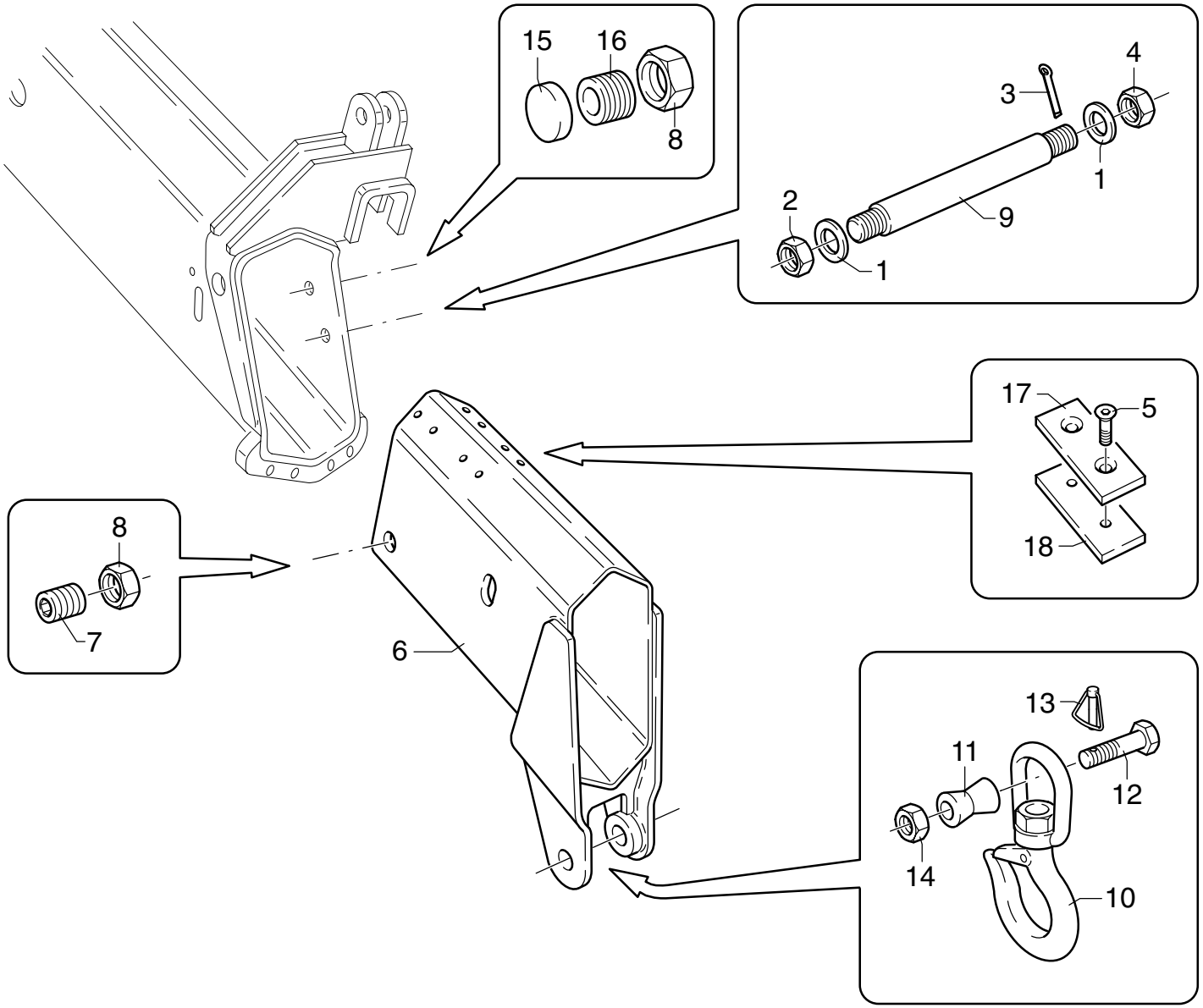

POS.	N° CODICE	Q.	DESCRIZIONE	DESIGNATION	BENENNUNG	DESCRIPTION	DENOMINACIONES
1	417012	2	RONDELLA	RONDELLE	SCHEIBE	WASHER	ARANDELA
2	191068	1	DADO M24 UNI7474	ECROU	MUTTER	NUT	TUERCA
3	177024	1	COPPIGLIA 4X50 UNI 1336	GOUPILLE	SPLINT	SPLIT PIN	PASADOR
4	191003	1	DADO M24 UNI 5588	ECROU	MUTTER	NUT	TUERCA
5	497886	8	VITE TSPEI M6X14 UNI 5933 8.8	VIS	SCHRAUBE	SCREW	TORNILLO
6	141963	1	BRACCIO ATT. GANCIO	BRAS JONCT. CROCHET	HAKENANSCHLUSSAUSL.	BOOM FOR HOOK CONN.	BRAZO ACOPL. GANCHO
7	497217	2	VITE STEI M22X1,5X35 UNI 5923 12.9	VIS	SCHRAUBE	SCREW	TORNILLO
8	191084	4	DADO M22X1,5 UNI 5589	ECROU	MUTTER	NUT	TUERCA
9	380082	1	PERNO	AXE	BOLZEN	PIN	BULON
10	235022	1	GANCIO	CROCHET	HAKEN	HOOK	GANCHO
11	135762	1	BOCCOLA	DOUILLE	BUCHSE	BUSHING	CASQUILLO
12	498137	1	VITE	VIS	SCHRAUBE	SCREW	TORNILLO
13	177024	1	SPINA 4X50 UNI 1336	GOUPILLE	STIFT	PIN	PASADOR
14	191200	1	DADO M30 UNI 5589	ECROU	MUTTER	NUT	TUERCA
15	373475	2	PATTINO	PATIN	GLEIPLATTE	SLIDING BLOCK	PATIN
16	497232	2	VITE	VIS	SCHRAUBE	SCREW	TORNILLO
17	302124	4	SPESSORE	CALE D'EPAISSEUR	BEILAGE	SHIM	ESPESOR
18	373592	4	PATTINO	PATIN	GLEIPLATTE	SLIDING BLOCK	PATIN

MARTINETTO SFILO BRACCIO SECONDARIO “340061”

** Vérin extension bras secondaire*
** Extension cylinder - secondary arm*
** Ausziehenzylinder - Nebenarm*
** Cilindro extension - brazo secundario*

TAV. GH.01.01

matr. G.A65.0001

PM
35 S LC
40 SP LC

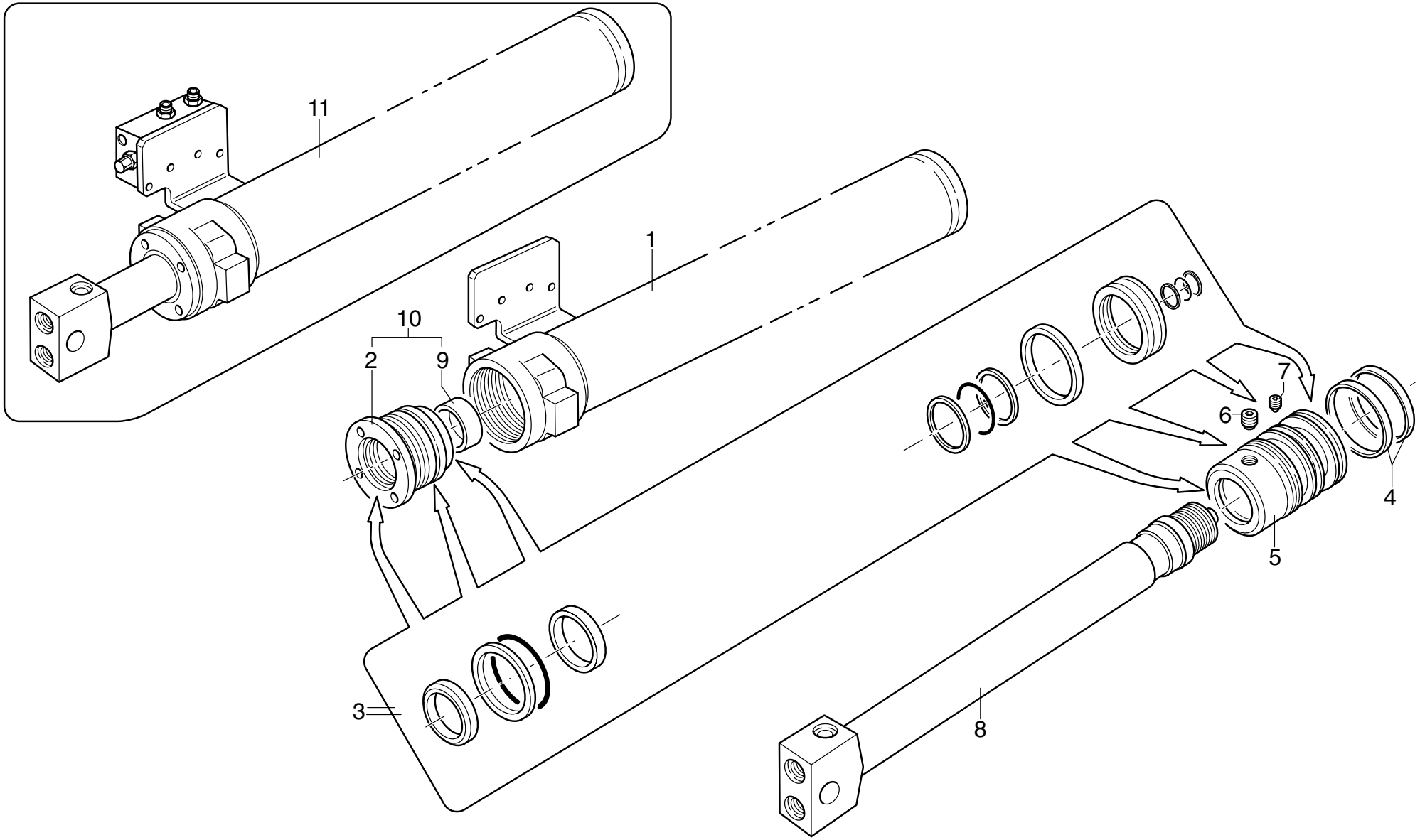

UNISTUDIO - Modena

POS.	N° CODICE	Q.	DESCRIZIONE	DESIGNATION	BENENNUNG	DESCRIPTION	DENOMINACIONES
1	161590	1	CILINDRO	CYLINDRE	ZYLINDER	CYLINDER	CAMISA
2	479238	1	TESTATA	TETE	ZYLINDER KOPF	CYLINDER HEAD	CABEZA
3	288422	1	KIT GUARNIZIONI	KIT JOINT	DICHTUNG SATZ	SEAL KIT	KIT JUNTAS
4	111057	2	ANELLO	BAGUE	RING	RING	ARO
5	389309	1	PISTONE	PISTON	KOLBEN	PISTON	PISTON
6	495241	1	VALVOLA	SOUPAPE	VENTIL	VALVE	VALVULA
7	497963	1	VITE STEI M8X10 UNI 5927 12.9	VIS	SCHRAUBE	SCREW	TORNILLO
8	121551	1	ASTA	TIGE	STANGE	ROD	VASTAGO
9	137331	1	BOCCOLA	DOUILLE	BUCHSE	BUSHING	CASQUILLO
10	289132	1	KIT TESTATA	KIT TETE	ZYLINDERKOPF-SATZ	CYLINDER HEAD KIT	KIT CABEZA
11 *	292052	1	KIT MARTINETTO	KIT VERIN	ZYLINDER SATZ	CYLINDER KIT	KIT CILINDRO
11**	292053	1	KIT MARTINETTO	KIT VERIN	ZYLINDER SATZ	CYLINDER KIT	KIT CILINDRO

* PER PM 35022 LC / 23 LC / 24 LC PER PM 40022 LC / 23 LC / 24 LC

** PER PM 35025 LC / 26 LC / 27 LC PER PM 40025 LC / 26 LC / 27 LC

* **Nota**: il martinetto completo 340061 deve essere ordinato con codice 292052

Nota: le vérin complet 340061 doit être commandé avec un code 292052

Anmerkung: der komplette Zylinder 340061 hat die Bestellnummer 292052

Note: the complete cylinder 340061 must be ordered with code 292052

Nota: el cilindro completo 340061 debe ser ordenado con código 292052

** **Nota**: il martinetto completo 340061 deve essere ordinato con codice 292053

Nota: le vérin complet 340061 doit être commandé avec un code 292053

Anmerkung: der komplette Zylinder 340061 hat die Bestellnummer 292053

Note: the complete cylinder 340061 must be ordered with code 292053

Nota: el cilindro completo 340061 debe ser ordenado con código 292053

MARTINETTO SFILO 1° BRACCIO IDRAULICO "340045"

** Vérin extension premier bras hydraulique*
** Extension cylinder - First hydraulic arm*
** Ausziehenzylinder - 1. Hydraulischearm*
** Cilindro extension - Primer brazo hidráulico*

TAV. GH.02.01

matr. G.A65.0001

PM
SERIE 35 S
SERIE 40 SP

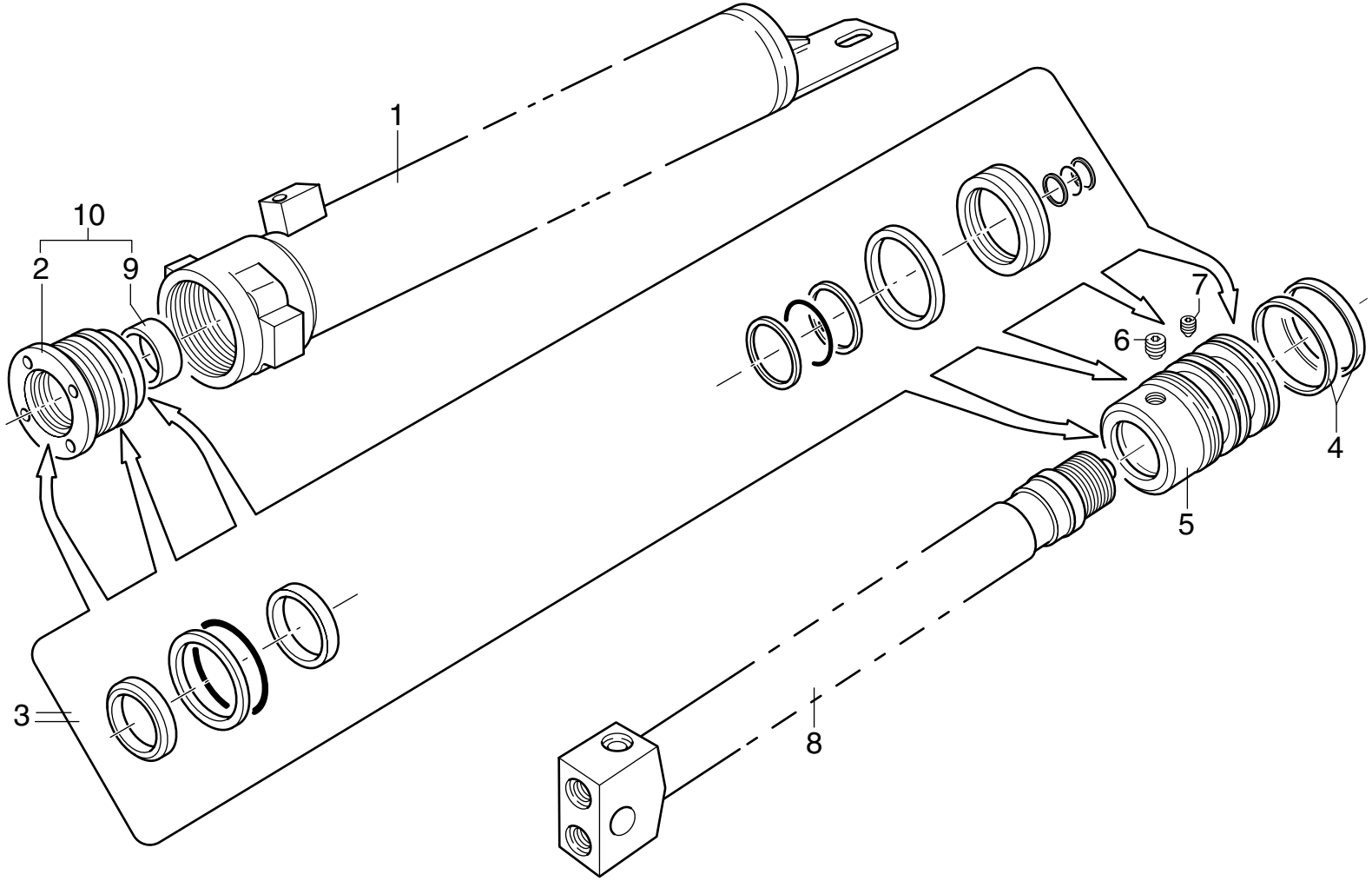

POS.	N° CODICE	Q.	DESCRIZIONE	DESIGNATION	BENENNUNG	DESCRIPTION	DENOMINACIONES
1	161579	1	CILINDRO	CYLINDRE	ZYLINDER	CYLINDER	CAMISA
2	479238	1	TESTATA	TETE	ZYLINDER KOPF	CYLINDER HEAD	CABEZA
3	288422	1	KIT GUARNIZIONI	KIT JOINT	DICHTUNG SATZ	SEAL KIT	KIT JUNTAS
4	111057	2	ANELLO	BAGUE	RING	RING	ARO
5	382309	1	PISTONE	PISTON	KOLBEN	PISTON	PISTON
6	495241	1	VALVOLA	SOUPAPE	VENTIL	VALVE	VALVULA
7	497963	1	VITE STEI M8X10 UNI 5927 12.9	VIS	SCHRAUBE	SCREW	TORNILLO
8	121541	1	ASTA	TIGE	STANGE	ROD	VASTAGO
9	137331	1	BOCCOLA	DOUILLE	BUCHSE	BUSHING	CASQUILLO
10	289132	1	KIT TESTATA	KIT TETE	ZYLINDERKOPF-SATZ	CYLINDER HEAD KIT	KIT CABEZA

MARTINETTO SFILO 2° BRACCIO IDRAULICO “340046”

** Vérin extension deuxième bras hydraulique*
** Extension cylinder - Second hydraulic arm*
** Ausziehenzylinder - 2. Hydraulischearm*
** Cilindro extension - Secundo brazo hidráulico*

TAV. GH.03.01

matr. G.A65.0001

PM
SERIE 35 S
SERIE 40 SP

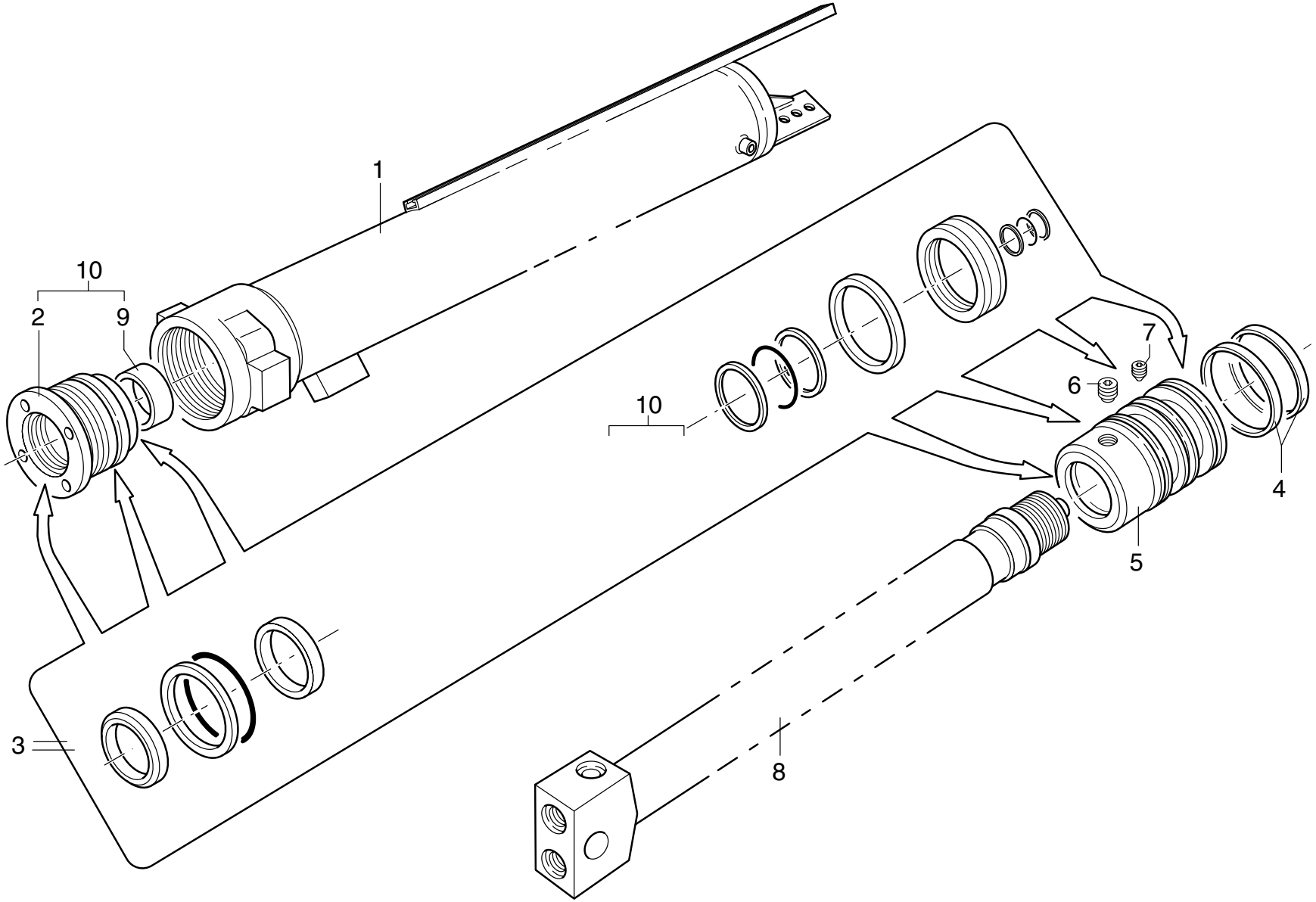

UNISTUDIO - Modena

POS.	N° CODICE	Q.	DESCRIZIONE	DESIGNATION	BENENNUNG	DESCRIPTION	DENOMINACIONES
1	161580	1	CILINDRO	CYLINDRE	ZYLINDER	CYLINDER	CAMISA
2	479238	1	TESTATA	TETE	ZYLINDER KOPF	CYLINDER HEAD	CABEZA
3	288422	1	KIT GUARNIZIONI	KIT JOINT	DICHTUNG SATZ	SEAL KIT	KIT JUNTAS
4	111057	2	ANELLO	BAGUE	RING	RING	ARO
5	382309	1	PISTONE	PISTON	KOLBEN	PISTON	PISTON
6	495241	1	VALVOLA	SOUPAPE	VENTIL	VALVE	VALVULA
7	497963	1	VITE STEI M8X10 UNI 5927 12.9	VIS	SCHRAUBE	SCREW	TORNILLO
8	121542	1	ASTA	TIGE	STANGE	ROD	VASTAGO
9	137331	1	BOCCOLA	DOUILLE	BUCHSE	BUSHING	CASQUILLO
10	289132	1	KIT TESTATA	KIT TETE	ZYLINDERKOPF-SATZ	CYLINDER HEAD KIT	KIT CABEZA

MARTINETTO SFILO 3° BRACCIO IDRAULICO “340047”

** Vérin extension troisième bras hydraulique*
** Extension cylinder - Third hydraulic arm*
** Ausziehenzylinder - 3. Hydraulischearm*
** Cilindro extension - Tercero brazo hidráulico*

TAV. GH.04.01

matr. G.A65.0001

PM
SERIE 35 S
SERIE 40 SP

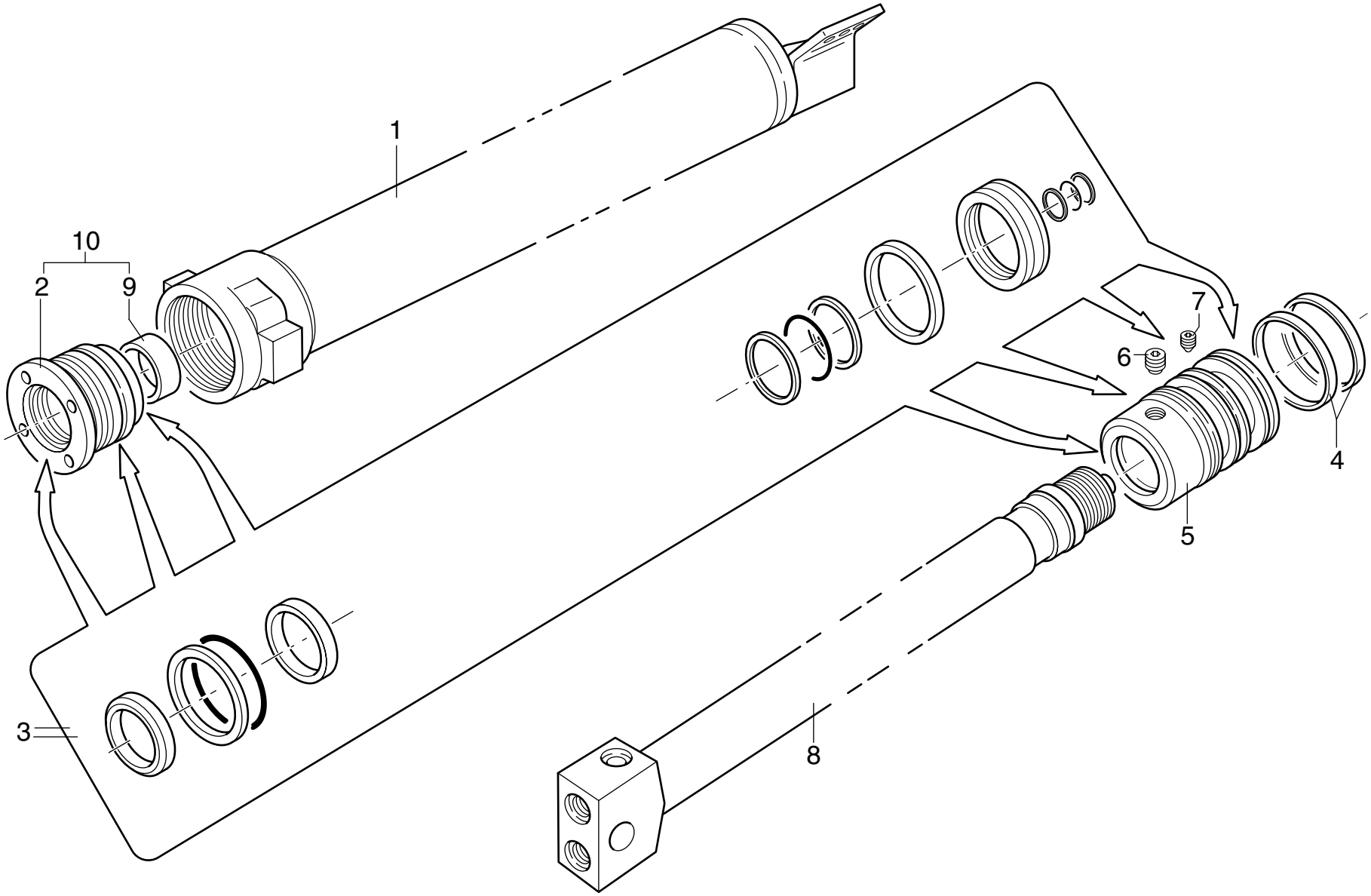

UNISTUDIO - Modena

POS.	N° CODICE	Q.	DESCRIZIONE	DESIGNATION	BENENNUNG	DESCRIPTION	DENOMINACIONES
1	161581	1	CILINDRO	CYLINDRE	ZYLINDER	CYLINDER	CAMISA
2	479238	1	TESTATA	TETE	ZYLINDER KOPF	CYLINDER HEAD	CABEZA
3	288422	1	KIT GUARNIZIONI	KIT JOINT	DICHTUNG SATZ	SEAL KIT	KIT JUNTAS
4	111057	2	ANELLO	BAGUE	RING	RING	ARO
5	382309	1	PISTONE	PISTON	KOLBEN	PISTON	PISTON
6	495241	1	VALVOLA	SOUPAPE	VENTIL	VALVE	VALVULA
7	497963	1	VITE STEI M8X10 UNI 5927 12.9	VIS	SCHRAUBE	SCREW	TORNILLO
8	121537	1	ASTA	TIGE	STANGE	ROD	VASTAGO
9	137331	1	BOCCOLA	DOUILLE	BUCHSE	BUSHING	CASQUILLO
10	289132	1	KIT TESTATA	KIT TETE	ZYLINDERKOPF-SATZ	CYLINDER HEAD KIT	KIT CABEZA

MARTINETTO SFILO 4° BRACCIO IDRAULICO “340048”

** Vérin extension quatrième bras hydraulique*
** Extension cylinder - Fourth hydraulic arm*
** Ausziehenzylinder - 4. Hydraulischearm*
** Cilindro extension - Cuarto brazo hidráulico*

TAV. GH.05.01

matr. G.A65.0001

PM 35024
25-26-27 S
PM 40024
25-26-27 SP

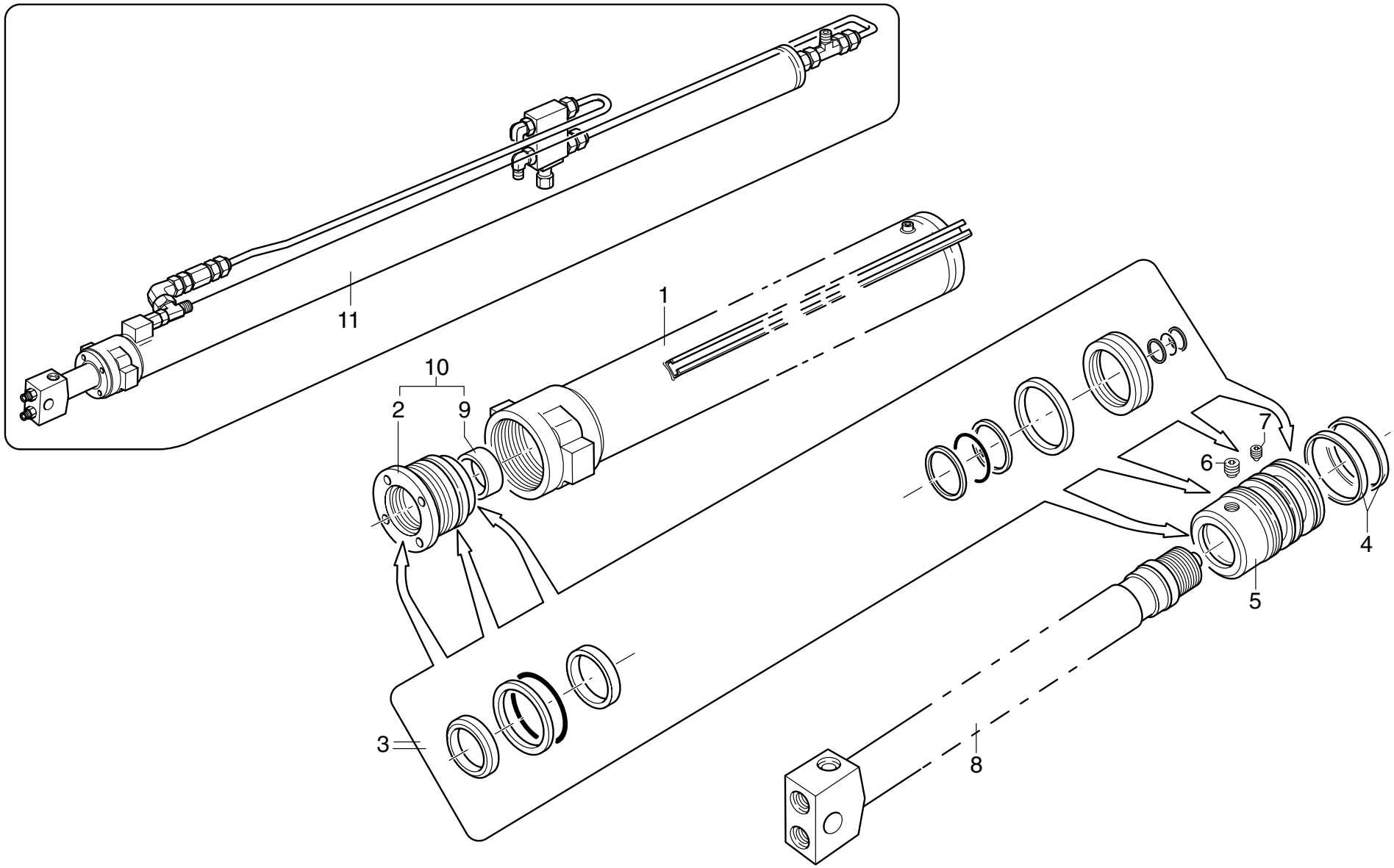

UNISTUDIO - Modena

POS.	N° CODICE	Q.	DESCRIZIONE	DESIGNATION	BENENNUNG	DESCRIPTION	DENOMINACIONES
1	161582	1	CILINDRO	CYLINDRE	ZYLINDER	CYLINDER	CAMISA
2	479238	1	TESTATA	TETE	ZYLINDER KOPF	CYLINDER HEAD	CABEZA
3	288422	1	KIT GUARNIZIONI	KIT JOINT	DICHTUNG SATZ	SEAL KIT	KIT JUNTAS
4	111057	2	ANELLO	BAGUE	RING	RING	ARO
5	382309	1	PISTONE	PISTON	KOLBEN	PISTON	PISTON
6	495241	1	VALVOLA	SOUPAPE	VENTIL	VALVE	VALVULA
7	497963	1	VITE STEI M8X10 UNI 5927 12.9	VIS	SCHRAUBE	SCREW	TORNILLO
8	121537	1	ASTA	TIGE	STANGE	ROD	VASTAGO
9	137331	1	BOCCOLA	DOUILLE	BUCHSE	BUSHING	CASQUILLO
10	289132	1	KIT TESTATA	KIT TETE	ZYLINDERKOPF-SATZ	CYLINDER HEAD KIT	KIT CABEZA
11 *	292050	1	KIT MARTINETTO	KIT VERIN	ZYLINDER SATZ	CYLINDER KIT	KIT CILINDRO

* PER PM 35025-26-27 S - PM 40025-26-27 SP

* **Nota**: il martinetto completo 340048 deve essere ordinato con codice 292050

Nota: le vérin complet 340048 doit être commandé avec un code 292050

Anmerkung: der komplette Zylinder 340048 hat die Bestellnummer 292050

Note: the complete cylinder 340048 must be ordered with code 292050

Nota: el cilindro completo 340048 debe ser ordenado con código 292050

MARTINETTO SFILO 5° BRACCIO IDRAULICO "340058"

** Vérin extension cinquième bras hydraulique*
** Extension cylinder - Fifth hydraulic arm*
** Ausziehenzylinder - 5. Hydraulischearm*
** Cilindro extension - Cuinto brazo hidráulico*

TAV. GH.06.01

matr. G.A65.0001

PM 35025 S 40025 SP

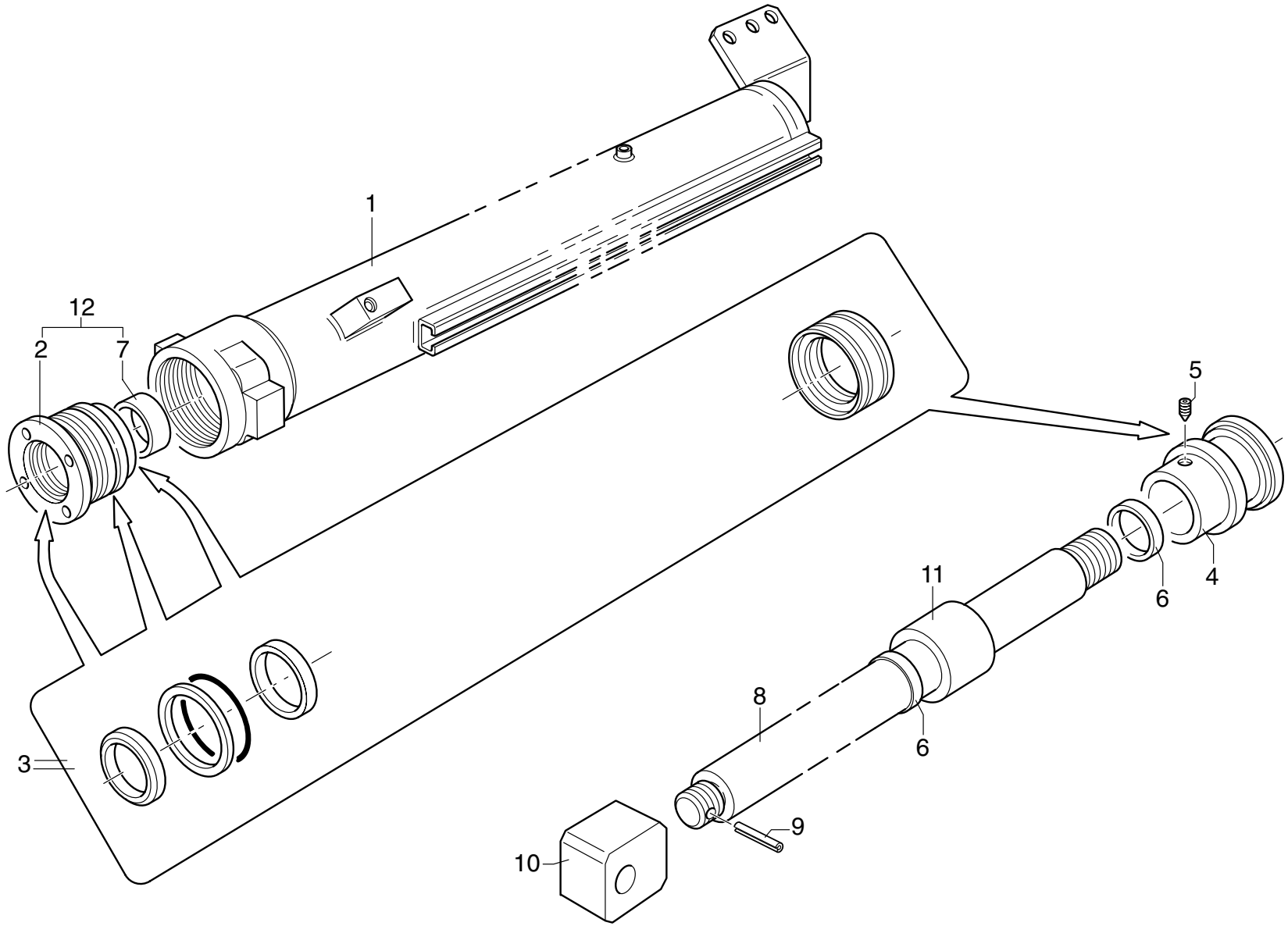

UNISTUDIO - Modena

POS.	N° CODICE	Q.	DESCRIZIONE	DESIGNATION	BENENNUNG	DESCRIPTION	DENOMINACIONES
1	161583	1	CILINDRO	CYLINDRE	ZYLINDER	CYLINDER	CAMISA
2	479128	1	TESTATA	TETE	ZYLINDER KOPF	CYLINDER HEAD	CABEZA
3	288514	1	KIT GUARNIZIONI	KIT JOINT	DICHTUNG SATZ	SEAL KIT	KIT JUNTAS
4	382313	1	PISTONE	PISTON	KOLBEN	PISTON	PISTON
5	497963	1	VITE STEI M8X10 UNI 5927 12.9	VIS	SCHRAUBE	SCREW	TORNILLO
6	111582	2	ANELLO	BAGUE	RING	RING	ARO
7	137295	1	BOCCOLA	DOUILLE	BUCHSE	BUSHING	CASQUILLO
8	121544	1	ASTA	TIGE	STANGE	ROD	VASTAGO
9	455022	1	SPINA 6X50 UNI 6874	GOUPILLE	STIFT	PIN	PASADOR
10	123164	1	ATTACCO	ATTACHE	VERBINDUNG	COUPLING	CONEXION
11	136070	1	DISTANZIALE	ENTRETOISE	DISTANZHULSE	SPACER	DISTANCIADOR
12	288574	1	KIT TESTATA	KIT TETE	ZYLINDERKOPF-SATZ	CYLINDER HEAD KIT	KIT CABEZA

MARTINETTO SFILO 5° BRACCIO IDRAULICO “340049”

** Vérin extension cinquième bras hydraulique*
** Extension cylinder - Fifth hydraulic arm*
** Ausziehenzylinder - 5. Hydraulischearm*
** Cilindro extension - Cuinto brazo hidráulico*

TAV. GH.06.02

matr. G.A65.0001

PM
35026-27 S
40026-27 SP

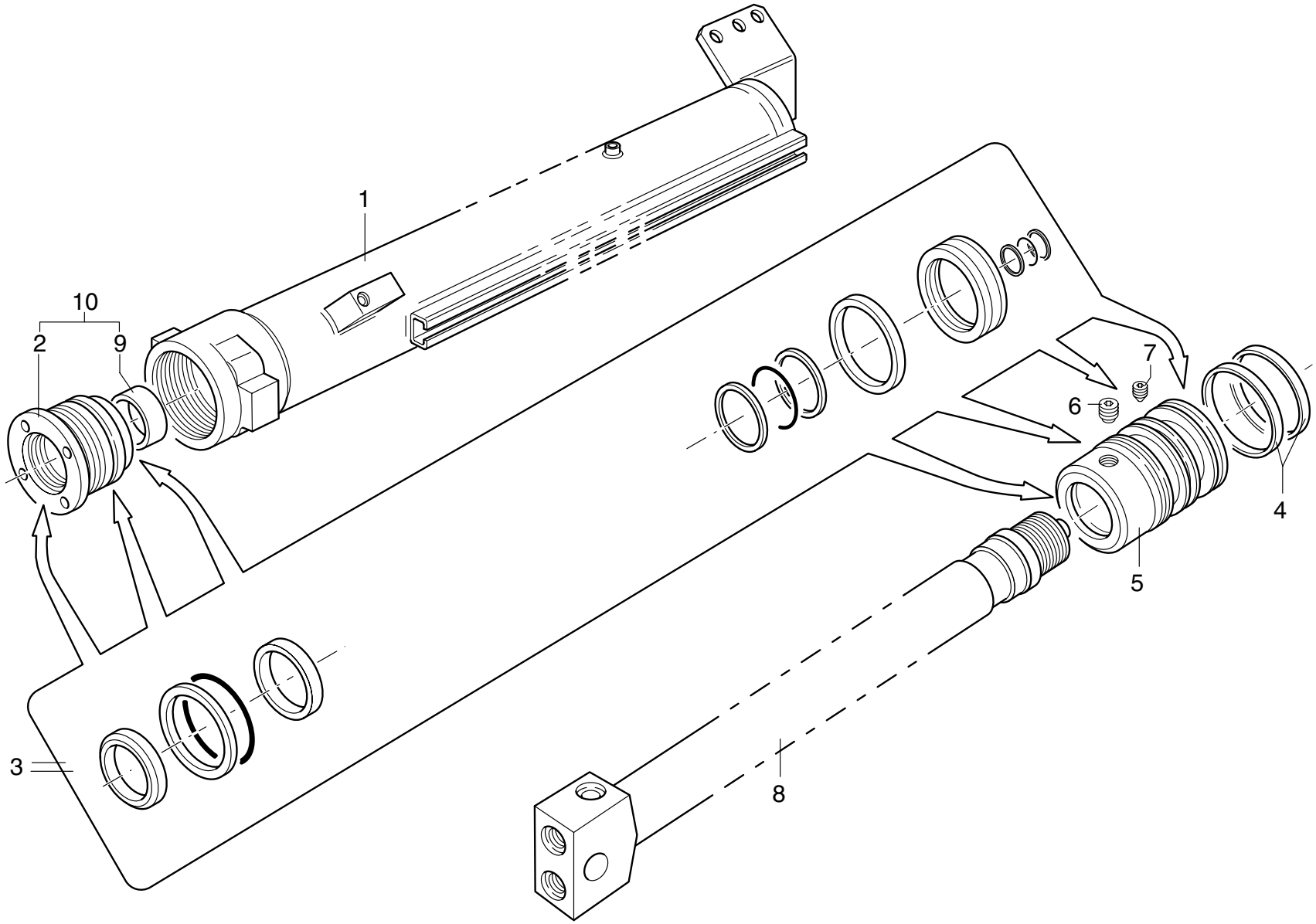

UNISTUDIO - Modena

POS.	N° CODICE	Q.	DESCRIZIONE	DESIGNATION	BENENNUNG	DESCRIPTION	DENOMINACIONES
1	161583	1	CILINDRO	CYLINDRE	ZYLINDER	CYLINDER	CAMISA
2	479280	1	TESTATA	TETE	ZYLINDER KOPF	CYLINDER HEAD	CABEZA
3	288513	1	KIT GUARNIZIONI	KIT JOINT	DICHTUNG SATZ	SEAL KIT	KIT JUNTAS
4	111059	2	ANELLO	BAGUE	RING	RING	ARO
5	382312	1	PISTONE	PISTON	KOLBEN	PISTON	PISTON
6	495241	1	VALVOLA	SOUPAPE	VENTIL	VALVE	VALVULA
7	497963	1	VITE STEI M8X10 UNI 5927 12.9	VIS	SCHRAUBE	SCREW	TORNILLO
8	121543	1	ASTA	TIGE	STANGE	ROD	VASTAGO
9	137077	1	BOCCOLA	DOUILLE	BUCHSE	BUSHING	CASQUILLO
10	286945	1	KIT TESTATA	KIT TETE	ZYLINDERKOPF-SATZ	CYLINDER HEAD KIT	KIT CABEZA

MARTINETTO SFILO 6° BRACCIO IDRAULICO “340057”

** Vérin extension sixième bras hydraulique*
** Extension cylinder - Sixth hydraulic arm*
** Ausziehenzylinder - 6. Hydraulischearm*
** Cilindro extension - Sexto brazo hidráulico*

TAV. GH.07.01

matr. G.A65.0001

PM 35026 S 40026 SP

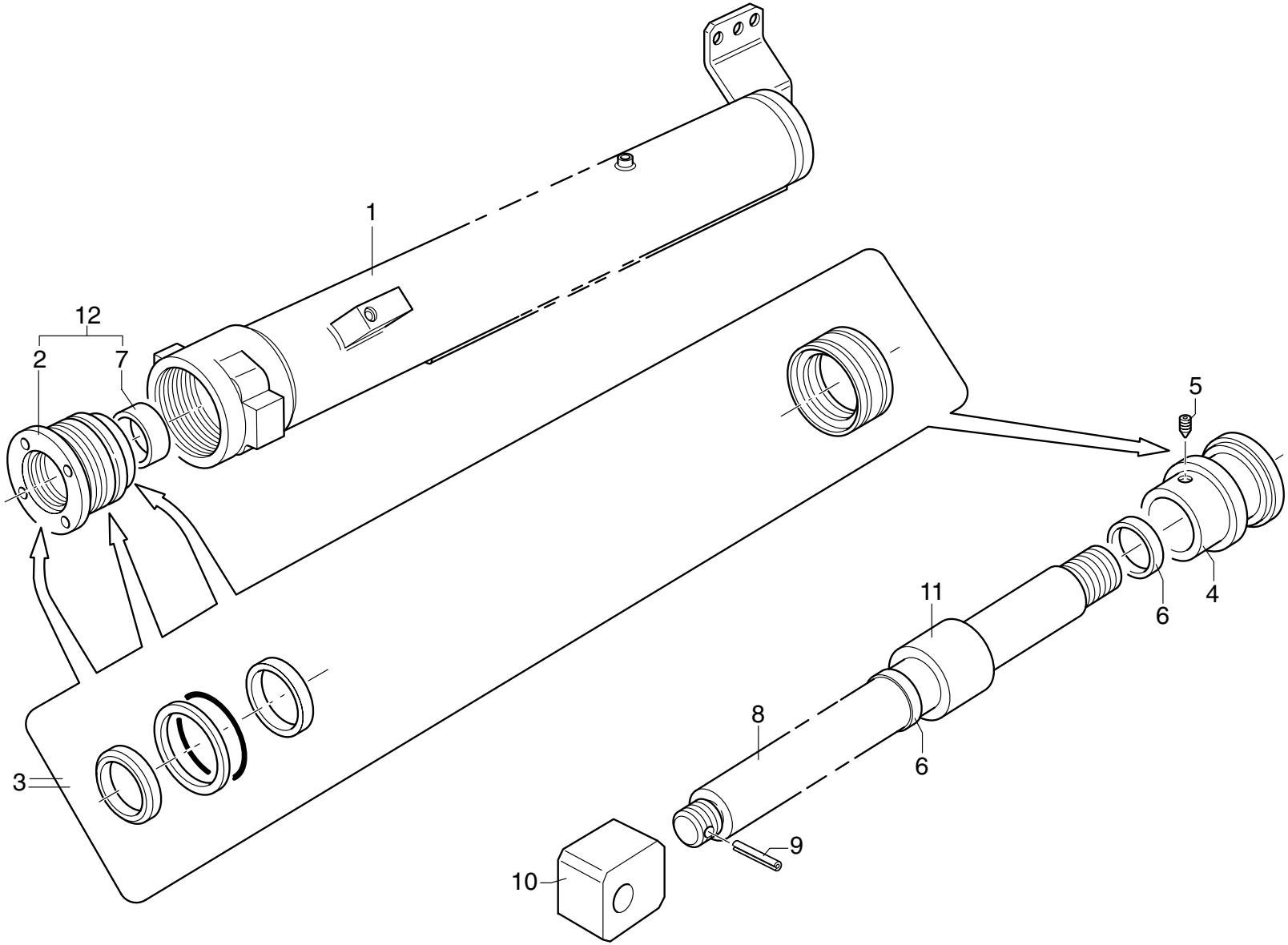

UNISTUDIO - Modena

POS.	N° CODICE	Q.	DESCRIZIONE	DESIGNATION	BENENNUNG	DESCRIPTION	DENOMINACIONES
1	161584	1	CILINDRO	CYLINDRE	ZYLINDER	CYLINDER	CAMISA
2	479128	1	TESTATA	TETE	ZYLINDER KOPF	CYLINDER HEAD	CABEZA
3	288514	1	KIT GUARNIZIONI	KIT JOINT	DICHTUNG SATZ	SEAL KIT	KIT JUNTAS
4	382313	1	PISTONE	PISTON	KOLBEN	PISTON	PISTON
5	497963	1	VITE STEI M8X10 UNI 5927 12.9	VIS	SCHRAUBE	SCREW	TORNILLO
6	111582	2	ANELLO	BAGUE	RING	RING	ARO
7	137295	1	BOCCOLA	DOUILLE	BUCHSE	BUSHING	CASQUILLO
8	121544	1	ASTA	TIGE	STANGE	ROD	VASTAGO
9	455022	1	SPINA 6X50 UNI 6874	GOUPILLE	STIFT	PIN	PASADOR
10	123164	1	ATTACCO	ATTACHE	VERBINDUNG	COUPLING	CONEXION
11	136070	1	DISTANZIALE	ENTRETOISE	DISTANZHULSE	SPACER	DISTANCIADOR
12	288574	1	KIT TESTATA	KIT TETE	ZYLINDERKOPF-SATZ	CYLINDER HEAD KIT	KIT CABEZA

MARTINETTO SFILO 6° BRACCIO IDRAULICO “340050”

** Vérin extension sixième bras hydraulique*
** Extension cylinder - Sixth hydraulic arm*
** Ausziehenzylinder - 6. Hydraulischearm*
** Cilindro extension - Sexto brazo hidráulico*

TAV. GH.07.02

matr. G.A65.0001

PM 35027 S 40027 SP

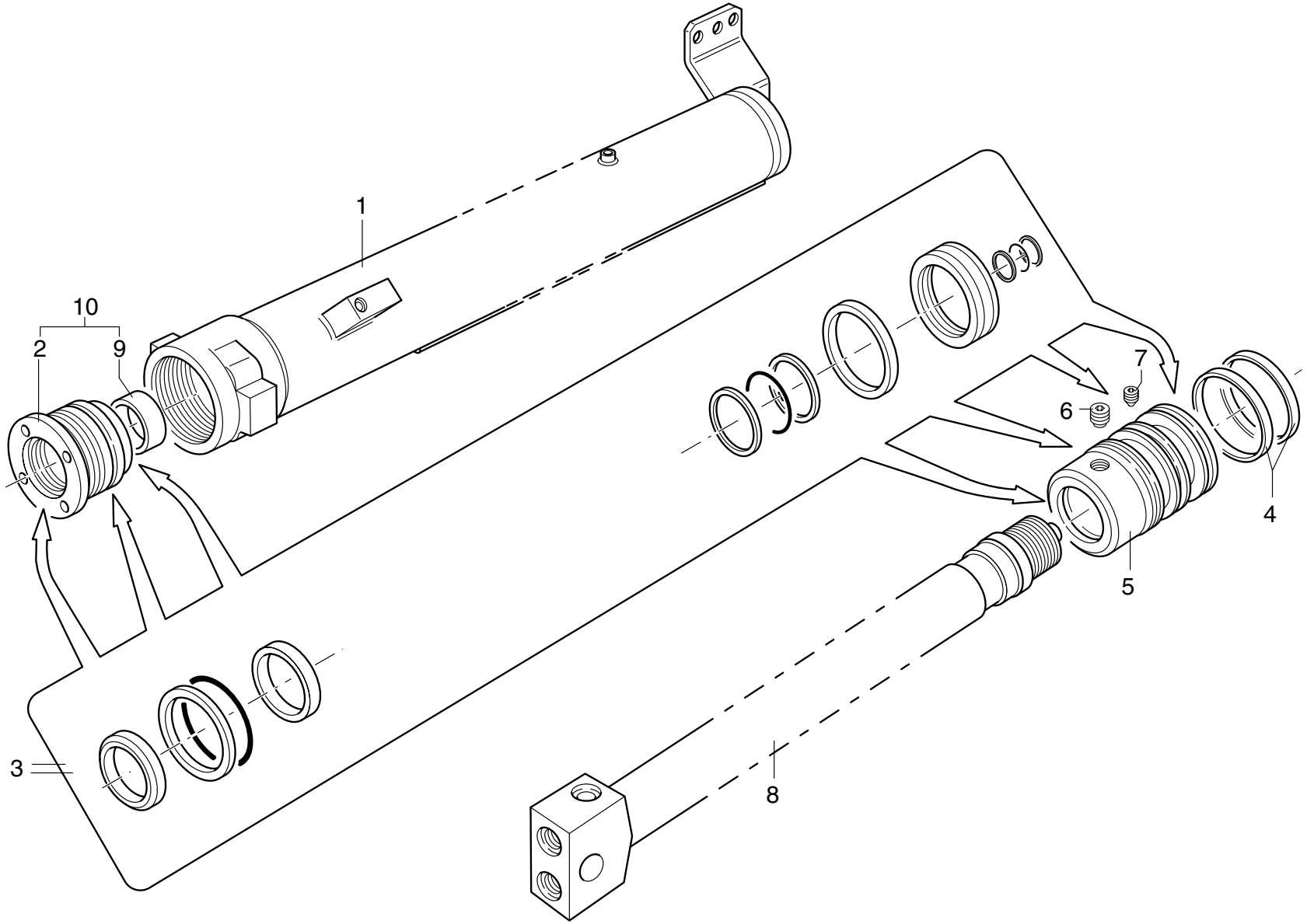

UNISTUDIO - Modena

POS.	N° CODICE	Q.	DESCRIZIONE	DESIGNATION	BENENNUNG	DESCRIPTION	DENOMINACIONES
1	161584	1	CILINDRO	CYLINDRE	ZYLINDER	CYLINDER	CAMISA
2	479280	1	TESTATA	TETE	ZYLINDER KOPF	CYLINDER HEAD	CABEZA
3	288513	1	KIT GUARNIZIONI	KIT JOINT	DICHTUNG SATZ	SEAL KIT	KIT JUNTAS
4	111059	2	ANELLO	BAGUE	RING	RING	ARO
5	382312	1	PISTONE	PISTON	KOLBEN	PISTON	PISTON
6	495241	1	VALVOLA	SOUPAPE	VENTIL	VALVE	VALVULA
7	497963	1	VITE STEI M8X10 UNI 5927 12.9	VIS	SCHRAUBE	SCREW	TORNILLO
8	121543	1	ASTA	TIGE	STANGE	ROD	VASTAGO
9	137077	1	BOCCOLA	DOUILLE	BUCHSE	BUSHING	CASQUILLO
10	286945	1	KIT TESTATA	KIT TETE	ZYLINDERKOPF-SATZ	CYLINDER HEAD KIT	KIT CABEZA

MARTINETTO SFILO 7° BRACCIO IDRAULICO “340051”

** Vérin extension 7ème bras hydraulique*
** Extension cylinder - seventh hydraulic arm*
** Ausziehenzylinder - 7. Hydraulischearm*
** Cilindro extension - Septimo brazo hidráulico*

TAV. GH.08.01

matr. G.A65.0001

PM
35027 S
40027 SP

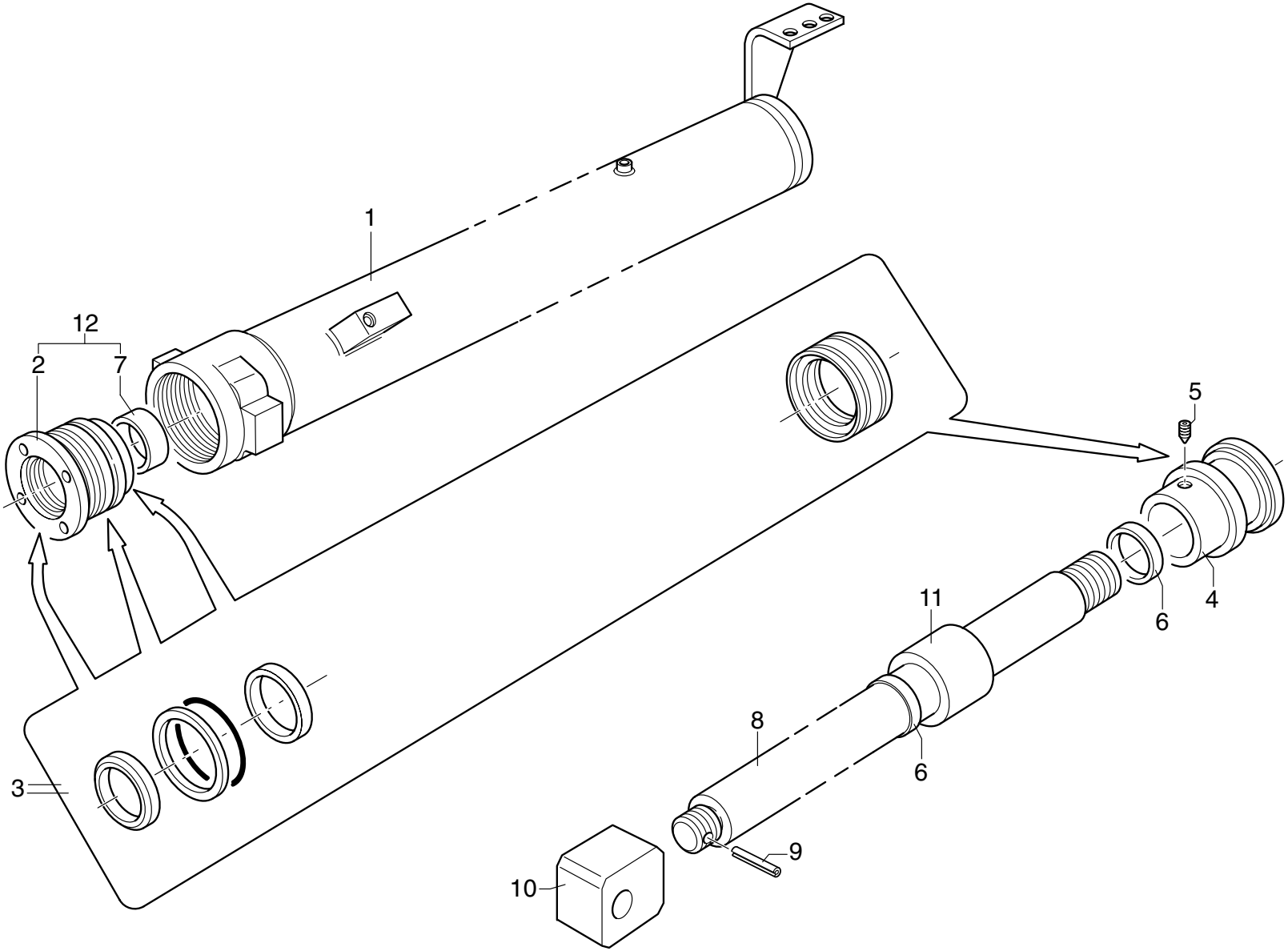

UNISTUDIO - Modena

POS.	N° CODICE	Q.	DESCRIZIONE	DESIGNATION	BENENNUNG	DESCRIPTION	DENOMINACIONES
1	161585	1	CILINDRO	CYLINDRE	ZYLINDER	CYLINDER	CAMISA
2	479128	1	TESTATA	TETE	ZYLINDER KOPF	CYLINDER HEAD	CABEZA
3	288514	1	KIT GUARNIZIONI	KIT JOINT	DICHTUNG SATZ	SEAL KIT	KIT JUNTAS
4	382313	1	PISTONE	PISTON	KOLBEN	PISTON	PISTON
5	497963	1	VITE STEI M8X10 UNI 5927 12.9	VIS	SCHRAUBE	SCREW	TORNILLO
6	111582	2	ANELLO	BAGUE	RING	RING	ARO
7	137295	1	BOCCOLA	DOUILLE	BUCHSE	BUSHING	CASQUILLO
8	121544	1	ASTA	TIGE	STANGE	ROD	VASTAGO
9	455022	1	SPINA 6X50 UNI 6874	GOUPILLE	STIFT	PIN	PASADOR
10	123164	1	ATTACCO	ATTACHE	VERBINDUNG	COUPLING	CONEXION
11	136070	1	DISTANZIALE	ENTRETOISE	DISTANZHULSE	SPACER	DISTANCIADOR
12	288574	1	KIT TESTATA	KIT TETE	ZYLINDERKOPF-SATZ	CYLINDER HEAD KIT	KIT CABEZA

PM	**DOPPIO COMANDO CON “DANFOSS”** ** Double commande avec “DANFOSS”* ** Dual side control with “DANFOSS”* ** Zweiseitige Steuerung mit “DANFOSS”* ** Mando bilateral con “DANFOSS”*	**TAV. GI.01.02** **matr. G.A65.0001**	**PM** **SERIE 35 S** **SERIE 40 SP**

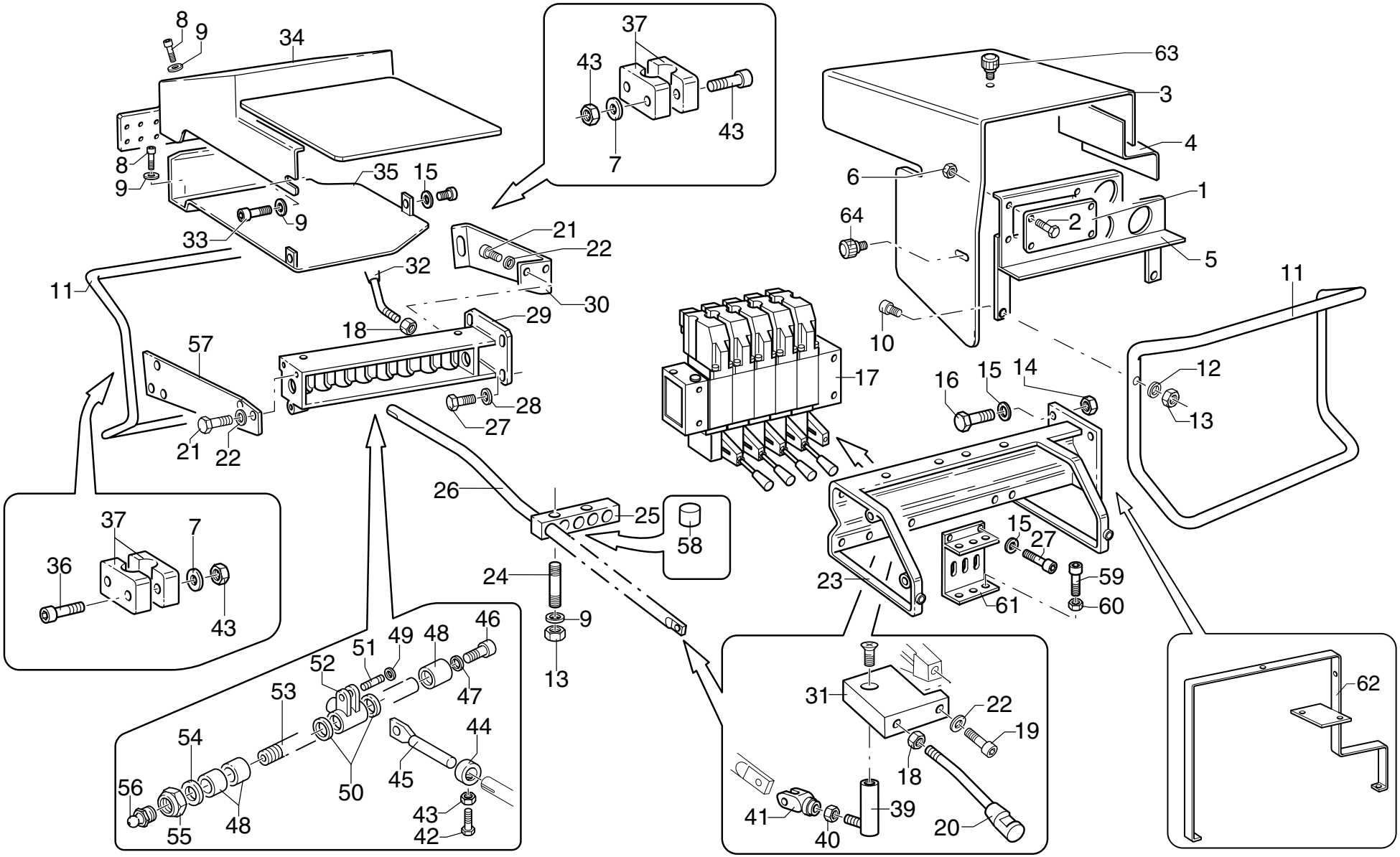

UNISTUDIO - Modena

POS.	N° CODICE	Q.	DESCRIZIONE	DESIGNATION	BENENNUNG	DESCRIPTION	DENOMINACIONES
1	176136	1	COPERCHIO	COUVERCLE	DECKEL	COVER	TAPA
2	497118	2	VITE	VIS	SCHRAUBE	SCREW	TORNILLO
3	176209	1	CARTER	CARTER	GEHAUSE	CASING	CARTER
4	176210	1	CARTER	CARTER	GEHAUSE	CASING	CARTER
5	176211	1	CARTER	CARTER	GEHAUSE	CASING	CARTER
6	191125	6	DADO	ECROU	MUTTER	NUT	TUERCA
7	417003	6	RONDELLA 6,4X12,5 UNI 6592	RONDELLE	SCHEIBE	WASHER	ARANDELA
8	497209	8	VITE TCEI M8X12 UNI 5931 8.8	VIS	SCHRAUBE	SCREW	TORNILLO
9	417004	8	RONDELLA 8,4X17 UNI 6592	RONDELLE	SCHEIBE	WASHER	ARANDELA
10	497135	5	VITE TCEI M8X40 UNI 5931 8.8	VIS	SCHRAUBE	SCREW	TORNILLO
11	403084	2	PROTEZIONE	PROTECTION	SCHUTZ	PROTECTION	PROTECCION
12	417004	5	RONDELLA 8,4X17 UNI 6592	RONDELLE	SCHEIBE	WASHER	ARANDELA
13	191168	7	DADO M8 UNI 7474	ECROU	MUTTER	NUT	TUERCA
14	191206	3	DADO M10 UNI7474	ECROU	MUTTER	NUT	TUERCA
15	417005	6	RONDELLA 10,5X21 UNI 6592	RONDELLE	SCHEIBE	WASHER	ARANDELA
16	497146	3	VITE TCEI M10X30 UNI 5931 8.8	VIS	SCHRAUBE	SCREW	TORNILLO
17	197423	1	DISTRIB. 5 ELEMENTI	DISTRIBUTEUR	VENTIL	CONTROLVALVE BLOCK	DISTRIBUIDOR
17	197424	1	DISTRIB. 6 ELEMENTI	DISTRIBUTEUR	VENTIL	CONTROLVALVE BLOCK	DISTRIBUIDOR
17	197425	1	DISTRIB. 7 ELEMENTI	DISTRIBUTEUR	VENTIL	CONTROLVALVE BLOCK	DISTRIBUIDOR
18	191036	1	VITE	VIS	SCHRAUBE	SCREW	TORNILLO
19	497132	1	LEVA	LEVIER	HEBEL	LEVER	PALANCA
20	120031	4	LEVA	LEVIER	HEBEL	LEVER	PALANCA
21	497130	8	VITE TCEI M8X16 UNI 5931 8.8	VIS	SCHRAUBE	SCREW	TORNILLO
22	417025	8	RONDELLA SCHNORR S8 ZN	RONDELLE	SCHEIBE	WASHER	ARANDELA
23	466125	1	SUPPORTO	SUPPORT	TRAEGER	SUPPORT	SOPORTE
24	497239	2	VITE M8X45 UNI 5911	VIS	SCHRAUBE	SCREW	TORNILLO

DOPPIO COMANDO CON “DANFOSS”

** Double commande avec “DANFOSS”*
** Dual side control with “DANFOSS”*
** Zweiseitige Steuerung mit “DANFOSS”*
** Mando bilateral con “DANFOSS”*

TAV. GI.01.02

matr. G.A65.0001

PM
SERIE 35 S
SERIE 40 SP

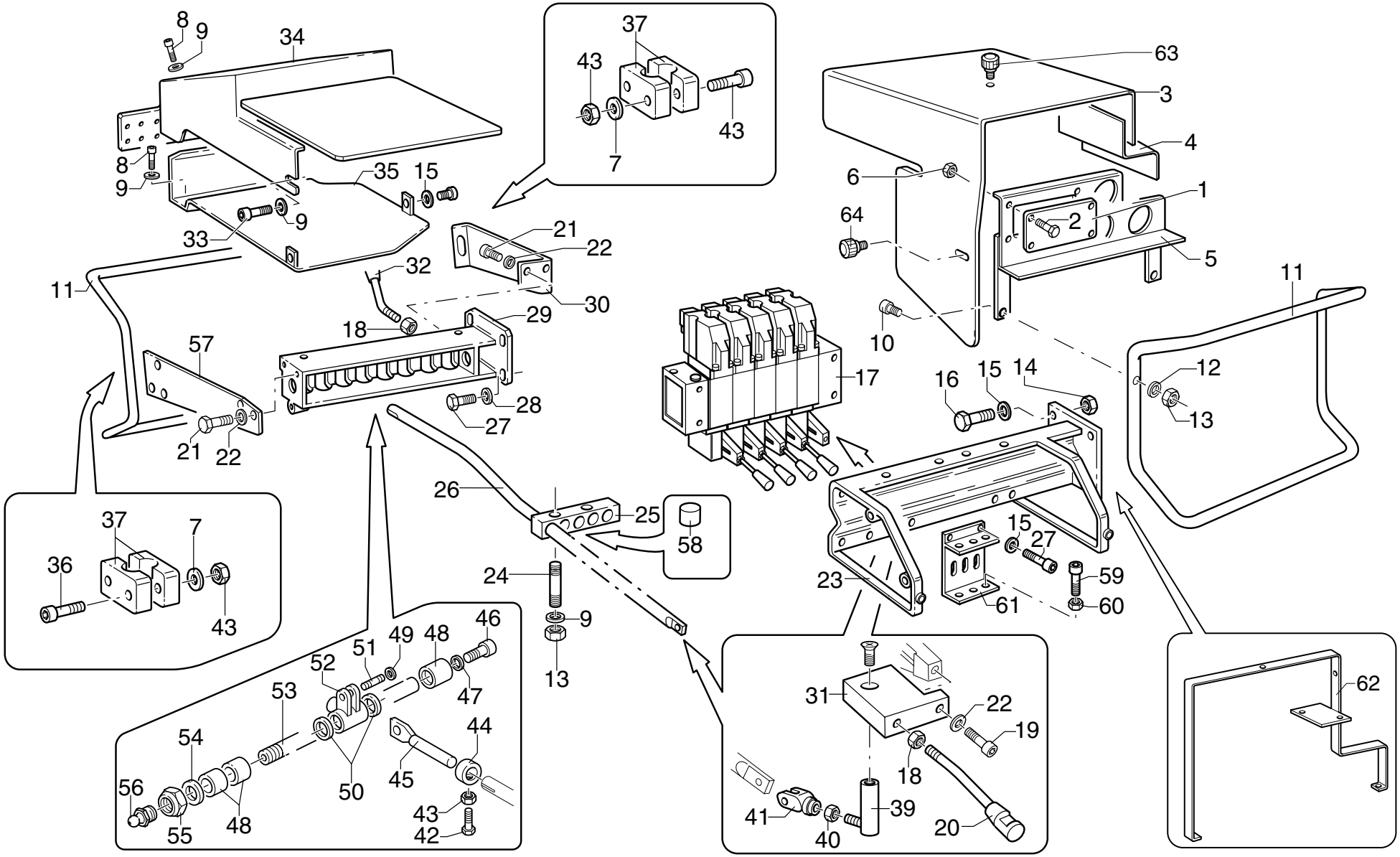

UNISTUDIO - Modena

POS.	N° CODICE	Q.	DESCRIZIONE	DESIGNATION	BENENNUNG	DESCRIPTION	DENOMINACIONES
25	353069	2	MORSETTO	ARRETOIR	KLEMME	FASTENING UNIT	CONEXION
26	481087	5	TIRANTE	TIRANT	ZUGSTANGE	TIEROD	BARILLA
27	497143	7	VITE TCEI M10X16 UNI 5931 8.8	VIS	SCHRAUBE	SCREW	TORNILLO
28	417026	4	RONDELLA SCHNORR S10 DACROMET	RONDELLE	SCHEIBE	WASHER	ARANDELA
29	465872	1	SUPPORTO	SUPPORT	TRAEGER	SUPPORT	SOPORTE
30	466102	1	SUPPORTO	SUPPORT	TRAEGER	SUPPORT	SOPORTE
31	123180	1	PIASTRINO	PLAQUETTE	PLAETTCHEN	PLATE	CHAPETA
32	120627	1	LEVA	LEVIER	HEBEL	LEVER	PALANCA
33	497131	1	VITE TCEI M8X20 UNI 5931 8.8	VIS	SCHRAUBE	SCREW	TORNILLO
34	176222	1	CARTER	CARTER	GEHAUSE	CASING	CARTER
35	176236	1	CARTER	CARTER	GEHAUSE	CASING	CARTER
36	497123	4	VITE TCEI M6X40 UNI 5931 8.8	VIS	SCHRAUBE	SCREW	TORNILLO
37	353095	2	MORSETTO	ARRETOIR	KLEMME	FASTENING UNIT	CONEXION
38	498099	5	VITE TSPEI M8X30 UNI 5933 10.9	VIS	SCHRAUBE	SCREW	TORNILLO
39	379727	5	PERNO	AXE	BOLZEN	PIN	BULON
40	191035	5	DADO M8 UNI 5588	ECROU	MUTTER	NUT	TUERCA
41	220018	5	FORCELLA	FOURCHE	GABEL	YOKE	HORQUILLA
42	497118	5	VITE TCEI M6X16 UNI 5931 8.8	VIS	SCHRAUBE	SCREW	TORNILLO
43	191062	9	DADO M6 UNI 5589	ECROU	MUTTER	NUT	TUERCA
44	112167	5	BOCCOLA	DOUILLE	BUCHSE	BUSHING	CASQUILLO
45	283015	5	TIRANTE	TIRANT	ZUGSTANGE	TIEROD	BARILLA
46	497105	1	VITE TE M12X16 UNI 5739 8.8	VIS	SCHRAUBE	SCREW	TORNILLO
47	417017	1	RONDELLA A 13 UNI 1751	RONDELLE	SCHEIBE	WASHER	ARANDELA
48	136128	3	DISTANZIALE	ENTRETOISE	DISTANZHULSE	SPACER	DISTANCIADOR
49	109159	2	ANELLO ELASTICO 6 UNI 7434	JOINT D'ARRET	SPRENGRING	SPRING RING	SEEGER
50	136127	7	DISTANZIALE	ENTRETOISE	DISTANZHULSE	SPACER	DISTANCIADOR

DOPPIO COMANDO CON “DANFOSS”

** Double commande avec “DANFOSS”*
** Dual side control with “DANFOSS”*
** Zweiseitige Steuerung mit “DANFOSS”*
** Mando bilateral con “DANFOSS”*

TAV. GI.01.02

matr. G.A65.0001

PM
SERIE 35 S
SERIE 40 SP

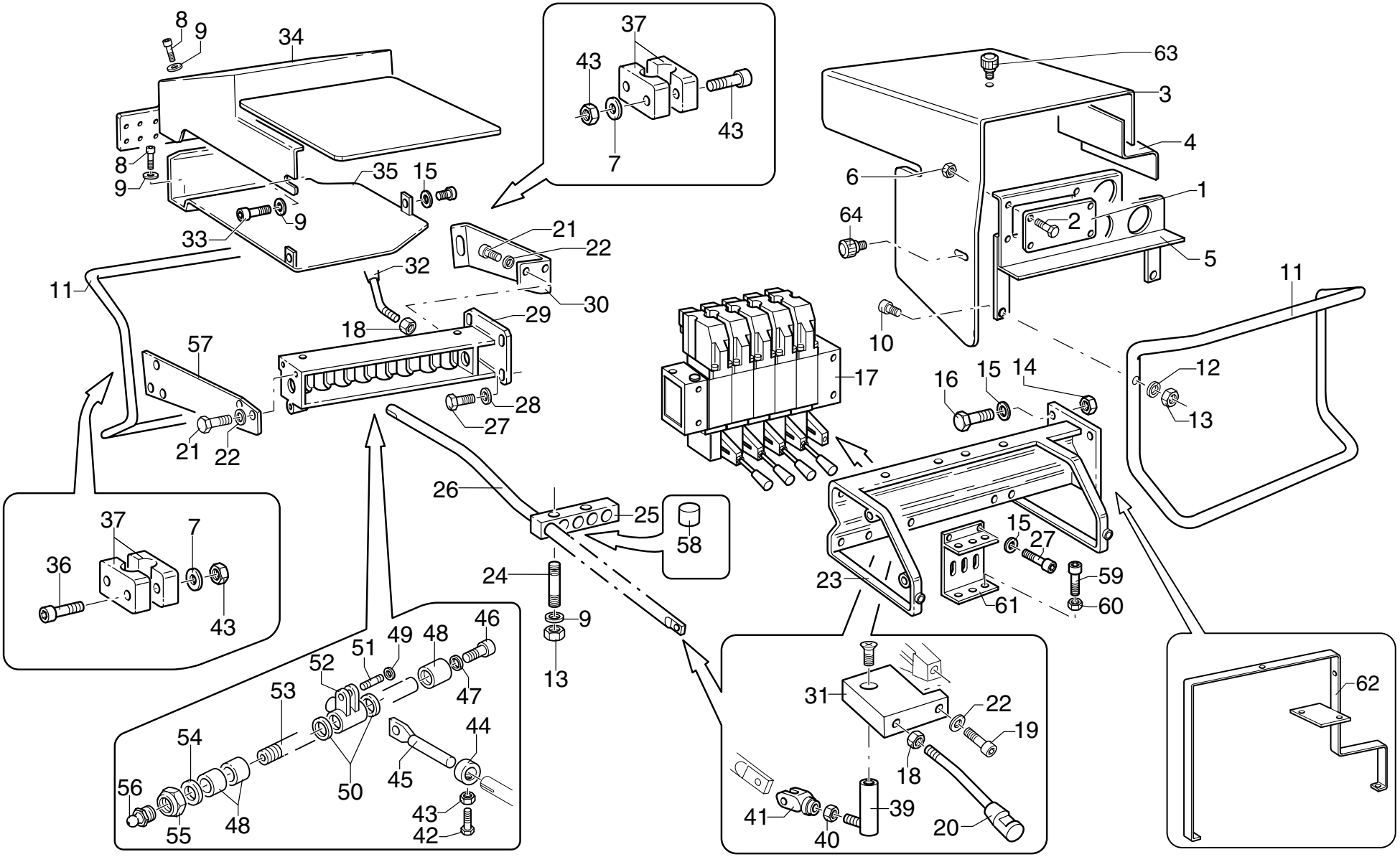

UNISTUDIO - Modena

POS.	N° CODICE	Q.	DESCRIZIONE	DESIGNATION	BENENNUNG	DESCRIPTION	DENOMINACIONES
51	379322	1	PERNO	AXE	BOLZEN	PIN	BULON
52	131013	5	BISCOTTO	SUPP. LEVIER	LASCHE	LEVER LINK	CONEXION PALANCA
53	379776	1	PERNO	AXE	BOLZEN	PIN	BULON
54	136089	1	DISTANZIALE	ENTRETOISE	DISTANZHULSE	SPACER	DISTANCIADOR
55	191121	1	DADO M18X1,5 UNI 7474	ECROU	MUTTER	NUT	TUERCA
56	281005	1	INGRASSATORE	GRAISSEUR	SCHMIERER	GREASE FITTING	ENGRASADOR
57	466103	1	SUPPORTO	SUPPORT	TRAEGER	SUPPORT	SOPORTE
58	208069	1	BOCCOLA	DOUILLE	BUCHSE	BUSHING	CASQUILLO
59	497143	6	VITE TCEI M10X16 UNI 5931 8.8 (PM 35 S)	VIS	SCHRAUBE	SCREW	TORNILLO
60	191134	6	DADO (per PM 35 S)	ECROU	MUTTER	NUT	TUERCA
61	466440	1	SUPPORTO (per PM 35 S)	SUPPORT	TRAEGER	SUPPORT	SOPORTE
62	466604	1	SUPPORTO	SUPPORT	TRAEGER	SUPPORT	SOPORTE
63	385034	6	POMELLO	POMMEAU	KNOPF	KNOB	POMO
64	385035	2	POMELLO	POMMEAU	KNOPF	KNOB	POMO

POSTO DI COMANDO IN ALTO

* *Poste de commande en haut*
* *Raised operating position*
* *Obere Führerstand*
* *Posición de maniobras arriba*

TAV. GI.02.01

matr. G.A65.0001

PM 35 S PA 40 SP PA

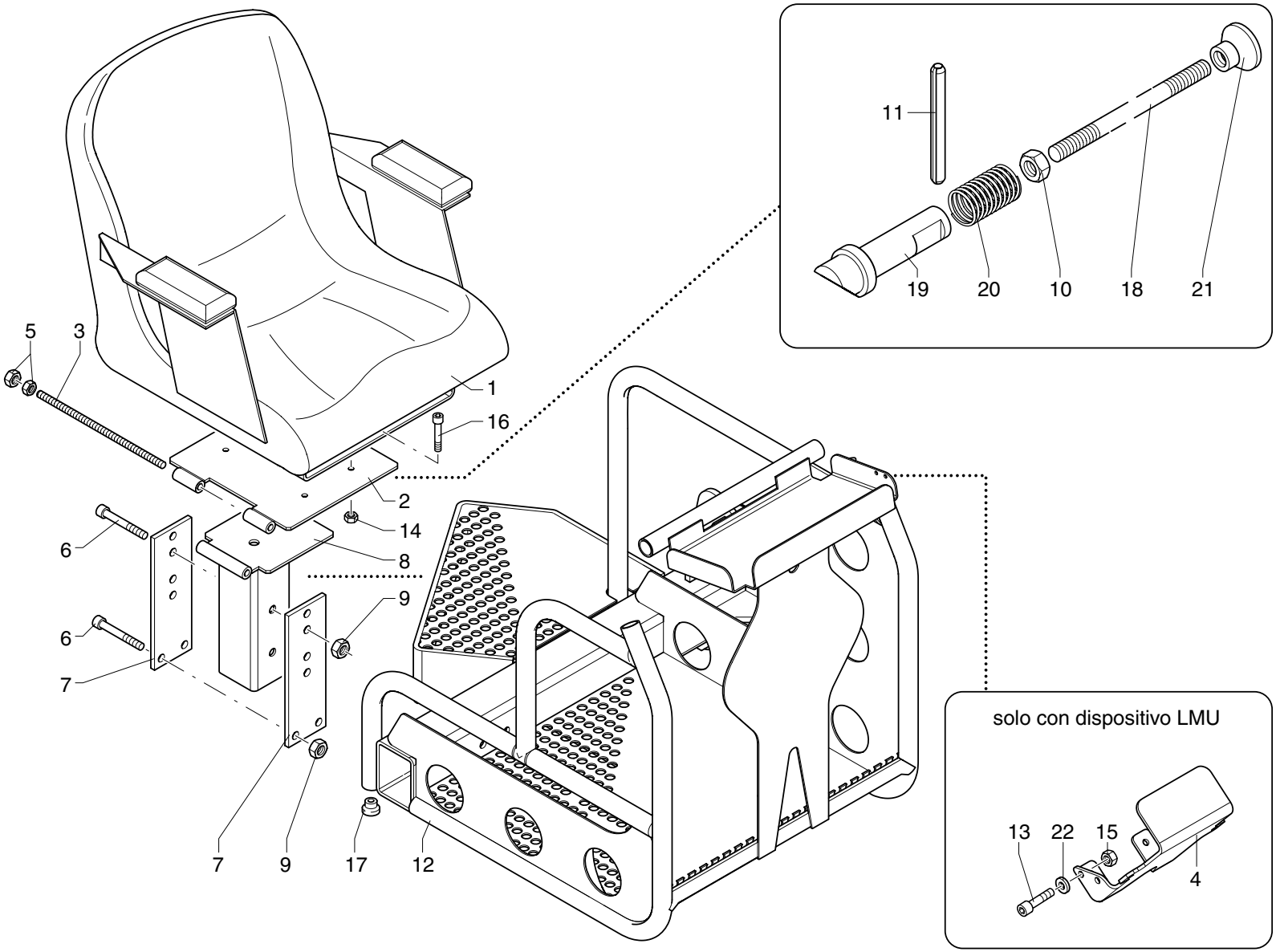

UNISTUDIO - Modena

POS.	N° CODICE	Q.	DESCRIZIONE	DESIGNATION	BENENNUNG	DESCRIPTION	DENOMINACIONES
1	441010	1	SEDILE	SIEGE	SITZ	SEAT	ASIENTO
2	466425	1	SUPPORTO	SUPPORT	TRAEGER	SUPPORT	SOPORTE
3	126014	1	TIRANTE FILETTATO	TIRANT	ZUGSTANGE	TIEROD	BARILLA
4	466812	1	SUPPORTO	SUPPORT	TRAEGER	SUPPORT	SOPORTE
5	191064	4	DADO M10 UNI 5589	ECROU	MUTTER	NUT	TUERCA
6	497393	4	VITE	VIS	SCHRAUBE	SCREW	TORNILLO
7	466809	2	SUPPORTO	SUPPORT	TRAEGER	SUPPORT	SOPORTE
8	466424	1	SUPPORTO	SUPPORT	TRAEGER	SUPPORT	SOPORTE
9	191095	4	DADO	ECROU	MUTTER	NUT	TUERCA
10	191062	1	DADO M6 UNI 5589	ECROU	MUTTER	NUT	TUERCA
11	455220	1	SPINA 5X50 UNI 6873	GOUPILLE	STIFT	PIN	PASADOR
12	466808	1	SUPPORTO	SUPPORT	TRAEGER	SUPPORT	SOPORTE
13	497110	2	VITE TCEI M5X12 UNI 5931 8.8	VIS	SCHRAUBE	SCREW	TORNILLO
14	191063	4	DADO M8 UNI 5589	ECROU	MUTTER	NUT	TUERCA
15	191033	2	DADO M5 UNI 5588	ECROU	MUTTER	NUT	TUERCA
16	497238	4	VITE TCEI RIB.M8X20 DIN 7984 8.8	VIS	SCHRAUBE	SCREW	TORNILLO
17	471270	2	TAPPO	BOUCHON	ABDECKUNG	PLUG	TAPON
18	322040	1	LEVA	LEVIER	HEBEL	LEVER	PALANCA
19	380227	1	PERNO	AXE	BOLZEN	PIN	BULON
20	349110	1	MOLLA	RESSORT	FEDER	SPRING	MUELLE
21	385033	1	POMELLO	POMMEAU	KNOPF	KNOB	POMO
22	417050	2	RONDELLA SCHNORR S5 ZN	RONDELLE	SCHEIBE	WASHER	ARANDELA

SERBATOIO OLIO - MANDATA E SCARICO

** Reservoir d'huile - Conduit en pression et retour*
** Oil tank - Delivery and return*
** Oelbehälter - Ausgus-und Auslaufschläuche*
** Deposito aceite - Latiguillos de retorno*

TAV. GJ.01.01

matr. G.A65.0001

PM
SERIE 35 S
SERIE 40 SP

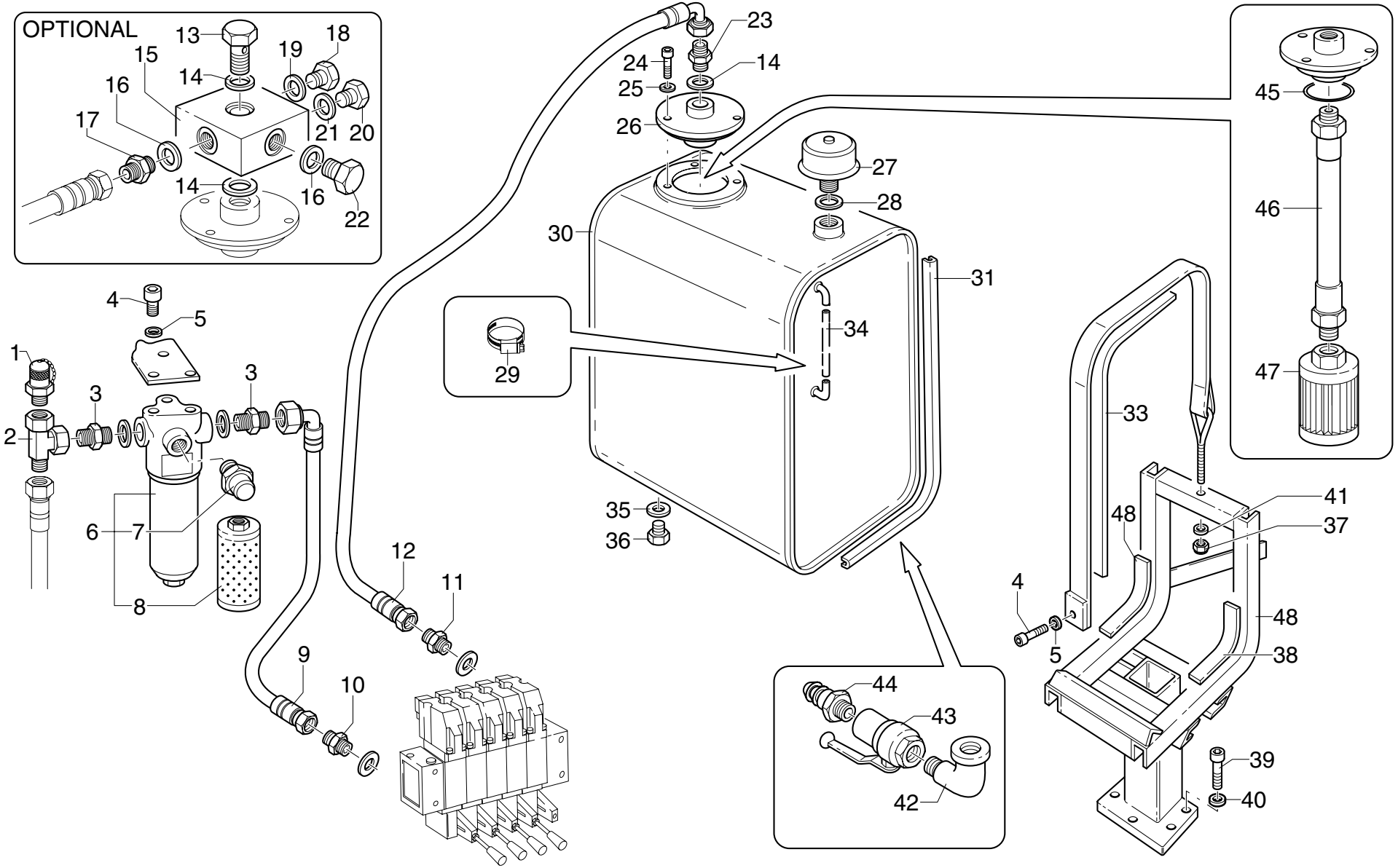

UNISTUDIO - Modena

POS.	N° CODICE	Q.	DESCRIZIONE	DESIGNATION	BENENNUNG	DESCRIPTION	DENOMINACIONES
1	124009	1	ATTACCO RAPIDO	ATTACHE RAPIDE	SCHNELLE VERBINDUNG	QUICK COUPLING	ENCHUFE RAPIDO
2	409590	1	RACCORDO	RACCORD	FITTING	FITTING	RACOR
3	409635	2	RACCORDO	RACCORD	FITTING	FITTING	RACOR
4	497130	5	VITE TCEI M8X16 UNI 5931 8.8	VIS	SCHRAUBE	SCREW	TORNILLO
5	417025	5	RONDELLA SCHNORR S8 ZN	RONDELLE	SCHEIBE	WASHER	ARANDELA
6	215057	1	FILTRO	FILTRE	FILTER	FILTER	FILTRO
7	215058	1	BULBO	BOULE	KUGEL	BULB	BULBO
8	149046	1	CARTUCCIA FILTRANTE	CARTOUCHE	FILTER EINSATZ	OIL CARTRIDGE	CARTUCHO DE FILTRO
9	486565	1	TUBO IN GOMMA	TUYAU FLEX.	SCHLAUCH	HOSE	LATIGUILLO
10	409586	1	RACCORDO	RACCORD	FITTING	FITTING	RACOR
11	409173	1	RACCORDO	RACCORD	FITTING	FITTING	RACOR
12	486735	1	TUBO IN GOMMA	TUYAU FLEX.	SCHLAUCH	HOSE	LATIGUILLO
13	133061	1	RACCORDO	RACCORD	FITTING	FITTING	RACOR
14	417177	3	RONDELLA DOWTY B S PP45-K	RONDELLE	SCHEIBE	WASHER	ARANDELA
15	147072	1	CARCASSA	CARCASSE	GEHAUSE	CASING	CARCASA
16	417159	2	RONDELLA DOWTY B S PP45-H	RONDELLE	SCHEIBE	WASHER	ARANDELA
17	409764	1	RACCORDO	RACCORD	FITTING	FITTING	RACOR
18	471026	1	TAPPO	BOUCHON	VERSCHLUSS	CAP	TAPON
19	417092	1	RONDELLA DOWTY BONDED SEAL PP45-D	RONDELLE	SCHEIBE	WASHER	ARANDELA
20	471021	1	TAPPO	BOUCHON	VERSCHLUSS	CAP	TAPON
21	417096	1	RONDELLA DOWTY B S PP45-B	RONDELLE	SCHEIBE	WASHER	ARANDELA
22	471036	1	TAPPO	BOUCHON	VERSCHLUSS	CAP	TAPON
23	409178	1	RACCORDO	RACCORD	FITTING	FITTING	RACOR
24	497144	3	VITE TCEI M10X20 UNI 5931 8.8	VIS	SCHRAUBE	SCREW	TORNILLO
25	417026	3	RONDELLA SCHNORR S10 DACROMET	RONDELLE	SCHEIBE	WASHER	ARANDELA
26	176179	1	COPERCHIO	COUVERCLE	DECKEL	COVER	TAPA

SERBATOIO OLIO - MANDATA E SCARICO

** Reservoir d'huile - Conduit en pression et retour*
** Oil tank - Delivery and return*
** Oelbehälter - Ausgus-und Auslaufschläuche*
** Deposito aceite - Latiguillos de retorno*

TAV. GJ.01.01

matr. G.A65.0001

PM
SERIE 35 S
SERIE 40 SP

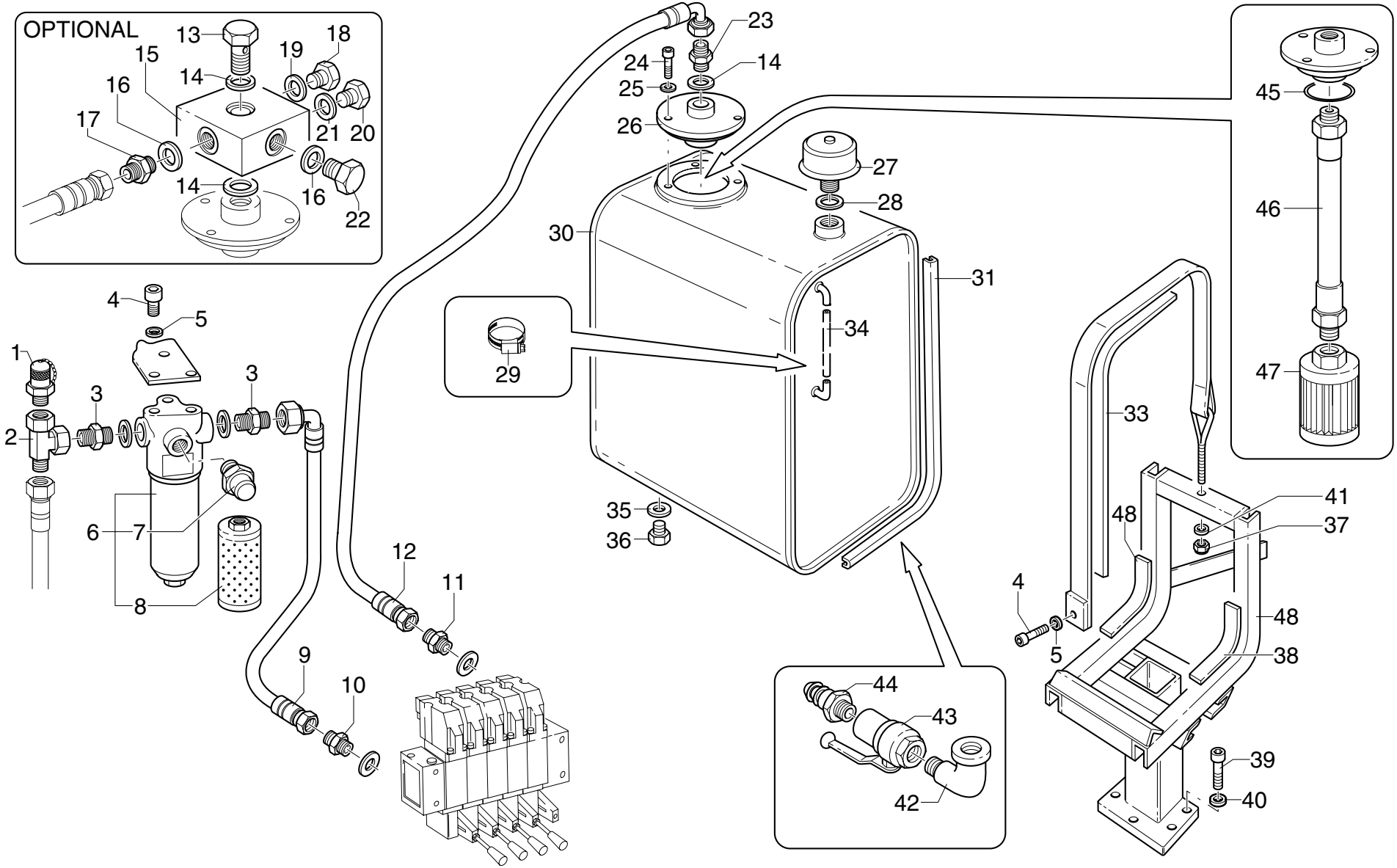

UNISTUDIO - Modena

POS.	N° CODICE	Q.	DESCRIZIONE	DESIGNATION	BENENNUNG	DESCRIPTION	DENOMINACIONES
27	215022	1	FILTRO	FILTRE	FILTER	FILTER	FILTRO
28	417088	1	RONDELLA 33-RAME	RONDELLE	SCHEIBE	WASHER	ARANDELA
29	207001	2	FASCETTA	COLLIER	HALTEBAND	CLAMP	ABRAZADERA
30 *	443062	1	SERBATOIO	RESERVOIR	TANK	TANK	DEPOSITO
31	420118	2	GUARNIZIONE	GARNITURE	DICHTUNG	SEAL	JUNTA
32	207091	1	FASCETTA	COLLIER	HALTEBAND	CLAMP	ABRAZADERA
33	262158	1	GUARNIZIONE	GARNITURE	DICHTUNG	SEAL	JUNTA
34	487009	1	TUBO IN GOMMA	TUYAU FLEX.	SCHLAUCH	HOSE	LATIGUILLO
35 *	417087	1	RONDELLA 27-RAME	RONDELLE	SCHEIBE	WASHER	ARANDELA
36 *	471029	1	TAPPO	BOUCHON	VERSCHLUSS	CAP	TAPON
37	417005	1	RONDELLA 10,5X21 UNI 6592	RONDELLE	SCHEIBE	WASHER	ARANDELA
38	466481	1	SUPPORTO	SUPPORT	TRAEGER	SUPPORT	SOPORTE
39	497175	4	VITE TCEI M14X30 UNI 5931 8.8	VIS	SCHRAUBE	SCREW	TORNILLO
40	417028	4	RONDELLA SCHNORR S14 ZN	RONDELLE	SCHEIBE	WASHER	ARANDELA
41	191092	1	DADO M10 UNI 7473	ECROU	MUTTER	NUT	TUERCA
42 *	185043	1	RACCORDO	RACCORD	FITTING	FITTING	RACOR
43 *	421005	1	RUBINETTO	VANNE	HAHN	TAP	GRIFO
44 *	239423	1	RACCORDO	RACCORD	FITTING	FITTING	RACOR
45	273553	1	GUARNIZIONE	GARNITURE	DICHTUNG	SEAL	JUNTA
46	316240	1	TUBO IN FERRO	TUYAU EN FER	EISEN-ROHR	IRON PIPE	TUBO DE HIERRO
47	215027	1	CARTUCCIA FILTRANTE	CARTOUCHE	FILTER EINSATZ	OIL CARTRIDGE	CARTUCHO DE FILTRO
48	262019	2	SPESSORE	CALE D'EPAISSEUR	BEILAGE	SHIM	ESPESOR
*	288642	1	KIT SERBATOIO	KIT RESERVOIR	TANKSATZ	TANK KIT	KIIT DEPOSITO

SERBATOIO OLIO - MANDATA E SCARICO

** Reservoir d'huile - Conduit en pression et retour*
** Oil tank - Delivery and return*
** Oelbehälter - Ausgus-und Auslaufschläuche*
** Deposito aceite - Latiguillos de retorno*

TAV. GJ.01.01

matr. G.A65.0001

PM
SERIE 35 S
SERIE 40 SP

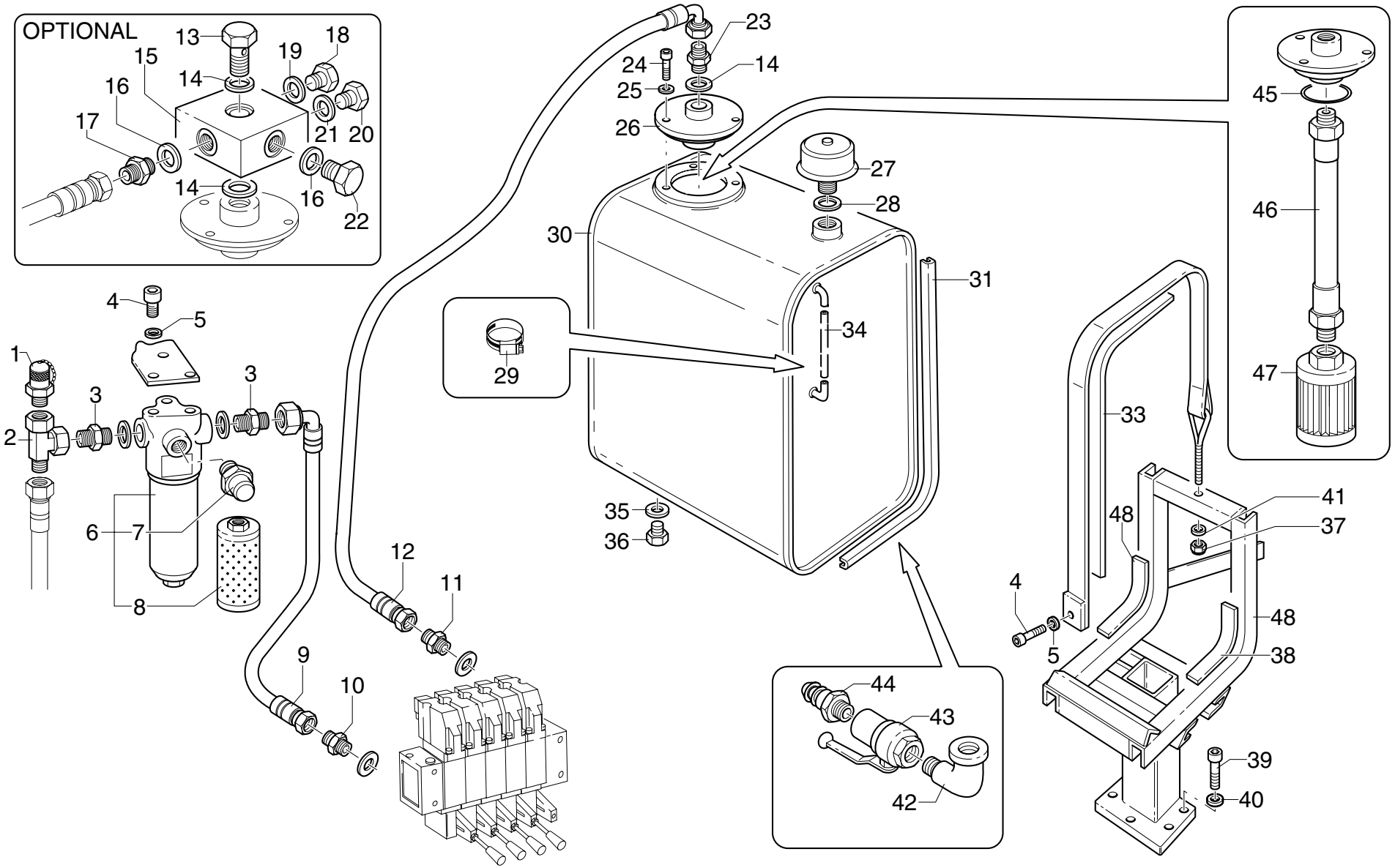

UNISTUDIO - Modena

POS.	N° CODICE	Q.	DESCRIZIONE	DESIGNATION	BENENNUNG	DESCRIPTION	DENOMINACIONES

Nota: il serbatoio 443062 deve essere ordinato con codice 288642

Nota: le reservoir complet 443062 doit être commandé avec un code 288642

Anmerkung: der Tank 443062 hat die Bestellnummer 288642

Note: the tank 443062 must be ordered with code 288642

Nota: el deposito 443062 debe ser ordenado con código 288642

DEVIATORE IDRAULICO

* *Diviseur de debit*
* *Hydraulic flow divider*
* *Hydraulisches Wegenventil*
* *Desviador*

TAV. GJ.02.01

matr. G.A65.0001

PM
SERIE 35 S
SERIE 40 SP

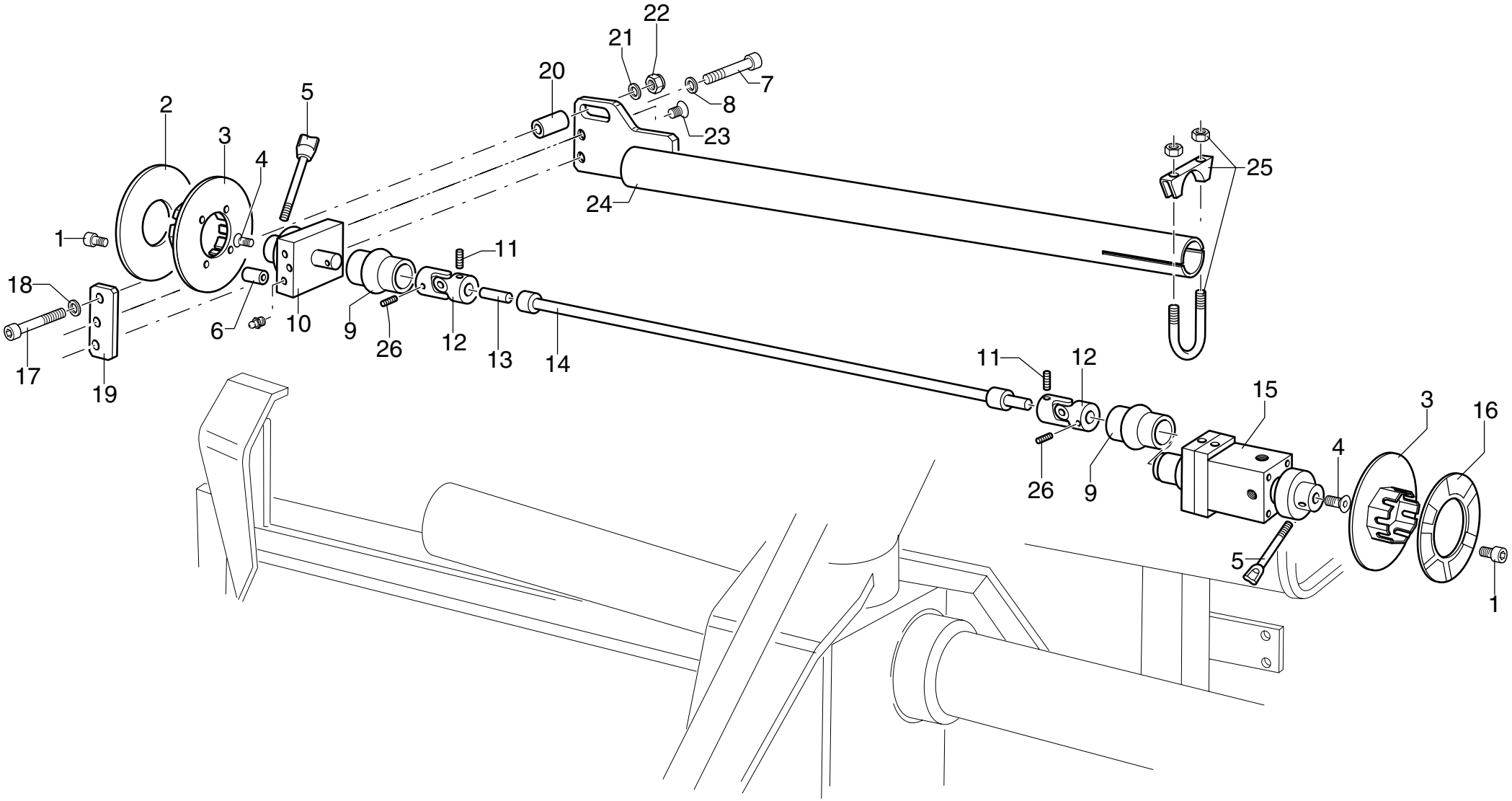

UNISTUDIO - Modena

POS.	N° CODICE	Q.	DESCRIZIONE	DESIGNATION	BENENNUNG	DESCRIPTION	DENOMINACIONES
1	497118	8	VITE TCEI M6X16 UNI 5931 8.8	VIS	SCHRAUBE	SCREW	TORNILLO
2	474967	1	TARGHETTA	AUTOCOLLANTS	SCHILD	DECAL	ETIQUETA
3	466122	2	SUPPORTO	SUPPORT	TRAEGER	SUPPORT	SOPORTE
4	497245	2	VITE TSPEI M5X16 UNI 5933 8.8	VIS	SCHRAUBE	SCREW	TORNILLO
5	120630	2	LEVA	LEVIER	HEBEL	LEVER	PALANCA
6	135347	4	DISTANZIALE	ENTRETOISE	DISTANZHULSE	SPACER	DISTANCIADOR
7	497202	2	VITE TCEI M12X30 UNI 5931 8.8	VIS	SCHRAUBE	SCREW	TORNILLO
8	417027	2	RONDELLA SCHNORR S12 ZN	RONDELLE	SCHEIBE	WASHER	ARANDELA
9	403181	2	PROTEZIONE	PROTECTION	SCHUTZ	PROTECTION	PROTECCION
10	193024	1	DEVIATORE	DEVIATEUR	ABWEISER	FLOW DIVIDER	LLAVE DE TRES VIAS
11	497963	2	VITE STEI M8X10 UNI 5927 12.9	VIS	SCHRAUBE	SCREW	TORNILLO
12	240040	2	GIUNTO	COUPLER	GELENK	COUPLING	ACOPLAMIENTO,JUNTA
13	379991	1	PERNO	AXE	BOLZEN	PIN	BULON
14	481054	1	TIRANTE	TIRANT	ZUGSTANGE	TIEROD	BARILLA
15	193023	1	DEVIATORE	DEVIATEUR	ABWEISER	FLOW DIVIDER	LLAVE DE TRES VIAS
16	474966	1	TARGHETTA	AUTOCOLLANTS	SCHILD	DECAL	ETIQUETA
17	497153	1	VITE TCEI M10X70 UNI 5931 8.8	VIS	SCHRAUBE	SCREW	TORNILLO
18	417026	1	RONDELLA SCHNORR S10 DACROMET	RONDELLE	SCHEIBE	WASHER	ARANDELA
19	466218	1	SUPPORTO	SUPPORT	TRAEGER	SUPPORT	SOPORTE
20	136026	1	DISTANZIALE	ENTRETOISE	DISTANZHULSE	SPACER	DISTANCIADOR
21	417005	1	RONDELLA 10,5X21 UNI 6592	RONDELLE	SCHEIBE	WASHER	ARANDELA
22	191206	1	DADO M10 UNI7474	ECROU	MUTTER	NUT	TUERCA
23	497850	2	VITE TSPEI M10X20 UNI 5933 10.9	VIS	SCHRAUBE	SCREW	TORNILLO
24	466217	1	SUPPORTO	SUPPORT	TRAEGER	SUPPORT	SOPORTE
25	207028	1	FASCETTA	COLLIER	HALTEBAND	CLAMP	ABRAZADERA
26	497295	2	VITE STEI M8X12 UNI 5925 12.9	VIS	SCHRAUBE	SCREW	TORNILLO

DISTRIBUTORE PER BRACCI STABILIZZATORI

** Distributeur pour bras stabilisateurs*
** Control valve block for outrigger booms*
** Ventil für Stützarme*
** Distribuidor para brazos estabilizadores*

TAV. GJ.02.02 1/3

matr. G.A65.0001

PM
SERIE 35 S
SERIE 40 SP

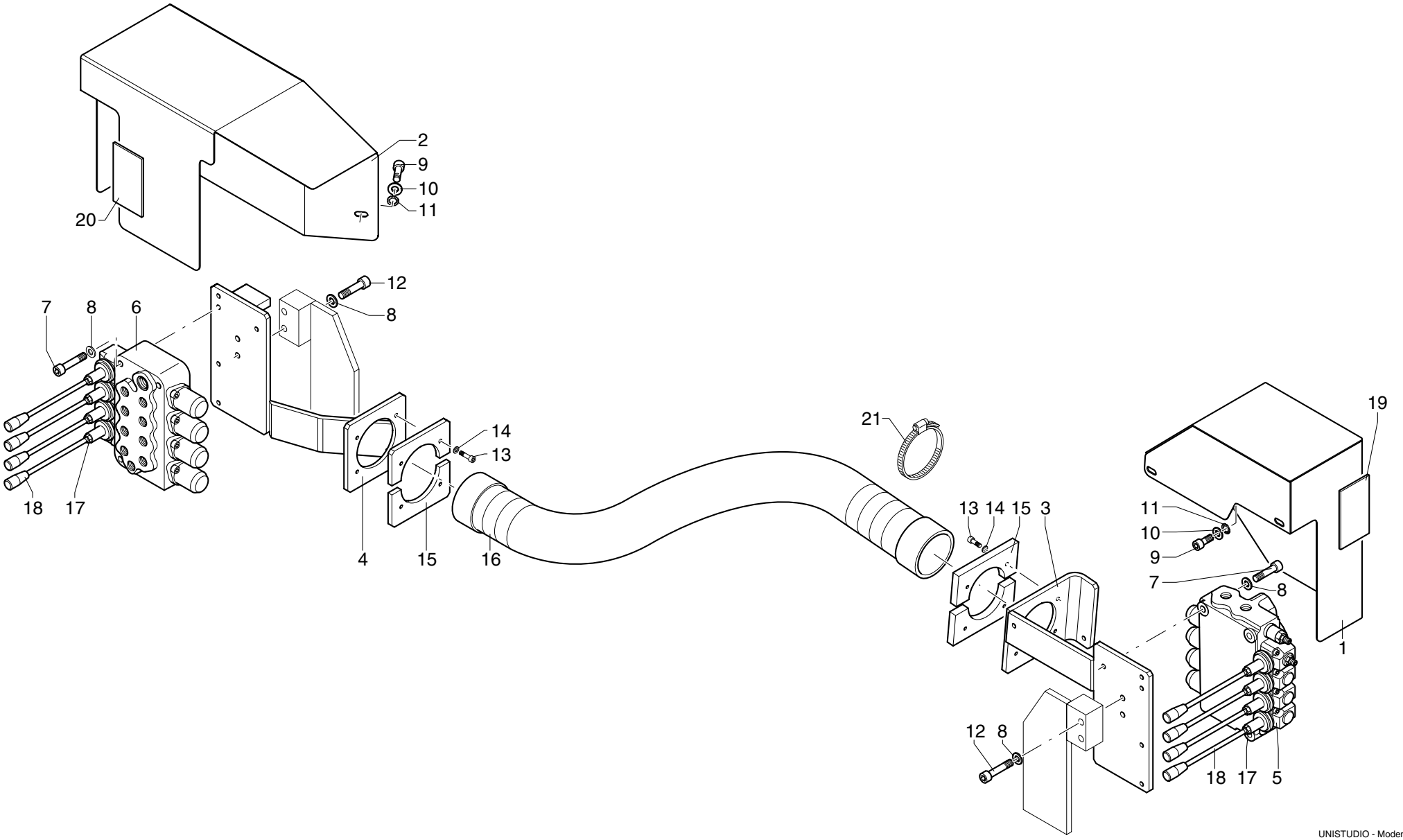

UNISTUDIO - Modena

POS.	N° CODICE	Q.	DESCRIZIONE	DESIGNATION	BENENNUNG	DESCRIPTION	DENOMINACIONES
1	176280	1	CARTER	CARTER	GEHAUSE	CASING	CARTER
2	176281	1	CARTER	CARTER	GEHAUSE	CASING	CARTER
3	466849	1	SUPPORTO	SUPPORT	TRAEGER	SUPPORT	SOPORTE
4	466850	1	SUPPORTO	SUPPORT	TRAEGER	SUPPORT	SOPORTE
5	197419	1	DISTRIBUTORE	DISTRIBUTEUR	VENTIL	CONTROLVALVE BLOCK	DISTRIBUIDOR
6	197420	1	DISTRIBUTORE	DISTRIBUTEUR	VENTIL	CONTROLVALVE BLOCK	DISTRIBUIDOR
7	497137	6	VITE TCEI M8X50 UNI 5931 8.8	VIS	SCHRAUBE	SCREW	TORNILLO
8	417026	4	RONDELLA SCHNORR S10 DACROMET	RONDELLE	SCHEIBE	WASHER	ARANDELA
9	497130	6	VITE TCEI M8X16 UNI 5931 8.8	VIS	SCHRAUBE	SCREW	TORNILLO
10	417004	6	ROSETTA 8,4X17 UNI 6592	RONDELLE	SCHEIBE	WASHER	ARANDELA
11	417025	12	RONDELLA SCHNORR S8 ZN	RONDELLE	SCHEIBE	WASHER	ARANDELA
12	497149	4	VITE TCEI M10X45 UNI 5931 8.8	VIS	SCHRAUBE	SCREW	TORNILLO
13	497119	8	VITE TCEI M6X20 UNI 5931 8.8	VIS	SCHRAUBE	SCREW	TORNILLO
14	417024	8	RONDELLA SCHNORR S6 DACROMET	RONDELLE	SCHEIBE	WASHER	ARANDELA
15	409517	2	FLANGIA	BRIDE	FLANSCH	FLANGE	BRIDA
16	276105	1	GUAINA	GAINE	MANTEL	SHEATH	MANGERA
17	191064	8	DADO M10 UNI 5589	ECROU	MUTTER	NUT	TUERCA
18	120754	8	LEVA	LEVIER	HEBEL	LEVER	PALANCA
19	478536	1	TARGHETTA	AUTOCOLLANTS	SCHILD	DECAL	ETIQUETA
20	478535	1	TARGHETTA	AUTOCOLLANTS	SCHILD	DECAL	ETIQUETA
21	207007	2	FASCETTA	COLLIER	HALTEBAND	CLAMP	ABRAZADERA

DISTRIBUTORE PER BRACCI STABILIZZATORI

** Distributeur pour bras stabilisateurs*
** Control valve block for outrigger booms*
** Ventil für Stützarme*
** Distribuidor para brazos estabilizadores*

TAV. GJ.02.02 2/3

matr. G.A65.0001

PM
SERIE 35 S
SERIE 40 SP

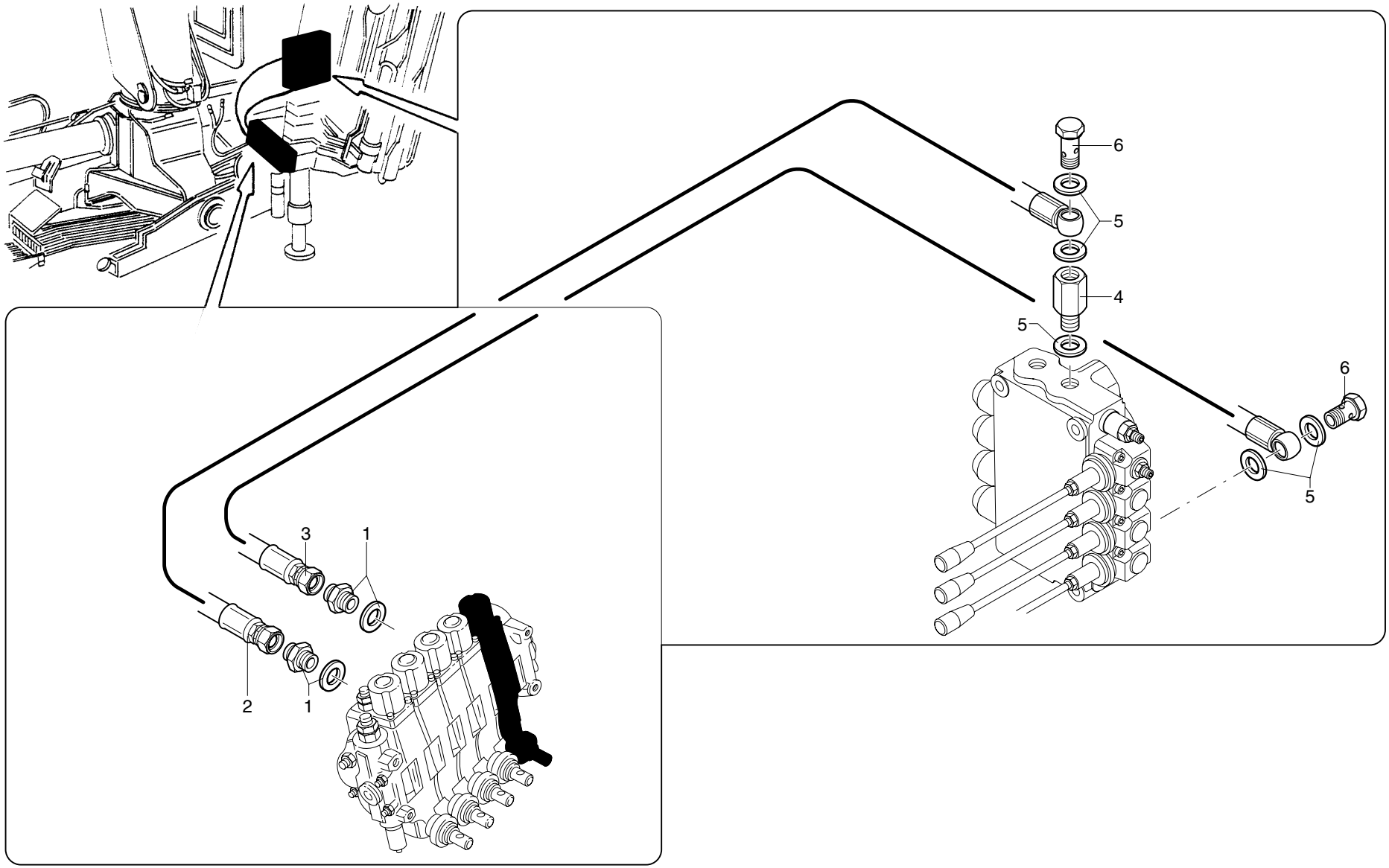

UNISTUDIO - Modena

POS.	N° CODICE	Q.	DESCRIZIONE	DESIGNATION	BENENNUNG	DESCRIPTION	DENOMINACIONES
1	409586	2	RACCORDO	RACCORD	FITTING	FITTING	RACOR
2	482141	1	TUBO IN GOMMA	TUYAU FLEX.	SCHLAUCH	HOSE	LATIGUILLO
3	482142	1	TUBO IN GOMMA	TUYAU FLEX.	SCHLAUCH	HOSE	LATIGUILLO
4	164123	1	COLONNETTA	COLONNETTE	SCHRAUBBOLZEN	STUD	RACORD
5	417094	5	RONDELLA DOWTY BONDED SEAL PP45-C	RONDELLE	SCHEIBE	WASHER	ARANDELA
6	133004	2	RACCORDO	RACCORD	FITTING	FITTING	RACOR

DISTRIBUTORE PER BRACCI STABILIZZATORI

** Distributeur pour bras stabilisateurs*
** Control valve block for outrigger booms*
** Ventil für Stützarme*
** Distribuidor para brazos estabilizadores*

TAV. GJ.02.02 3/3

matr. G.A65.0001

PM
SERIE 35 S
SERIE 40 SP

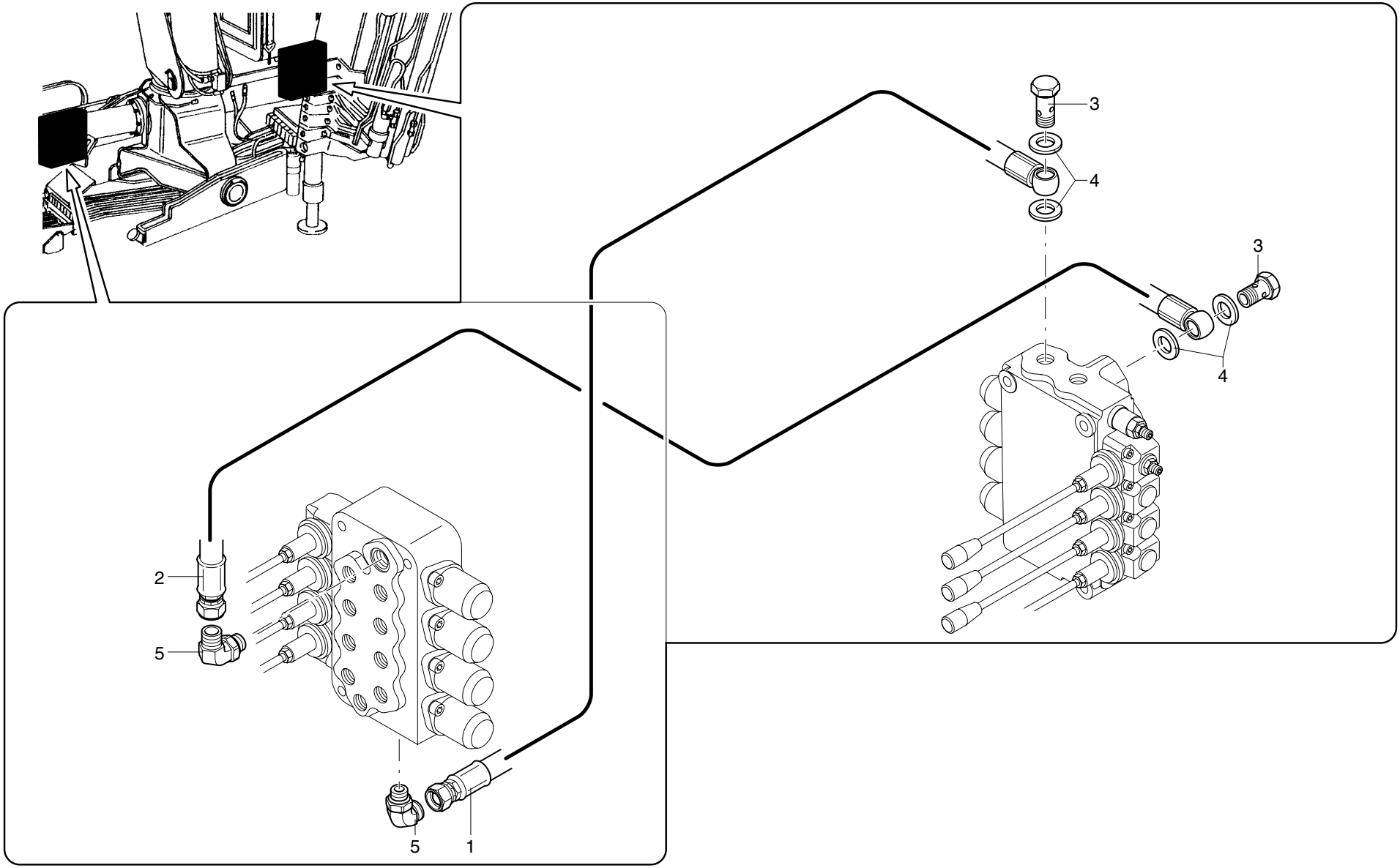

UNISTUDIO - Modena

POS.	N° CODICE	Q.	DESCRIZIONE	DESIGNATION	BENENNUNG	DESCRIPTION	DENOMINACIONES
1	482137	1	TUBO IN GOMMA	TUYAU FLEX.	SCHLAUCH	HOSE	LATIGUILLO
2	482138	1	TUBO IN GOMMA	TUYAU FLEX.	SCHLAUCH	HOSE	LATIGUILLO
3	133004	2	RACCORDO	RACCORD	FITTING	FITTING	RACOR
4	417094	4	RONDELLA DOWTY BONDED SEAL PP45-C	RONDELLE	SCHEIBE	WASHER	ARANDELA
5	409601	2	RACCORDO	RACCORD	FITTING	FITTING	RACOR

DISPOSITIVO P.L.U.S.

* Dispositif P.L.U.S.
* P.L.U.S. device
* P.L.U.S.-Einrichtung
* Dispositivo P.L.U.S.

TAV. GJ.03.01 1/2

matr. G.A65.0001

PM 40 SP

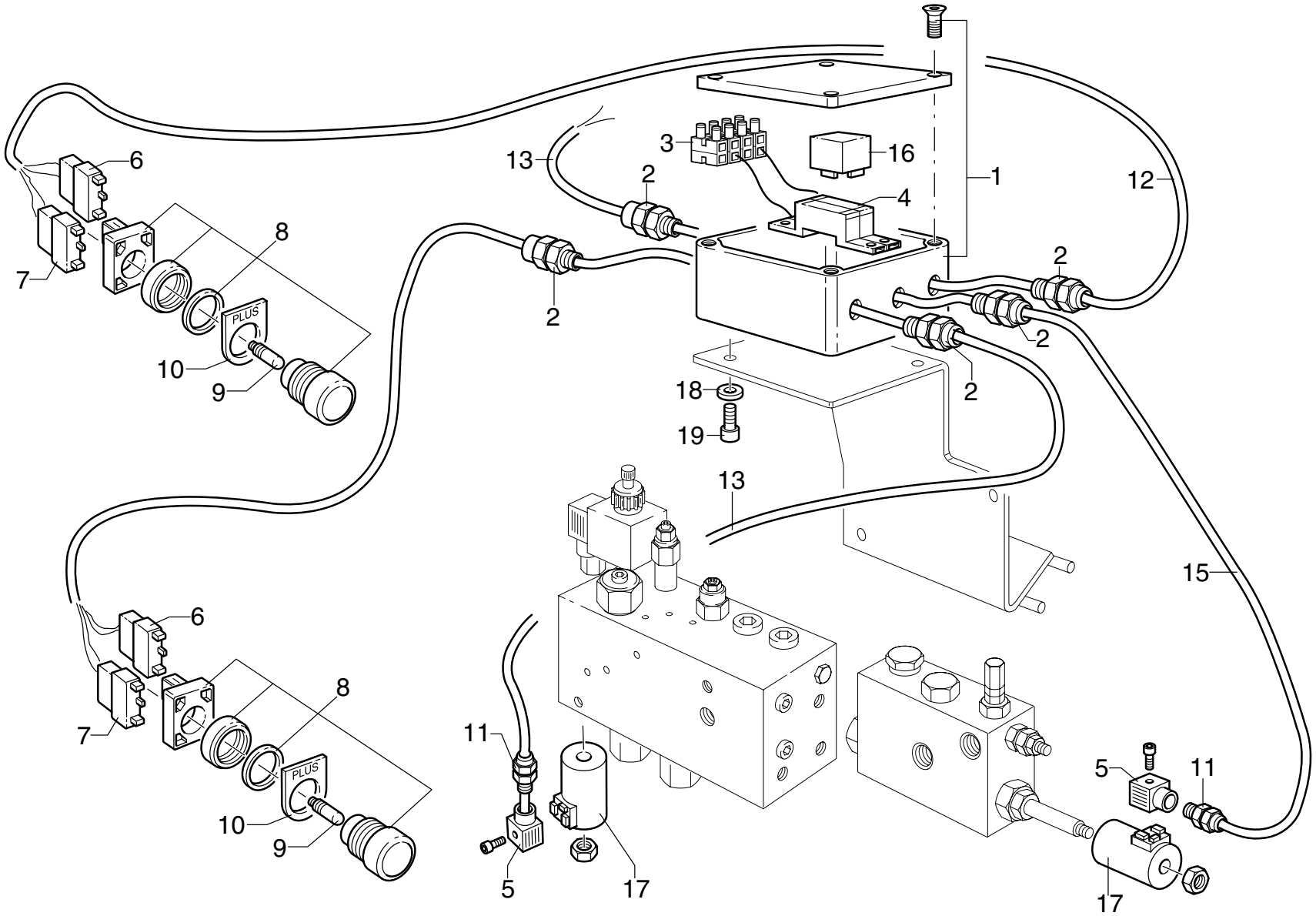

UNISTUDIO - Modena

POS.	N° CODICE	Q.	DESCRIZIONE	DESIGNATION	BENENNUNG	DESCRIPTION	DENOMINACIONES
1 *	395234	1	SCATOLA	BOITE	GEHAUSE	BOX	CAJA
2	395244	5	PRESSACAVO	PRESSECABLE	KABELDRUCK	CABLEPRESS	PRENSACABLE
3	351036	2	MORSETTO	ARRETOIR	KLEMME	FASTENING UNIT	CONEXION
4	395388	1	MORSETTIERA	PLAQUE DE JONCTION	KLEMMLEISTE	CONNECTION BLOCK	CAJA DE CONTACTOS
5	395286	2	CONNETTORE	CONNECTEUR	VERBINDER	CONNECTOR	CONECTOR
6	395386	2	CONTATTO	CONTACT	KONTAKT	CONTACT	CONTACTO
7	395387	2	CONTATTO	CONTACT	KONTAKT	CONTACT	CONTACTO
8	395389	2	PULSANTE	BOUTON	DRUCKKNOPF	PUSH BOTTON	PULSADOR
9	319031	2	LAMPADA	LAMPE	LAMPE	LAMP	LAMPARA
10	395409	2	PORTA-TARGHETTE	PORTE-PLAQUETTES	SCHILDHALTER	NAME PLATE HOLDER	PORTA-PLACAS
11	395341	2	PRESSACAVO	PRESSECABLE	KABELDRUCK	CABLEPRESS	PRENSACABLE
12	154144	1	CAVO 3x1 L=3,10 m	CABLE	ELEKTROKABEL	CABLE	CABLE
13	154063	2	CAVO 3x1 L=1,00 m	CABLE	ELEKTROKABEL	CABLE	CABLE
14	154052	1	CAVO 3x1 L=1,70 m	CABLE	ELEKTROKABEL	CABLE	CABLE
15	154059	1	CAVO 3x1 L=0,80 m	CABLE	ELEKTROKABEL	CABLE	CABLE
16 **	395377	1	RELE' 12 VOLT	RELAIS	RELAIS	RELAY	RELE'
16 **	395378	1	RELE' 24 VOLT	RELAIS	RELAIS	RELAY	RELE'
17 **	395379	2	BOBINA 12 VOLT	BOBINE	SPULE	COIL	BOBINA
17 **	395380	2	BOBINA 24 VOLT	BOBINE	SPULE	COIL	BOBINA
18	417050	2	RONDELLA SCHNORR S5 ZN	RONDELLE	SCHEIBE	WASHER	ARANDELA
19	497111	2	VITE TCEI M5X16 UNI 5931 8.8	VIS	SCHRAUBE	SCREW	TORNILLO

DISPOSITIVO P.L.U.S.

* Dispositif P.L.U.S.
* P.L.U.S. device
* P.L.U.S.-Einrichtung
* Dispositivo P.L.U.S.

TAV. GJ.03.01 1/2

matr. G.A65.0001

PM 40 SP

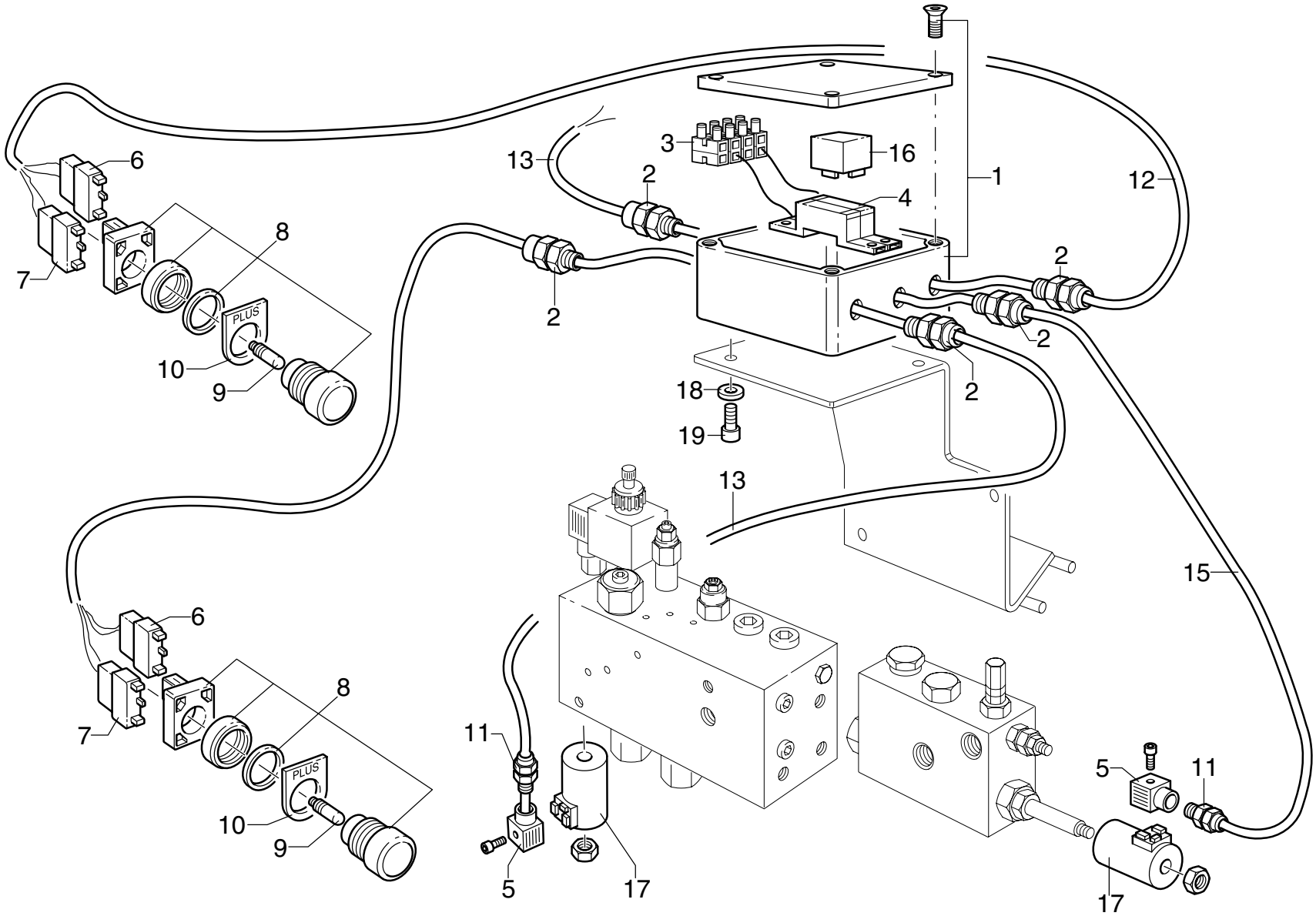

UNISTUDIO - Modena

POS.	N° CODICE	Q.	DESCRIZIONE	DESIGNATION	BENENNUNG	DESCRIPTION	DENOMINACIONES

* **Fornita priva di fori (da effettuare in opera)** - *Fournie sans trous (à réaliser sur place)* - **Wird ohne Lochbohrungen geliefert (diese sind an Ort und Stelle auszuführen)**
Supplied without holes (to be drilled after installation) - **Suministrada sin agujeros (a practicar en obra)**

** **Da ordinare separatamente in funzione alle diverse esigenze (voltaggio, taratura, ecc.)** - *A commander séparément en fonction des diverses exigences (voltage, tarage, etc.)*
Separat zu bestellen je nach den verschiedenen Erfordernissen (Spannung, Eichung etc.) - *To be ordered separately in accordance to requirements (voltage, setting, etc.)*
A ordenar separadamente en función de las diferentes exígencias (voltaje, calibrado, etc.)

DISPOSITIVO P.L.U.S.

* Dispositif P.L.U.S.
* P.L.U.S. device
* P.L.U.S.-Einrichtung
* Dispositivo P.L.U.S.

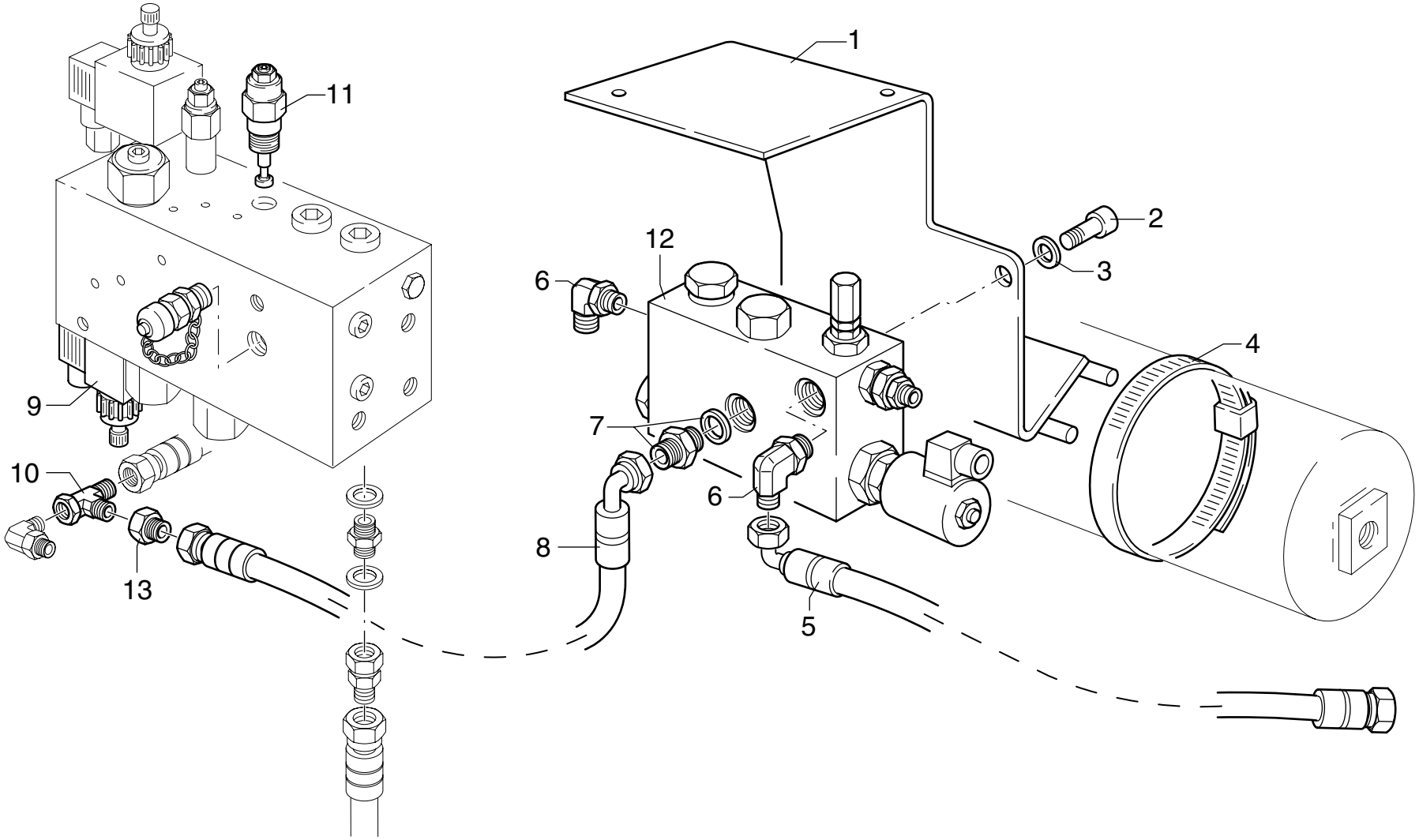

POS.	N° CODICE	Q.	DESCRIZIONE	DESIGNATION	BENENNUNG	DESCRIPTION	DENOMINACIONES
1	466074	1	SUPPORTO	SUPPORT	TRAEGER	SUPPORT	SOPORTE
2	497130	2	VITE TCEI M8X16 UNI 5931 8.8	VIS	SCHRAUBE	SCREW	TORNILLO
3	417025	2	RONDELLA SCHNORR S8 ZN	RONDELLE	SCHEIBE	WASHER	ARANDELA
4	207089	2	FASCETTA	COLLIER	HALTEBAND	CLAMP	ABRAZADERA
5	486565	1	TUBO IN GOMMA	TUYAU FLEX.	SCHLAUCH	HOSE	LATIGUILLO
6	409905	1	RACCORDO	RACCORD	FITTING	FITTING	RACOR
7	409635	1	RACCORDO	RACCORD	FITTING	FITTING	RACOR
8	486724	1	TUBO IN GOMMA	TUYAU FLEX.	SCHLAUCH	HOSE	LATIGUILLO
9	204071	1	ELETTROVALVOLA 12 V	ELECTROVANNE	ELEKTROVENTIL	ELECTROVALVE	ELECTRO-VALVULA
9	204072	1	ELETTROVALVOLA 24 V	ELECTROVANNE	ELEKTROVENTIL	ELECTROVALVE	ELECTRO-VALVULA
10	409172	1	RACCORDO	RACCORD	FITTING	FITTING	RACOR
11	495163	2	VALVOLA	SOUPAPE	VENTIL	VALVE	VALVULA
12	495420	1	VALVOLA	SOUPAPE	VENTIL	VALVE	VALVULA
13	409174	1	RACCORDO	RACCORD	FITTING	FITTING	RACOR

COMANDO MARTINETTO STABILIZZATORE

** Commande stabilizateurs*
** Outrigger cylinder control*
** Steuerung Stützarmeausziehenzylinder*
** Latiguillos cilindro extension brazos estab.*

TAV. GK.01.01 1/3

matr. G.A65.0001

PM
SERIE 35 S
SERIE 40 SP

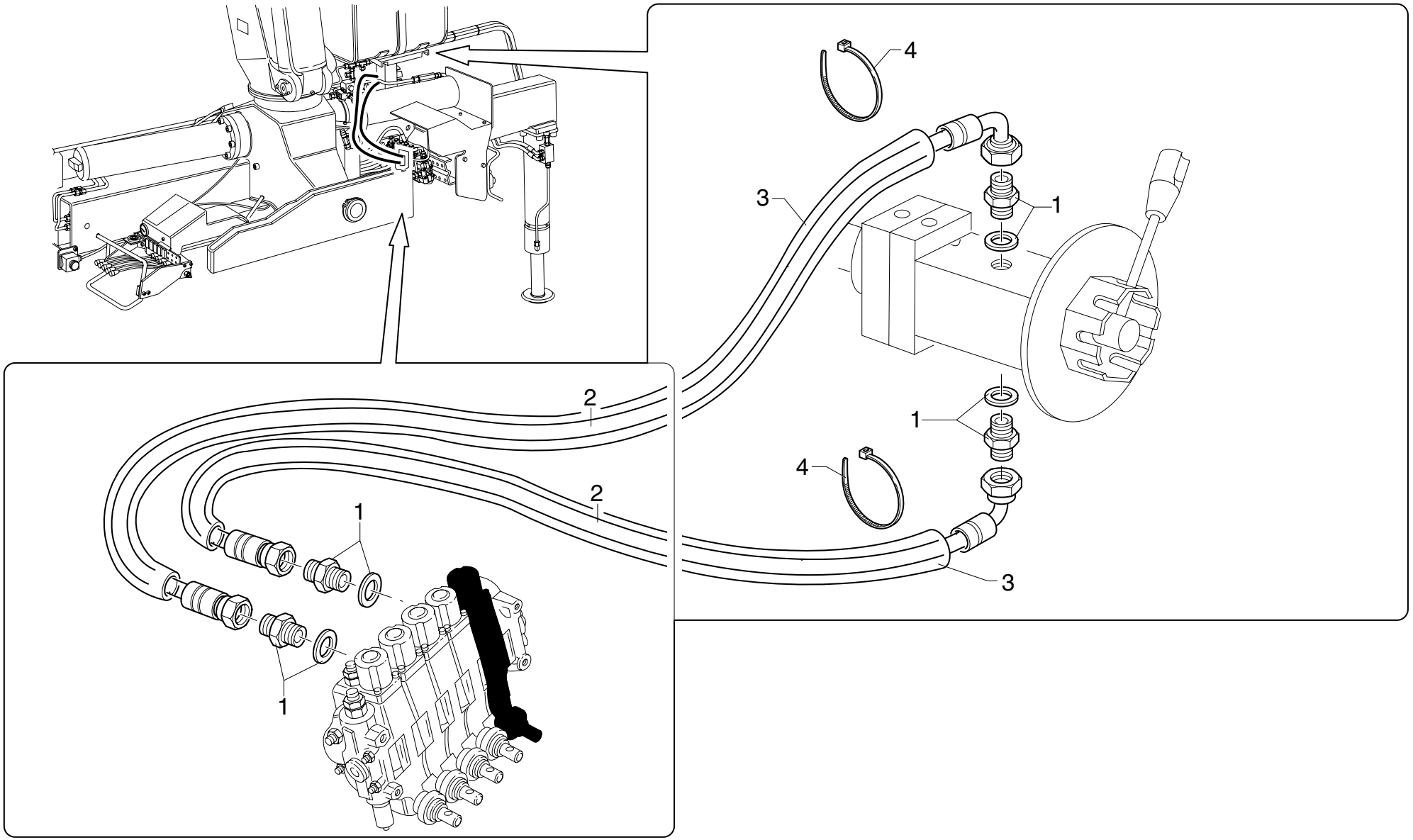

POS.	N° CODICE	Q.	DESCRIZIONE	DESIGNATION	BENENNUNG	DESCRIPTION	DENOMINACIONES
1	409586	4	RACCORDO	RACCORD	FITTING	FITTING	RACOR
2	486734	2	TUBO IN GOMMA	TUYAU FLEX.	SCHLAUCH	HOSE	LATIGUILLO
3	276078	2	GUAINA	GAINE	MANTEL	SHEAT	MANGERA
4	207064	4	FASCETTA	COLLIER	HALTEBAND	CLAMP	ABRAZADERA

COMANDO MARTINETTI STABILIZZATORI - STANDARD ED EXTRALARGHI

** Commande vérins stab. - standards et extralarges*
** Outrigger cylinders control - standard and extra-large*
** Stützzylindersteuerungen - standard und extrabreite*
** Mando para gatos de apoyo - standard y extra-anchos*

TAV. GK.01.01 2/3

matr. G.A65.0001

PM
SERIE 35 S
SERIE 40 SP

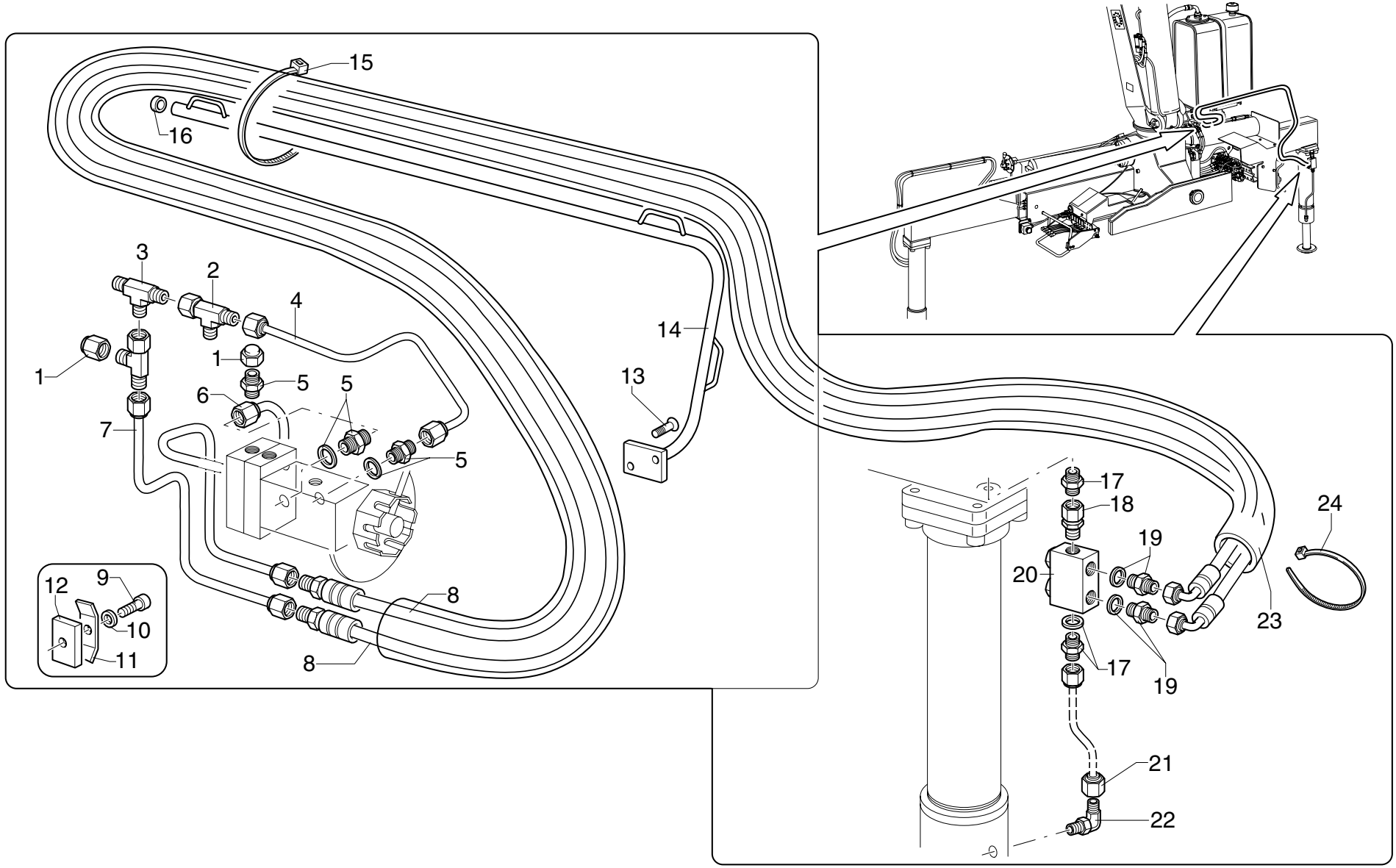

UNISTUDIO - Modena

POS.	N° CODICE	Q.	DESCRIZIONE	DESIGNATION	BENENNUNG	DESCRIPTION	DENOMINACIONES
1	471151	1	TAPPO	BOUCHON	VERSCHLUSS	CAP	TAPON
2	409616	2	RACCORDO	RACCORD	FITTING	FITTING	RACOR
3	409602	1	RACCORDO	RACCORD	FITTING	FITTING	RACOR
4	492855	1	TUBO IN FERRO	TUYAU EN FER	EISEN-ROHR	IRON PIPE	TUBO DE HIERRO
5	409610	3	RACCORDO	RACCORD	FITTING	FITTING	RACOR
6	492853	1	TUBO IN FERRO	TUYAU EN FER	EISEN-ROHR	IRON PIPE	TUBO DE HIERRO
7	492858	1	TUBO IN FERRO	TUYAU EN FER	EISEN-ROHR	IRON PIPE	TUBO DE HIERRO
8	486742	2	TUBO IN GOMMA	TUYAU FLEX.	SCHLAUCH	HOSE	LATIGUILLO
9	497130	2	VITE TCEI M8X16 UNI 5931 8.8	VIS	SCHRAUBE	SCREW	TORNILLO
10	417025	2	RONDELLA SCHNORR S8 ZN	RONDELLE	SCHEIBE	WASHER	ARANDELA
11	353099	2	MORSETTO	ARRETOIR	KLEMME	FASTENING UNIT	CONEXION
12	262170	2	SPESSORE	CALE D'EPAISSEUR	BEILAGE	SHIM	ESPESOR
13	497850	2	VITE TSPEI M10X20 UNI 5933 10.9	VIS	SCHRAUBE	SCREW	TORNILLO
14	492862	1	SUPPORTO	SUPPORT	TRAEGER	SUPPORT	SOPORTE
15	207064	4	FASCETTA	COLLIER	HALTEBAND	CLAMP	ABRAZADERA
16	471218	1	TAPPO	BOUCHON	VERSCHLUSS	CAP	TAPON
17	409586	2	RACCORDO	RACCORD	FITTING	FITTING	RACOR
18	409427	1	RACCORDO	RACCORD	FITTING	FITTING	RACOR
19	409632	2	RACCORDO	RACCORD	FITTING	FITTING	RACOR
20	495394	1	VALVOLA	SOUPAPE	VENTIL	VALVE	VALVULA
21	492872	1	TUBO IN FERRO	TUYAU EN FER	EISEN-ROHR	IRON PIPE	TUBO DE HIERRO
22	409595	1	RACCORDO	RACCORD	FITTING	FITTING	RACOR
23	276081	1	GUAINA	GAINE	MANTEL	SHEAT	MANGERA
24	207025	2	FASCETTA	COLLIER	HALTEBAND	CLAMP	ABRAZADERA

COMANDO MARTINETTI STABILIZZATORI - STANDARD ED EXTRALARGHI

** Commande vérins stab. - standards et extralarges*
** Outrigger cylinders control - standard and extra-large*
** Stützzylindersteuerungen - standard und extrabreite*
** Mando para gatos de apoyo - standard y extra-anchos*

TAV. GK.01.01 3/3

matr. G.A65.0001

PM
SERIE 35 S
SERIE 40 SP

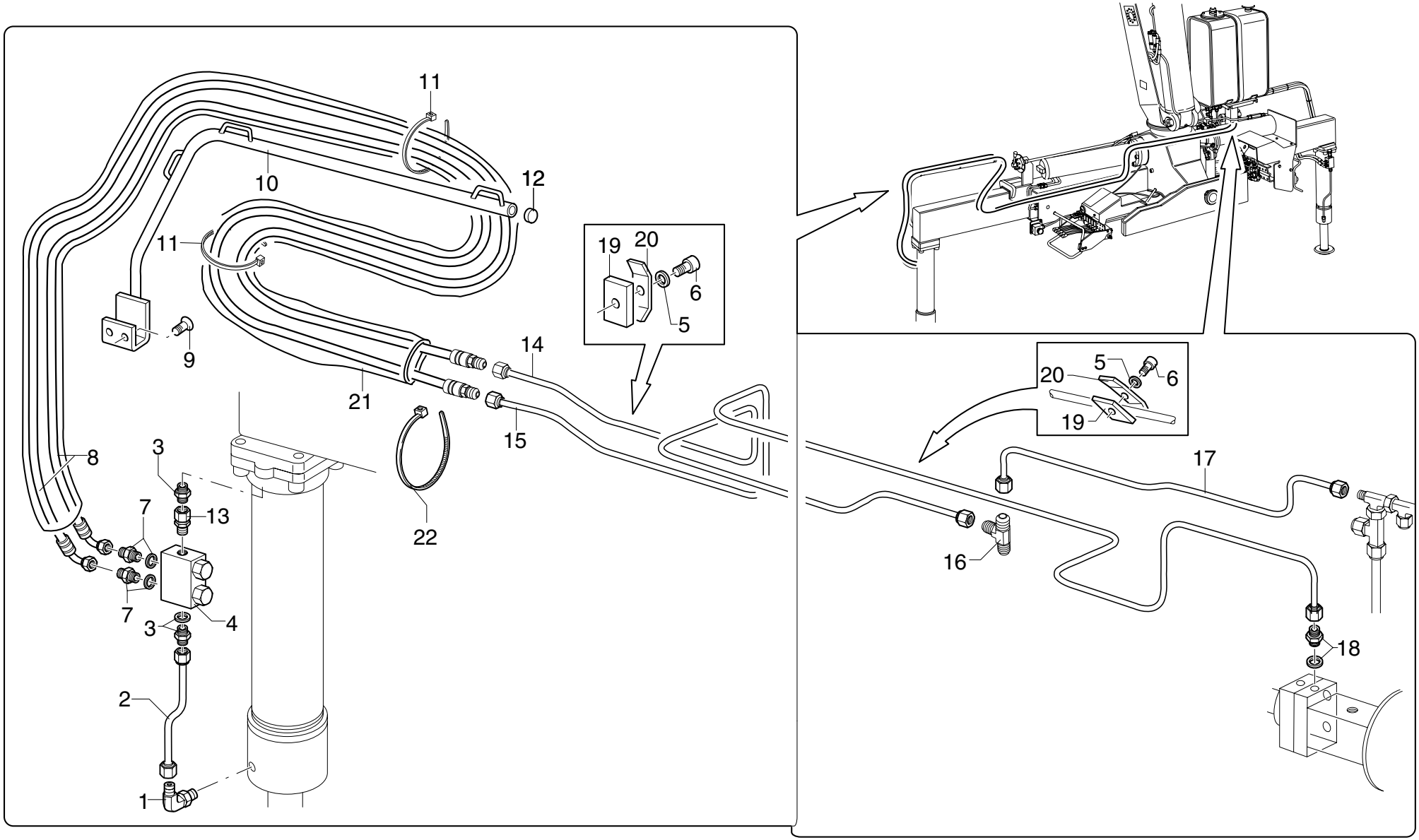

UNISTUDIO - Modena

POS.	N° CODICE	Q.	DESCRIZIONE	DESIGNATION	BENENNUNG	DESCRIPTION	DENOMINACIONES
1	409595	1	RACCORDO	RACCORD	FITTING	FITTING	RACOR
2	492872	1	TUBO IN FERRO	TUYAU EN FER	EISEN-ROHR	IRON PIPE	TUBO DE HIERRO
3	409586	2	RACCORDO	RACCORD	FITTING	FITTING	RACOR
4	495394	1	VALVOLA	SOUPAPE	VENTIL	VALVE	VALVULA
5	417025	2	RONDELLA SCHNORR S8 ZN	RONDELLE	SCHEIBE	WASHER	ARANDELA
6	497130	2	VITE TCEI M8X16 UNI 5931 8.8	VIS	SCHRAUBE	SCREW	TORNILLO
7	409632	2	RACCORDO	RACCORD	FITTING	FITTING	RACOR
8	486742	2	TUBO IN GOMMA	TUYAU FLEX.	SCHLAUCH	HOSE	LATIGUILLO
9	497850	2	VITE TSPEI M10X20 UNI 5933 10.9	VIS	SCHRAUBE	SCREW	TORNILLO
10	466216	1	SUPPORTO	SUPPORT	TRAEGER	SUPPORT	SOPORTE
11	207064	6	FASCETTA	COLLIER	HALTEBAND	CLAMP	ABRAZADERA
12	471218	1	TAPPO	BOUCHON	VERSCHLUSS	CAP	TAPON
13	409427	1	RACCORDO	RACCORD	FITTING	FITTING	RACOR
14	492859	1	TUBO IN FERRO	TUYAU EN FER	EISEN-ROHR	IRON PIPE	TUBO DE HIERRO
15	492851	1	TUBO IN FERRO	TUYAU EN FER	EISEN-ROHR	IRON PIPE	TUBO DE HIERRO
16	409602	1	RACCORDO	RACCORD	FITTING	FITTING	RACOR
17	492857	1	TUBO IN FERRO	TUYAU EN FER	EISEN-ROHR	IRON PIPE	TUBO DE HIERRO
18	409610	1	RACCORDO	RACCORD	FITTING	FITTING	RACOR
19	262170	2	SPESSORE	CALE D'EPAISSEUR	BEILAGE	SHIM	ESPESOR
20	353099	2	MORSETTO	ARRETOIR	KLEMME	FASTENING UNIT	CONEXION
21	276081	1	GUAINA	GAINE	MANTEL	SHEATH	MANGERA
22	207025	2	FASCETTA	COLLIER	HALTEBAND	CLAMP	ABRAZADERA

COMANDO MARTINETTO STABILIZZATORE SX CON DISTRIBUTORI

** Commande vérin stabilizateur (g) - avec distributeurs*
** Outrigger cylinder control (lh) - with control valve*
** Stützzylindersteuerung (links) - mit ventile*
** Mando para gato de apoyo (izq.) - con distrib.*

TAV. GK.01.03 1/2

matr. G.A65.0001

PM
SERIE 35 S
SERIE 40 SP

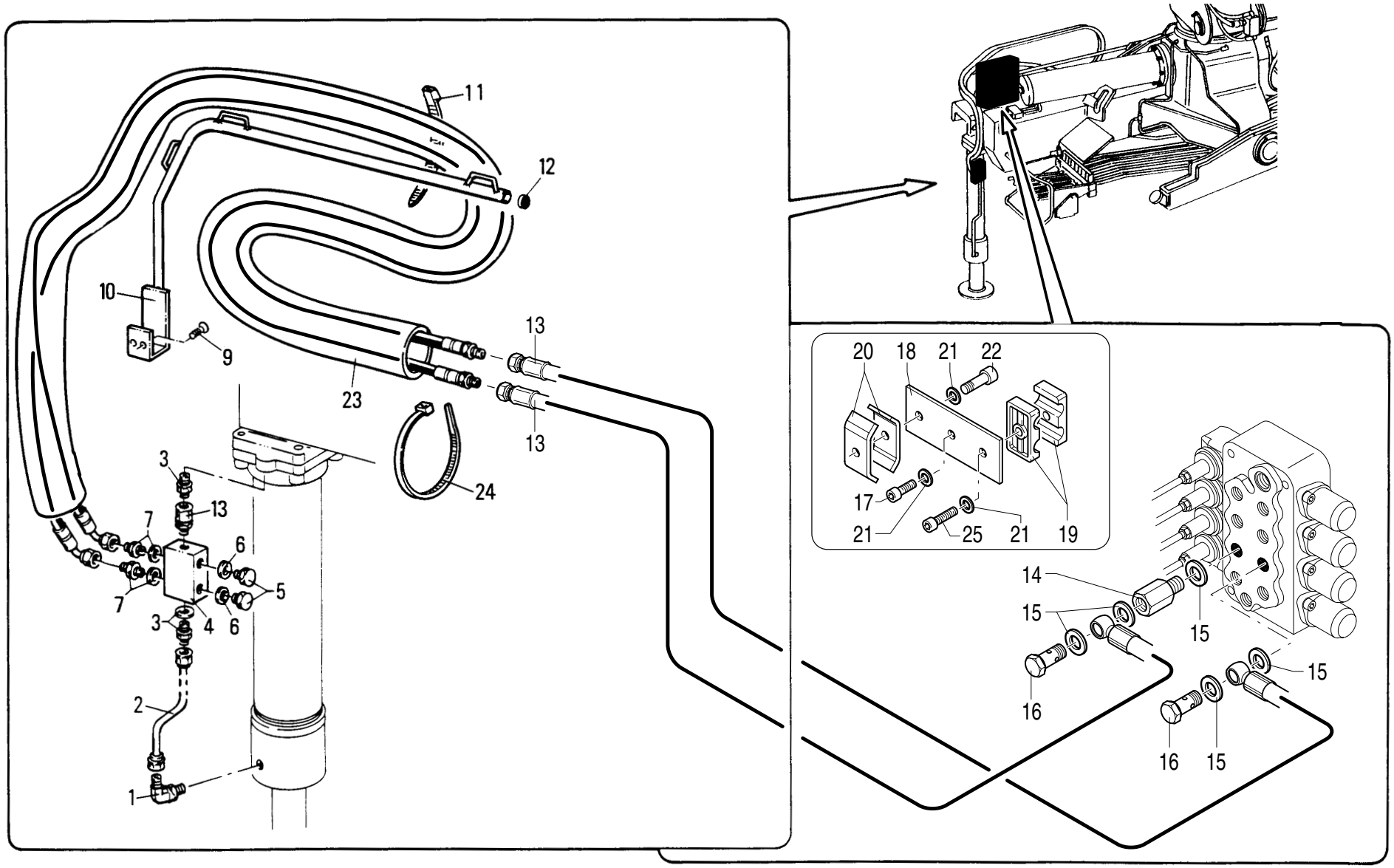

UNISTUDIO - Modena

POS.	N° CODICE	Q.	DESCRIZIONE	DESIGNATION	BENENNUNG	DESCRIPTION	DENOMINACIONES
1	409595	1	RACCORDO	RACCORD	FITTING	FITTING	RACOR
2	492872	1	TUBO IN FERRO	TUYAU EN FER	EISEN-ROHR	IRON PIPE	TUBO DE HIERRO
3	409586	2	RACCORDO	RACCORD	FITTING	FITTING	RACOR
4	495394	1	VALVOLA	SOUPAPE	VENTIL	VALVE	VALVULA
5	471026	2	TAPPO	BOUCHON	VERSCHLUSS	CAP	TAPON
6	417096	2	RONDELLA DOWTY B S PP45-B	RONDELLE	SCHEIBE	WASHER	ARANDELA
7	409632	2	RACCORDO	RACCORD	FITTING	FITTING	RACOR
8	486742	2	TUBO IN GOMMA	TUYAU FLEX.	SCHLAUCH	HOSE	LATIGUILLO
9	497850	2	VITE TSPEI M10X20 UNI 5933 10.9	VIS	SCHRAUBE	SCREW	TORNILLO
10	466216	1	SUPPORTO	SUPPORT	TRAEGER	SUPPORT	SOPORTE
11	207064	4	FASCETTA	COLLIER	HALTEBAND	CLAMP	ABRAZADERA
12	471218	1	TAPPO	BOUCHON	VERSCHLUSS	CAP	TAPON
13	482140	2	TUBO IN GOMMA	TUYAU FLEX.	SCHLAUCH	HOSE	LATIGUILLO
14	164123	1	COLONNETTA	COLONNETTE	SCHRAUBBOLZEN	STUD	RACORD
15	417094	5	RONDELLA DOWTY BONDED SEAL PP45-C	RONDELLE	SCHEIBE	WASHER	ARANDELA
16	133004	2	RACCORDO	RACCORD	FITTING	FITTING	RACOR
17	497251	1	VITE TCEI RIB.M8X30 DIN 7984 8.8	VIS	SCHRAUBE	SCREW	TORNILLO
18	466852	1	SUPPORTO	SUPPORT	TRAEGER	SUPPORT	SOPORTE
19	453079	1	MORSETTO	ARRETOIR	KLEMME	FASTENING UNIT	CONEXION
20	353099	2	MORSETTO	ARRETOIR	KLEMME	FASTENING UNIT	CONEXION
21	417025	3	RONDELLA SCHNORR S8 ZN	RONDELLE	SCHEIBE	WASHER	ARANDELA
22	497136	1	VITE TCEI M8X45 UNI 5931 8.8	VIS	SCHRAUBE	SCREW	TORNILLO
23	276081	1	GUAINA	GAINE	MANTEL	SHEATH	MANGERA
24	207025	2	FASCETTA	COLLIER	HALTEBAND	CLAMP	ABRAZADERA
25	497137	1	VITE TCEI M8X50 UNI 5931 8.8	VIS	SCHRAUBE	SCREW	TORNILLO

COMANDO MARTINETTO STABILIZZATORE DX CON DISTRIBUTORI

** Commande vérin stabilizateur (d) - avec distributeurs*
** Outrigger cylinder control (rh) - with control valve*
** Stützzylindersteuerung (rechts) - mit ventile*
** Mando para gato de apoyo (der.) - con distrib.*

TAV. GK.01.03 2/2

matr. G.A65.0001

PM
SERIE 35 S
SERIE 40 SP

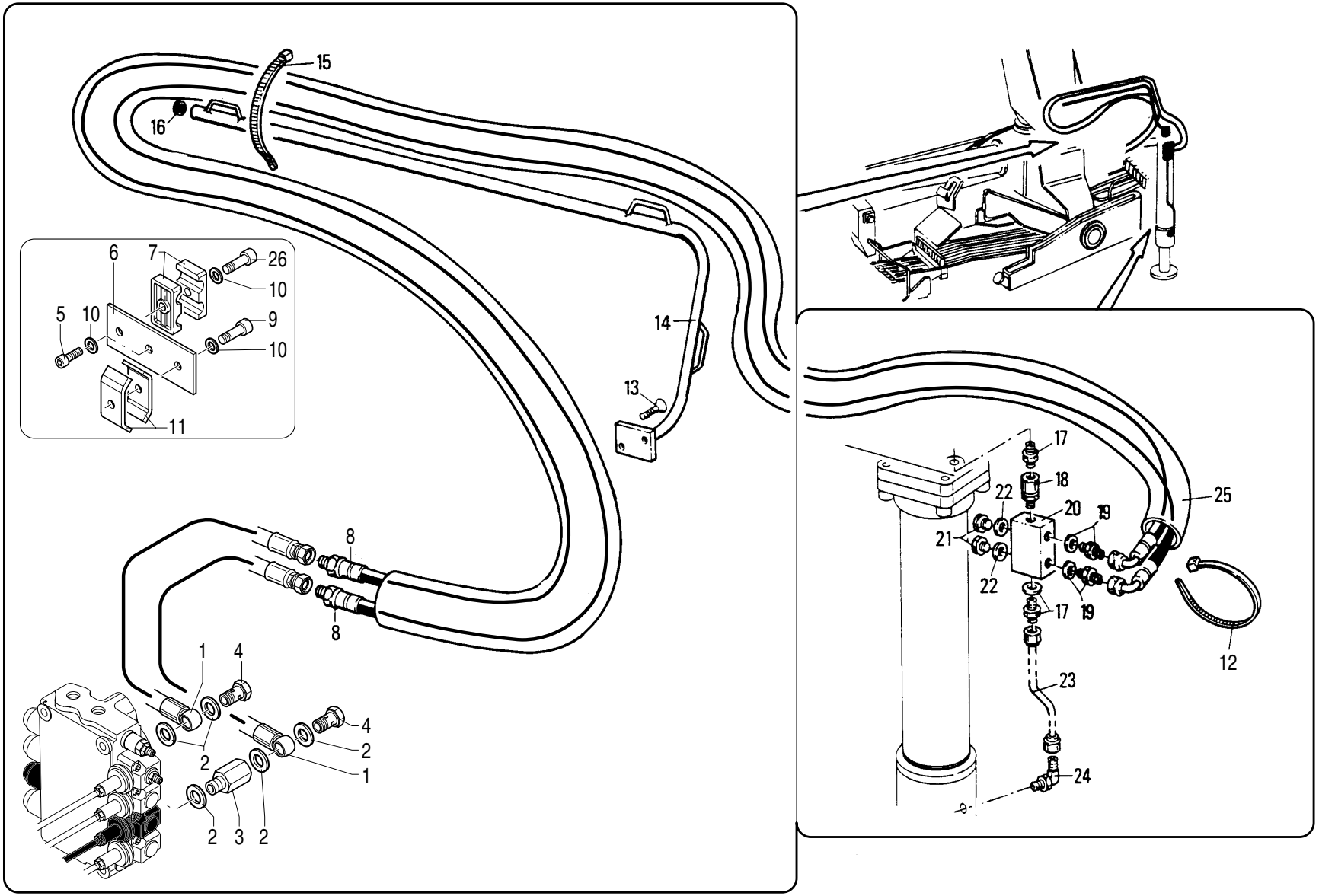

UNISTUDIO - Modena

POS.	N° CODICE	Q.	DESCRIZIONE	DESIGNATION	BENENNUNG	DESCRIPTION	DENOMINACIONES
1	482139	2	TUBO IN GOMMA	TUYAU FLEX.	SCHLAUCH	HOSE	LATIGUILLO
2	417094	5	RONDELLA DOWTY BONDED SEAL PP45-C	RONDELLE	SCHEIBE	WASHER	ARANDELA
3	164123	1	COLONNETTA	COLONNETTE	SCHRAUBBOLZEN	STUD	RACORD
4	133004	2	RACCORDO	RACCORD	FITTING	FITTING	RACOR
5	497251	1	VITE TCEI RIB.M8X30 DIN 7984 8.8	VIS	SCHRAUBE	SCREW	TORNILLO
6	466851	1	SUPPORTO	SUPPORT	TRAEGER	SUPPORT	SOPORTE
7	353079	1	MORSETTO	ARRETOIR	KLEMME	FASTENING UNIT	CONEXION
8	486742	2	TUBO IN GOMMA	TUYAU FLEX.	SCHLAUCH	HOSE	LATIGUILLO
9	497136	1	VITE TCEI M8X45 UNI 5931 8.8	VIS	SCHRAUBE	SCREW	TORNILLO
10	417025	3	RONDELLA SCHNORR S8 ZN	RONDELLE	SCHEIBE	WASHER	ARANDELA
11	353099	2	MORSETTO	ARRETOIR	KLEMME	FASTENING UNIT	CONEXION
12	207025	2	FASCETTA	COLLIER	HALTEBAND	CLAMP	ABRAZADERA
13	497850	2	VITE TSPEI M10X20 UNI 5933 10.9	VIS	SCHRAUBE	SCREW	TORNILLO
14	492862	1	SUPPORTO	SUPPORT	TRAEGER	SUPPORT	SOPORTE
15	207064	4	FASCETTA	COLLIER	HALTEBAND	CLAMP	ABRAZADERA
16	471218	1	TAPPO	BOUCHON	VERSCHLUSS	CAP	TAPON
17	409586	2	RACCORDO	RACCORD	FITTING	FITTING	RACOR
18	409427	1	RACCORDO	RACCORD	FITTING	FITTING	RACOR
19	409632	2	RACCORDO	RACCORD	FITTING	FITTING	RACOR
20	495394	1	VALVOLA	SOUPAPE	VENTIL	VALVE	VALVULA
21	471026	2	TAPPO	BOUCHON	VERSCHLUSS	CAP	TAPON
22	417096	2	RONDELLA DOWTY B S PP45-B	RONDELLE	SCHEIBE	WASHER	ARANDELA
23	492872	1	TUBO IN FERRO	TUYAU EN FER	EISEN-ROHR	IRON PIPE	TUBO DE HIERRO
24	409595	1	RACCORDO	RACCORD	FITTING	FITTING	RACOR
25	276081	1	GUAINA	GAINE	MANTEL	SHEATH	MANGERA
26	497137	1	VITE TCEI M8X50 UNI 5931 8.8	VIS	SCHRAUBE	SCREW	TORNILLO

PM	**COMANDO ROTAZIONE** * Commande rotation * Slewing control * Schwenksteuerung * Tuberia rotación	**TAV. GK.02.03** **matr. G.A65.0001**	**PM** **SERIE 35 S** **SERIE 40 SP**

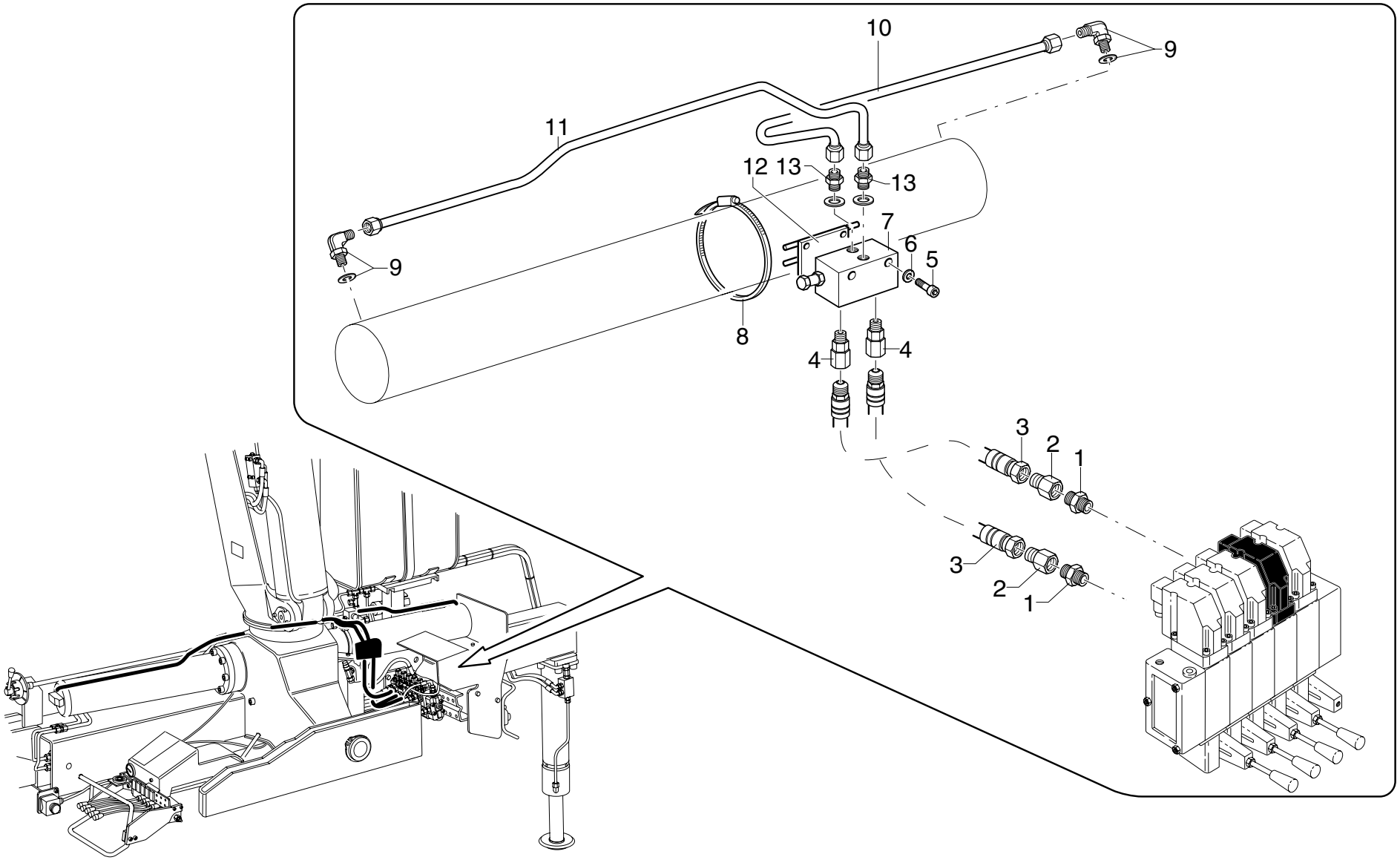

POS.	N° CODICE	Q.	DESCRIZIONE	DESIGNATION	BENENNUNG	DESCRIPTION	DENOMINACIONES
1	409586	2	RACCORDO	RACCORD	FITTING	FITTING	RACOR
2	410093	2	RACCORDO	RACCORD	FITTING	FITTING	RACOR
3	486700	2	TUBO IN GOMMA	TUYAU FLEX.	SCHLAUCH	HOSE	LATIGUILLO
4	409748	2	RACCORDO	RACCORD	FITTING	FITTING	RACOR
5	497341	2	VITE TCEI M6X80 UNI 5931 8.8	VIS	SCHRAUBE	SCREW	TORNILLO
6	417024	2	RONDELLA SCHNORR S6 DACROMET	RONDELLE	SCHEIBE	WASHER	ARANDELA
7	495560	1	VALVOLA	SOUPAPE	VENTIL	VALVE	VALVULA
8	207013	2	FASCETTA	COLLIER	HALTEBAND	CLAMP	ABRAZADERA
9	409595	2	RACCORDO	RACCORD	FITTING	FITTING	RACOR
10	493055	1	TUBO IN FERRO	TUYAU EN FER	EISEN-ROHR	IRON PIPE	TUBO DE HIERRO
11	493056	1	TUBO IN FERRO	TUYAU EN FER	EISEN-ROHR	IRON PIPE	TUBO DE HIERRO
12	465879	1	SUPPORTO	SUPPORT	TRAEGER	SUPPORT	SOPORTE
13	409184	2	RACCORDO	RACCORD	FITTING	FITTING	RACOR

COMANDO MARTINETTO PRINCIPALE

** Commande vérin principal*
** Main cylinder control*
** Hauptzylindersteuerung*
** Mando cilindro principal*

TAV. GK.03.01

matr. G.A65.0001

PM
SERIE 35 S
SERIE 40 SP

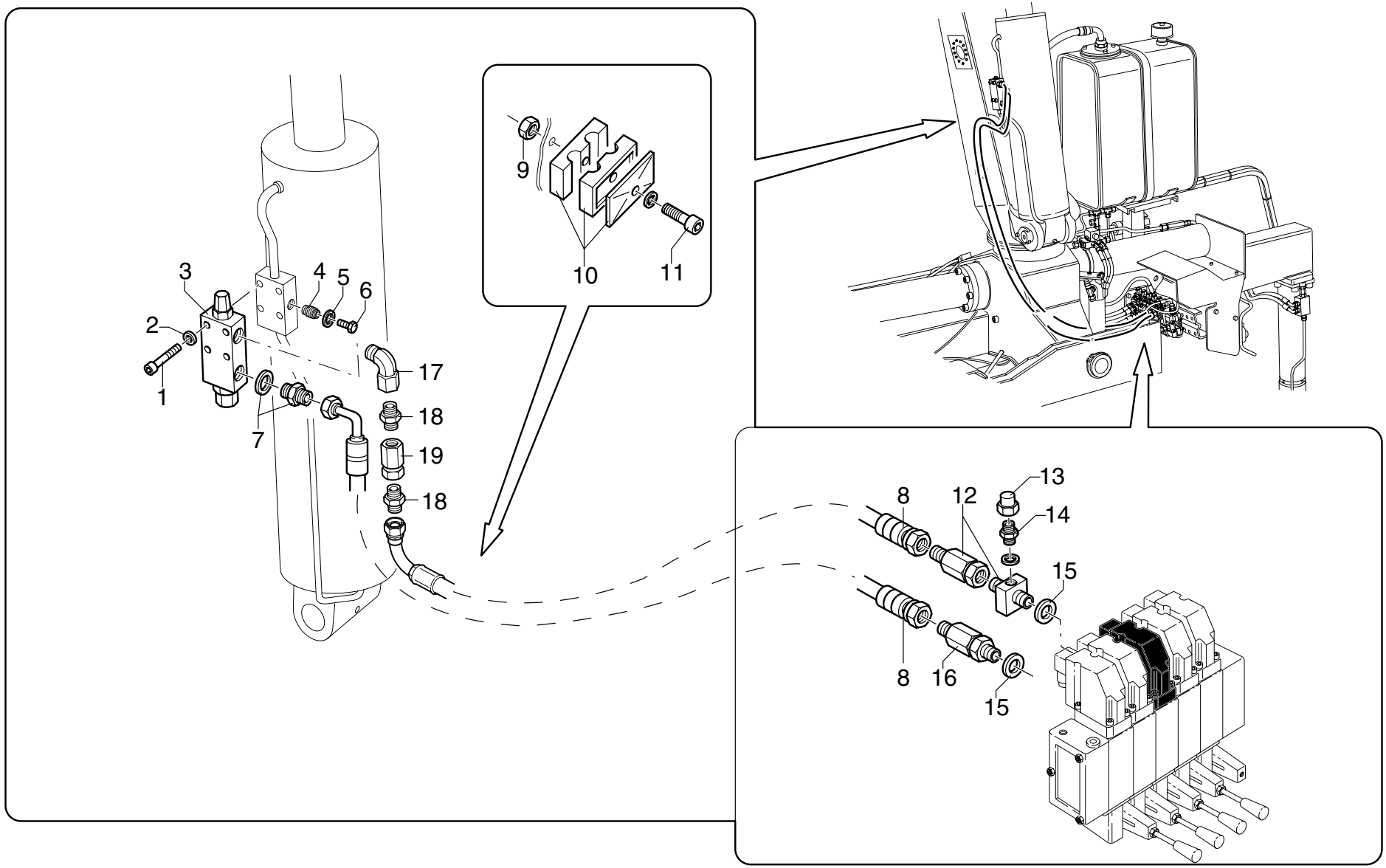

UNISTUDIO - Modena

POS.	N° CODICE	Q.	DESCRIZIONE	DESIGNATION	BENENNUNG	DESCRIPTION	DENOMINACIONES
1	497137	4	VITE TCEI M8X50 UNI 5931 8.8	VIS	SCHRAUBE	SCREW	TORNILLO
2	417025	4	RONDELLA SCHNORR S8 ZN	RONDELLE	SCHEIBE	WASHER	ARANDELA
3	495584	1	VALVOLA	SOUPAPE	VENTIL	VALVE	VALVULA
4	495226	1	VALVOLA	SOUPAPE	VENTIL	VALVE	VALVULA
5	417096	2	RONDELLA DOWTY B S PP45-B	RONDELLE	SCHEIBE	WASHER	ARANDELA
6	471021	2	TAPPO	BOUCHON	VERSCHLUSS	CAP	TAPON
7	409586	1	RACCORDO	RACCORD	FITTING	FITTING	RACOR
8	486774	2	TUBO IN GOMMA	TUYAU FLEX.	SCHLAUCH	HOSE	LATIGUILLO
9	191090	1	DADO M8 UNI 7473	ECROU	MUTTER	NUT	TUERCA
10	353055	1	MORSETTO	ARRETOIR	KLEMME	FASTENING UNIT	CONEXION
11	497139	1	VITE TCEI M8X60 UNI 5931 8.8	VIS	SCHRAUBE	SCREW	TORNILLO
12	239010	1	RACCORDO	RACCORD	FITTING	FITTING	RACOR
13	471117	1	TAPPO	BOUCHON	VERSCHLUSS	CAP	TAPON
14	409665	1	RACCORDO	RACCORD	FITTING	FITTING	RACOR
15	417092	2	RONDELLA DOWTY BONDED SEAL PP45-D	RONDELLE	SCHEIBE	WASHER	ARANDELA
16	239268	1	RACCORDO	RACCORD	FITTING	FITTING	RACOR
17	409896	1	RACCORDO	RACCORD	FITTING	FITTING	RACOR
18	409831	2	RACCORDO	RACCORD	FITTING	FITTING	RACOR
19	495463	1	VALVOLA	SOUPAPE	VENTIL	VALVE	VALVULA

COMANDO MARTINETTO SECONDARIO

** Commande vérin secondaire*
** Secondary cylinder control*
** Nebenzylindersteuerung*
** Mando cilindro secundario*

TAV. GK.04.01

matr. G.A65.0001

PM
SERIE 35 S
SERIE 40 SP

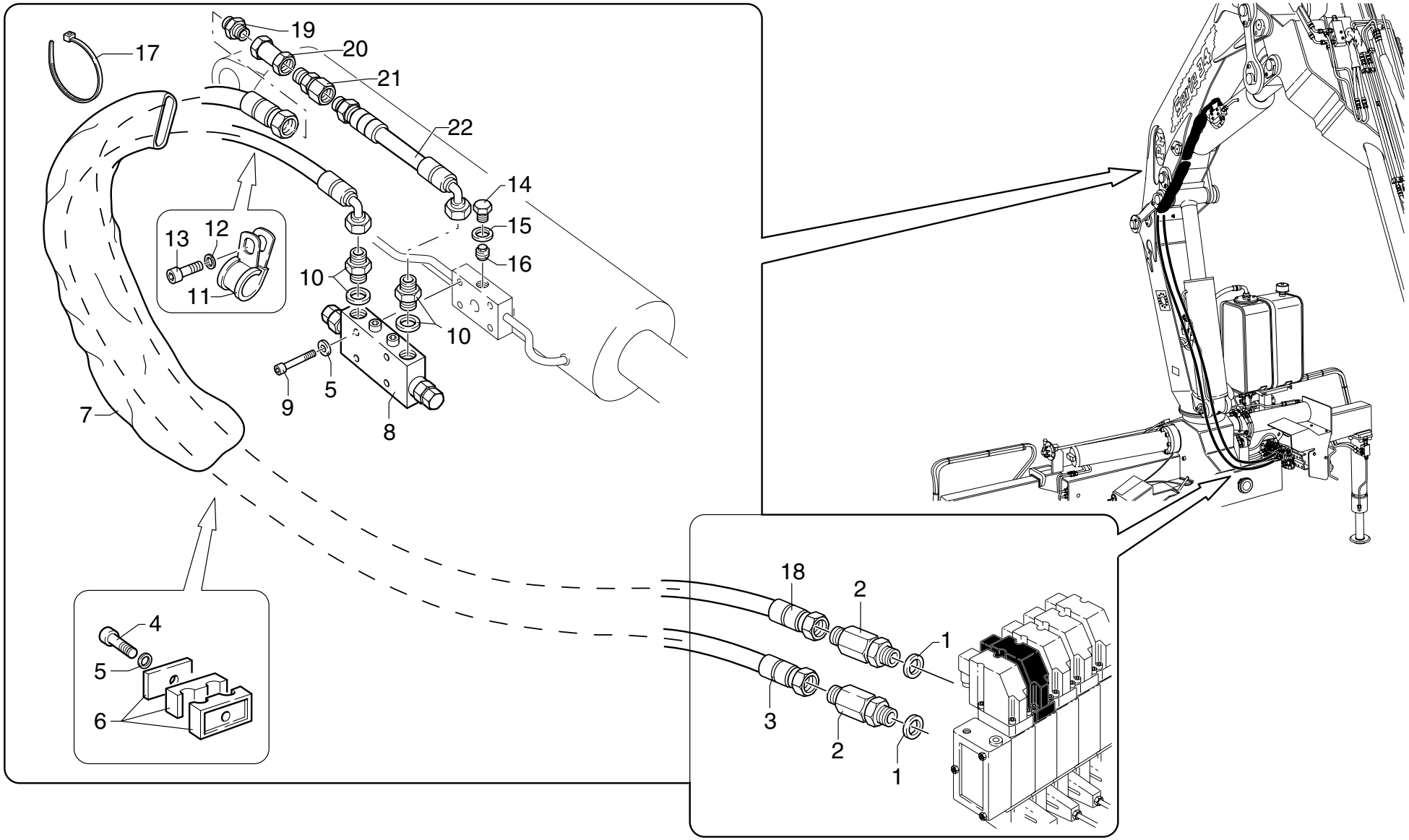

UNISTUDIO - Modena

POS.	N° CODICE	Q.	DESCRIZIONE	DESIGNATION	BENENNUNG	DESCRIPTION	DENOMINACIONES
1	417092	2	RONDELLA DOWTY BONDED SEAL PP45-D	RONDELLE	SCHEIBE	WASHER	ARANDELA
2	239268	2	RACCORDO	RACCORD	FITTING	FITTING	RACOR
3	486775	1	TUBO IN GOMMA	TUYAU FLEX.	SCHLAUCH	HOSE	LATIGUILLO
4	497136	1	VITE TCEI M8X45 UNI 5931 8.8	VIS	SCHRAUBE	SCREW	TORNILLO
5	417025	5	RONDELLA SCHNORR S8 ZN	RONDELLE	SCHEIBE	WASHER	ARANDELA
6	353055	1	MORSETTO	ARRETOIR	KLEMME	FASTENING UNIT	CONEXION
7	276059	1	GUAINA	GAINE	MANTEL	SHEATH	MANGERA
8	495472	1	VALVOLA	SOUPAPE	VENTIL	VALVE	VALVULA
9	497137	4	VITE TCEI M8X50 UNI 5931 8.8	VIS	SCHRAUBE	SCREW	TORNILLO
10	409586	2	RACCORDO	RACCORD	FITTING	FITTING	RACOR
11	353108	1	MORSETTO	ARRETOIR	KLEMME	FASTENING UNIT	CONEXION
12	417024	1	RONDELLA SCHNORR S6 DACROMET	RONDELLE	SCHEIBE	WASHER	ARANDELA
13	497118	1	VITE TCEI M6X16 UNI 5931 8.8	VIS	SCHRAUBE	SCREW	TORNILLO
14	471021	2	TAPPO	BOUCHON	VERSCHLUSS	CAP	TAPON
15	417096	2	RONDELLA DOWTY B S PP45-B	RONDELLE	SCHEIBE	WASHER	ARANDELA
16	495226	1	VALVOLA	SOUPAPE	VENTIL	VALVE	VALVULA
17	207064	1	FASCETTA	COLLIER	HALTEBAND	CLAMP	ABRAZADERA
18	486733	1	TUBO IN GOMMA	TUYAU FLEX.	SCHLAUCH	HOSE	LATIGUILLO
19	409184	1	RACCORDO	RACCORD	FITTING	FITTING	RACOR
20	495463	1	VALVOLA	SOUPAPE	VENTIL	VALVE	VALVULA
21	409748	1	RACCORDO	RACCORD	FITTING	FITTING	RACOR
22	486002	1	TUBO IN GOMMA	TUYAU FLEX.	SCHLAUCH	HOSE	LATIGUILLO

COMANDO MARTINETTO SFILO BRACCI

** Commande vérin extension bras*
** Booms extension cylinder control*
** Ausziehenzylindersteuerung*
** Mando cilindro extension brazos*

TAV. GK.05.01

matr. G.A65.0001

PM
SERIE 35 S
SERIE 40 SP

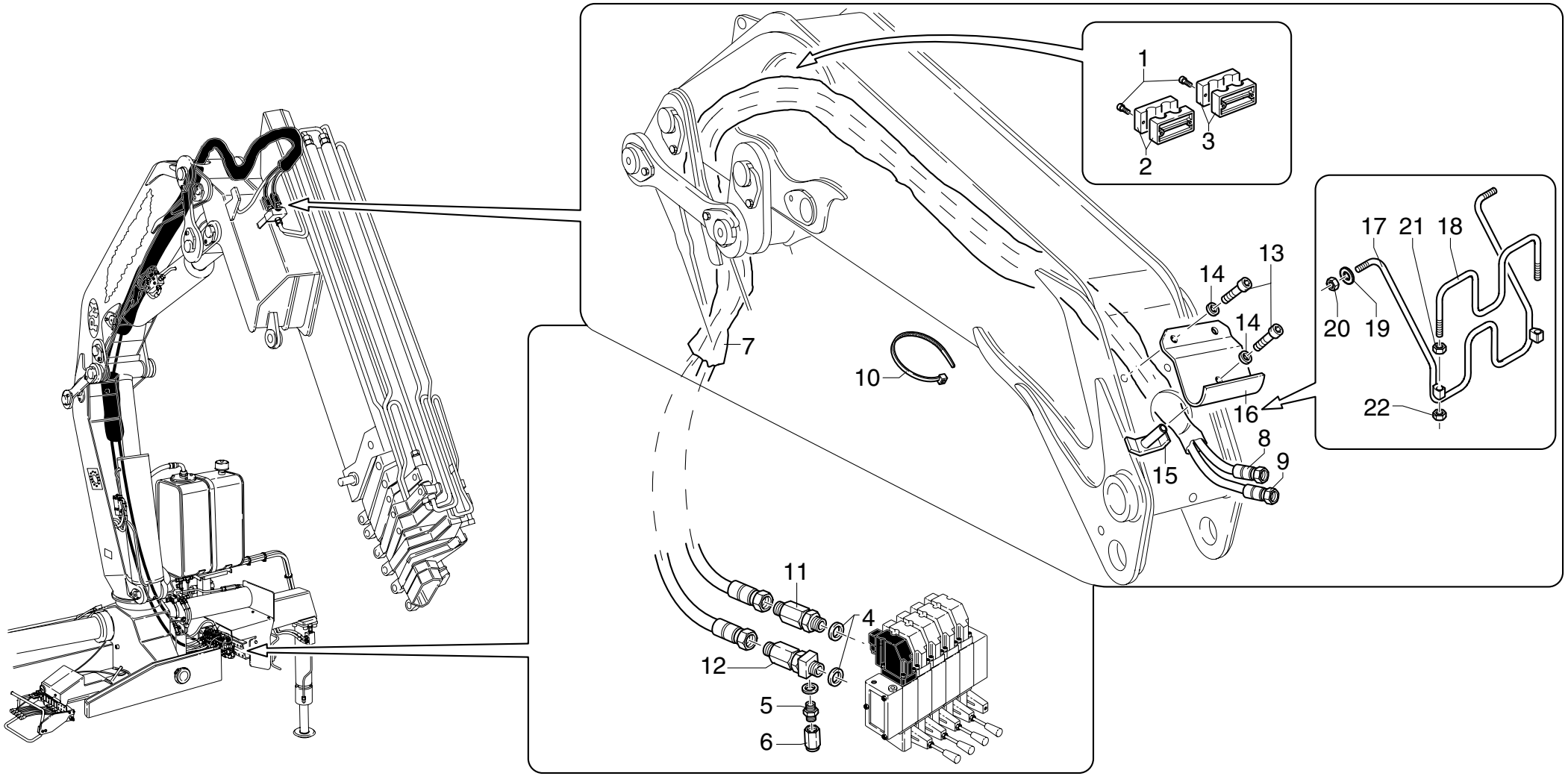

POS.	N° CODICE	Q.	DESCRIZIONE	DESIGNATION	BENENNUNG	DESCRIPTION	DENOMINACIONES
1	497132	4	VITE TCEI M8X25 UNI 5931 8.8	VIS	SCHRAUBE	SCREW	TORNILLO
2	353087	1	MORSETTO	ARRETOIR	KLEMME	FASTENING UNIT	CONEXION
3	353086	1	MORSETTO	ARRETOIR	KLEMME	FASTENING UNIT	CONEXION
4	417092	2	RONDELLA DOWTY BONDED SEAL PP45-D	RONDELLE	SCHEIBE	WASHER	ARANDELA
5	409665	1	RACCORDO	RACCORD	FITTING	FITTING	RACOR
6	471117	1	TAPPO	BOUCHON	VERSCHLUSS	CAP	TAPON
7	276059	2	GUAINA	GAINE	MANTEL	SHEATH	MANGERA
8	486776	1	TUBO IN GOMMA	TUYAU FLEX.	SCHLAUCH	HOSE	LATIGUILLO
9	486777	1	TUBO IN GOMMA	TUYAU FLEX.	SCHLAUCH	HOSE	LATIGUILLO
10	207064	2	FASCETTA	COLLIER	HALTEBAND	CLAMP	ABRAZADERA
11	239023	1	RACCORDO	RACCORD	FITTING	FITTING	RACOR
12	239010	1	RACCORDO	RACCORD	FITTING	FITTING	RACOR
13	497133	3	VITE TCEI M8X25 UNI 5931 8.8	VIS	SCHRAUBE	SCREW	TORNILLO
14	417025	3	RONDELLA DOWTY BONDED SEAL PP45-D	RONDELLE	SCHEIBE	WASHER	ARANDELA
15	466389	1	SUPPORTO	SUPPORT	TRAEGER	SUPPORT	SOPORTE
16	466388	1	SUPPORTO	SUPPORT	TRAEGER	SUPPORT	SOPORTE
17	466680	1	SUPPORTO	SUPPORT	TRAEGER	SUPPORT	SOPORTE
18	466681	1	SUPPORTO	SUPPORT	TRAEGER	SUPPORT	SOPORTE
19	417005	2	ROSETTA 10,5X21 UNI 6592	RONDELLE	SCHEIBE	WASHER	ARANDELA
20	191206	2	DADO M10 UNI7474	ECROU	MUTTER	NUT	TUERCA
21	191064	2	DADO M10 UNI 5589	ECROU	MUTTER	NUT	TUERCA
22	191092	2	DADO M10 UNI 7473	ECROU	MUTTER	NUT	TUERCA

COMANDO MART. SFILO BRACCI STAB.

** Commande vérin extension bras stabilizateur*
** Outrigger boom extension cylinder control*
** Steuerung Stützarmeausziehenzylinder*
** Latiguillos cilindro extension brazos estab.*

TAV. GK.06.01 1/2

matr. G.A65.0001

PM
SERIE 35 S
SERIE 40 SP

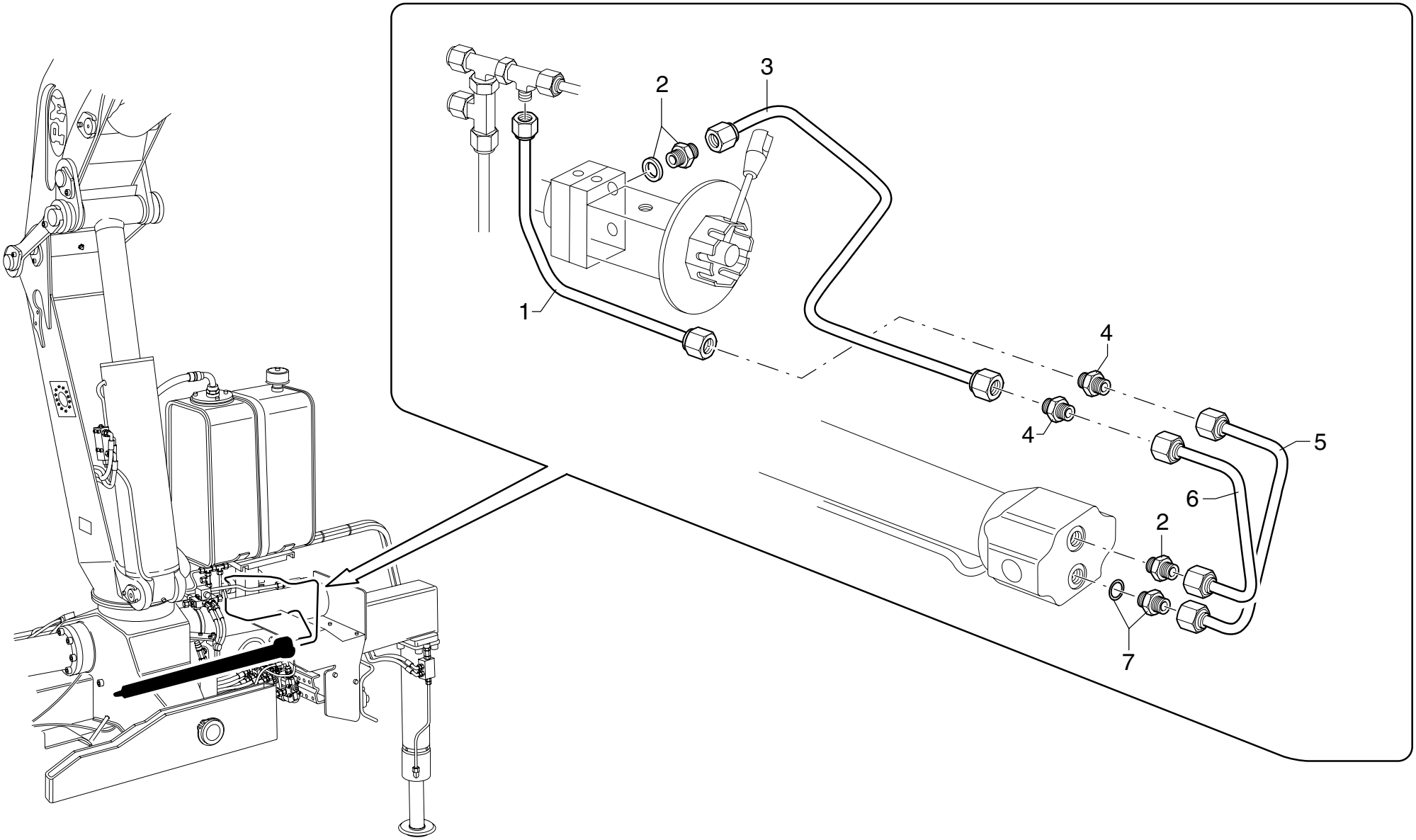

POS.	N° CODICE	Q.	DESCRIZIONE	DESIGNATION	BENENNUNG	DESCRIPTION	DENOMINACIONES
1	492856	1	TUBO IN FERRO	TUYAU EN FER	EISEN-ROHR	IRON PIPE	TUBO DE HIERRO
2	409610	2	RACCORDO	RACCORD	FITTING	FITTING	RACOR
3	492852	1	TUBO IN FERRO	TUYAU EN FER	EISEN-ROHR	IRON PIPE	TUBO DE HIERRO
4	409930	2	RACCORDO	RACCORD	FITTING	FITTING	RACOR
5	492866	1	TUBO IN FERRO	TUYAU EN FER	EISEN-ROHR	IRON PIPE	TUBO DE HIERRO
6	492915	1	TUBO IN FERRO	TUYAU EN FER	EISEN-ROHR	IRON PIPE	TUBO DE HIERRO
7	495439	1	VALVOLA	SOUPAPE	VENTIL	VALVE	VALVULA

COMANDO MARTINETTO SFILO BRACCI STAB. STANDARD

** Commande vérin extension bras stabiliz. standard*
** Standard outrigger boom extension cylinder control*
** Standard Steuerung Stützarmeausziehenzylinder*
** Latiguillos cil. extension brazos estabiliz. standard*

TAV. GK.06.01 2/2

matr. G.A65.0001

PM
SERIE 35 S
SERIE 40 SP

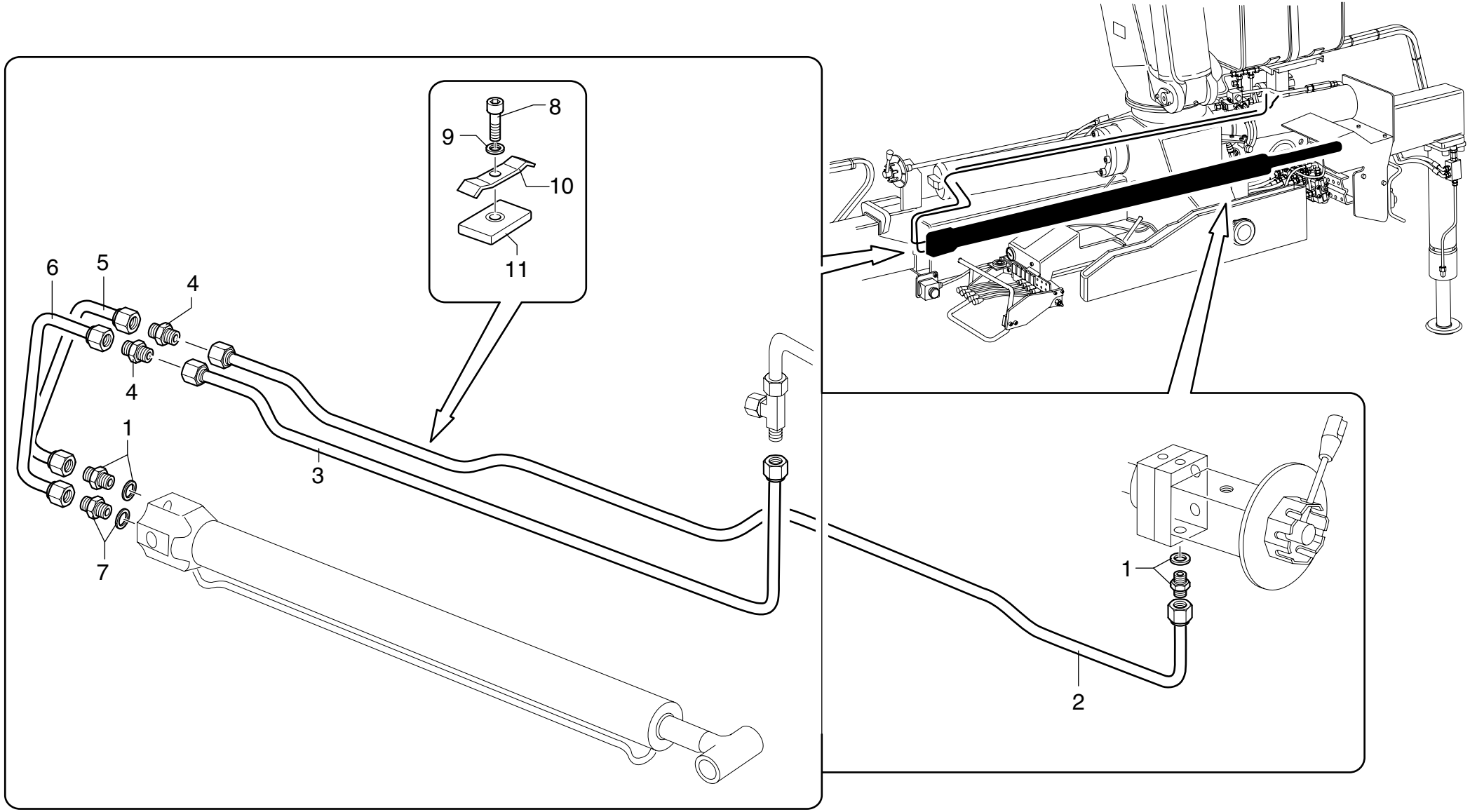

POS.	N° CODICE	Q.	DESCRIZIONE	DESIGNATION	BENENNUNG	DESCRIPTION	DENOMINACIONES
1	409610	2	RACCORDO	RACCORD	FITTING	FITTING	RACOR
2	492854	1	TUBO IN FERRO	TUYAU EN FER	EISEN-ROHR	IRON PIPE	TUBO DE HIERRO
3	492860	1	TUBO IN FERRO	TUYAU EN FER	EISEN-ROHR	IRON PIPE	TUBO DE HIERRO
4	409930	2	RACCORDO	RACCORD	FITTING	FITTING	RACOR
5	492915	1	TUBO IN FERRO	TUYAU EN FER	EISEN-ROHR	IRON PIPE	TUBO DE HIERRO
6	492866	1	TUBO IN FERRO	TUYAU EN FER	EISEN-ROHR	IRON PIPE	TUBO DE HIERRO
7	495439	1	VALVOLA	SOUPAPE	VENTIL	VALVE	VALVULA
8	497130	1	VITE TCEI M8X16 UNI 5931 8.8	VIS	SCHRAUBE	SCREW	TORNILLO
9	417025	1	RONDELLA SCHNORR S8 ZN	RONDELLE	SCHEIBE	WASHER	ARANDELA
10	353099	1	MORSETTO	ARRETOIR	KLEMME	FASTENING UNIT	CONEXION
11	262170	1	SPESSORE	CALE D'EPAISSEUR	BEILAGE	SHIM	ESPESOR

COMANDO MARTINETTO SFILO BRACCI STAB. DX EXTRALARGO

** Commande vérin extension bras stabilizateur extra-large (droit)*
** Extrabreite Steuerung Stützarmeausziehenzylinder (rechts)*
** Extra-large outrigger boom extension cylinder control (rh)*
** Mando cilindro extension brazos estabilizador extra-ancho (derecho)*

TAV. GK.06.02 1/3

matr. G.A65.0001

PM
SERIE 35 S
SERIE 40 SP

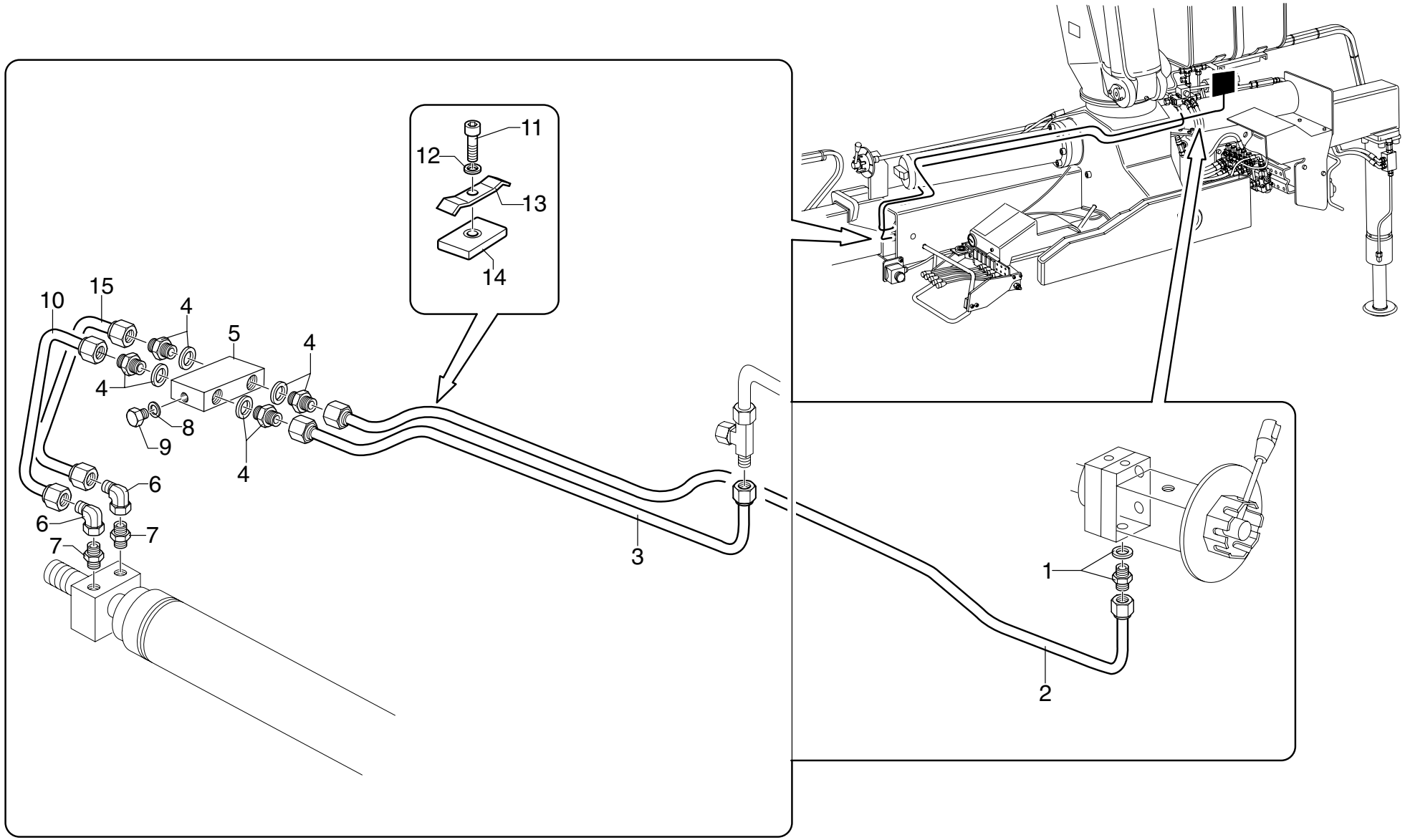

POS.	N° CODICE	Q.	DESCRIZIONE	DESIGNATION	BENENNUNG	DESCRIPTION	DENOMINACIONES
1	409610	1	RACCORDO	RACCORD	FITTING	FITTING	RACOR
2	492854	1	TUBO IN FERRO	TUYAU EN FER	EISEN-ROHR	IRON PIPE	TUBO DE HIERRO
3	492860	1	TUBO IN FERRO	TUYAU EN FER	EISEN-ROHR	IRON PIPE	TUBO DE HIERRO
4	409632	4	RACCORDO	RACCORD	FITTING	FITTING	RACOR
5	495394	1	VALVOLA	SOUPAPE	VENTIL	VALVE	VALVULA
6	409633	2	RACCORDO	RACCORD	FITTING	FITTING	RACOR
7	409634	2	RACCORDO	RACCORD	FITTING	FITTING	RACOR
8	417096	2	RONDELLA DOWTY B S PP45-B	RONDELLE	SCHEIBE	WASHER	ARANDELA
9	471026	2	TAPPO	BOUCHON	VERSCHLUSS	CAP	TAPON
10	493018	1	TUBO IN FERRO	TUYAU EN FER	EISEN-ROHR	IRON PIPE	TUBO DE HIERRO
11	497130	1	VITE TCEI M8X16 UNI 5931 8.8	VIS	SCHRAUBE	SCREW	TORNILLO
12	417025	1	RONDELLA SCHNORR S8 ZN	RONDELLE	SCHEIBE	WASHER	ARANDELA
13	353099	1	MORSETTO	ARRETOIR	KLEMME	FASTENING UNIT	CONEXION
14	262110	1	SPESSORE	CALE D'EPAISSEUR	BEILAGE	SHIM	ESPESOR
15	493017	1	TUBO IN FERRO	TUYAU EN FER	EISEN-ROHR	IRON PIPE	TUBO DE HIERRO

COMANDO MARTINETTO SFILO BRACCI STAB. SX EXTRALARGO

** Commande vérin extension bras stabilizateur extra-large (gauche)*
** Extrabreite Steuerung Stützarmeausziehenzylinder (links)*
** Extra-large outrigger boom extension cylinder control (lh)*
** Mando cilindro extension brazos estabilizador extra-ancho (izquierdo)*

TAV. GK.06.02 2/3

matr. G.A65.0001

PM
SERIE 35 S
SERIE 40 SP

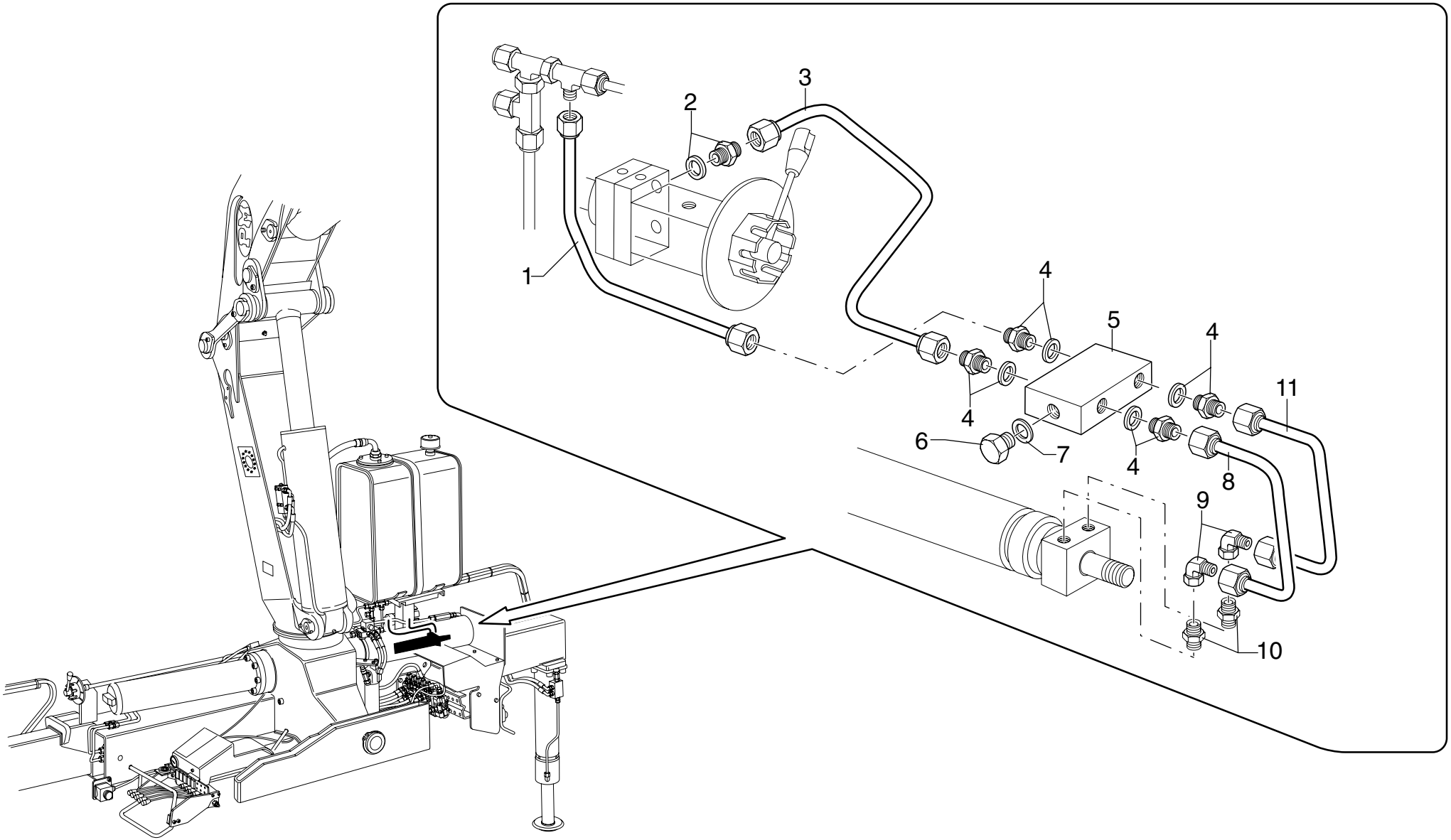

POS.	N° CODICE	Q.	DESCRIZIONE	DESIGNATION	BENENNUNG	DESCRIPTION	DENOMINACIONES
1	492856	1	TUBO IN FERRO	TUYAU EN FER	EISEN-ROHR	IRON PIPE	TUBO DE HIERRO
2	409610	1	RACCORDO	RACCORD	FITTING	FITTING	RACOR
3	492852	1	TUBO IN FERRO	TUYAU EN FER	EISEN-ROHR	IRON PIPE	TUBO DE HIERRO
4	409632	4	RACCORDO	RACCORD	FITTING	FITTING	RACOR
5	495394	1	VALVOLA	SOUPAPE	VENTIL	VALVE	VALVULA
6	471026	2	TAPPO	BOUCHON	VERSCHLUSS	CAP	TAPON
7	417092	2	RONDELLA DOWTY BONDED SEAL PP45-D	RONDELLE	SCHEIBE	WASHER	ARANDELA
8	493017	1	TUBO IN FERRO	TUYAU EN FER	EISEN-ROHR	IRON PIPE	TUBO DE HIERRO
9	409633	2	RACCORDO	RACCORD	FITTING	FITTING	RACOR
10	409634	2	RACCORDO	RACCORD	FITTING	FITTING	RACOR
11	493018	1	TUBO IN FERRO	TUYAU EN FER	EISEN-ROHR	IRON PIPE	TUBO DE HIERRO

COMANDO MARTINETTO SFILO BRACCI STAB. SX EXTRALARGO

** Commande vérin extension bras stabilizateur extra-large (gauche)*
** Extrabreite Steuerung Stützarmeausziehenzylinder (links)*
** Extra-large outrigger boom extension cylinder control (lh)*
** Mando cilindro extension brazos estabilizador extra-ancho (izquierdo)*

TAV. GK.06.02 3/3

matr. G.A65.0001

PM
SERIE 35 S
SERIE 40 SP

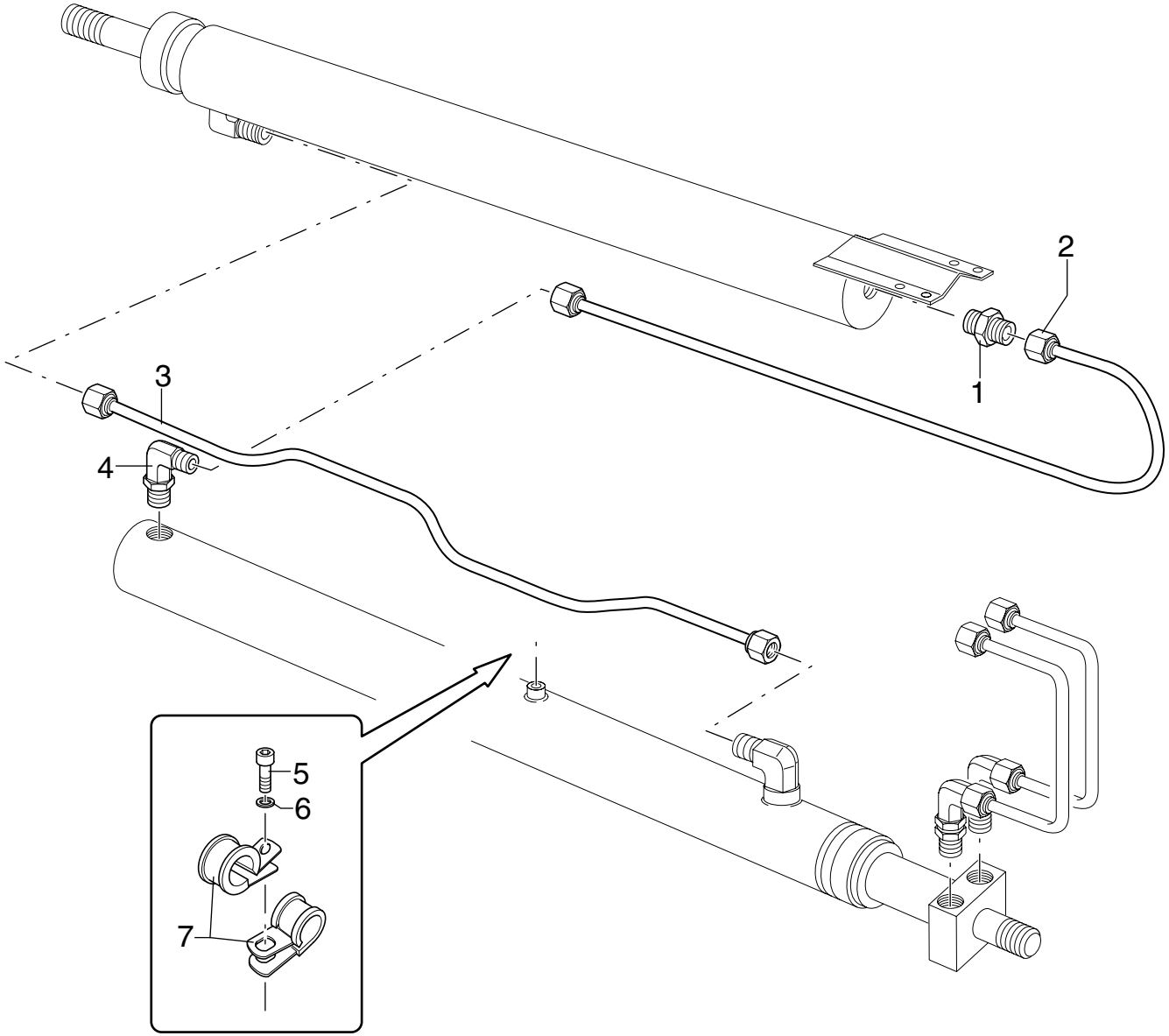

UNISTUDIO - Modena

POS.	N° CODICE	Q.	DESCRIZIONE	DESIGNATION	BENENNUNG	DESCRIPTION	DENOMINACIONES
1	409610	1	RACCORDO	RACCORD	FITTING	FITTING	RACOR
2	493019	1	TUBO IN FERRO	TUYAU EN FER	EISEN-ROHR	IRON PIPE	TUBO DE HIERRO
3	493020	1	TUBO IN FERRO	TUYAU EN FER	EISEN-ROHR	IRON PIPE	TUBO DE HIERRO
4	409601	1	RACCORDO	RACCORD	FITTING	FITTING	RACOR
5	497110	1	VITE	VIS	SCHRAUBE	SCREW	TORNILLO
6	417003	1	RONDELLA 6,4X12,5 UNI 6592	RONDELLE	SCHEIBE	WASHER	ARANDELA
7	353058	2	MORSETTO	ARRETOIR	KLEMME	FASTENING UNIT	CONEXION

COMANDO MARTINETTO SFILO BRACCI STAB. STANDARD CON DISTRIBUTORI

** Commande vérin extension bras stabilizateur standard - avec distributeurs*
** Standard Steuerung Stützarmeausziehenzylinder - mit ventile*
** Standard outrigger boom extension cylinder control - with control valve*
** Latiguillos cilindro extension brazos estabilizador standard - con distribuidores*

TAV. GK.06.03 1/2

matr. G.A65.0001

PM
SERIE 35 S
SERIE 40 SP

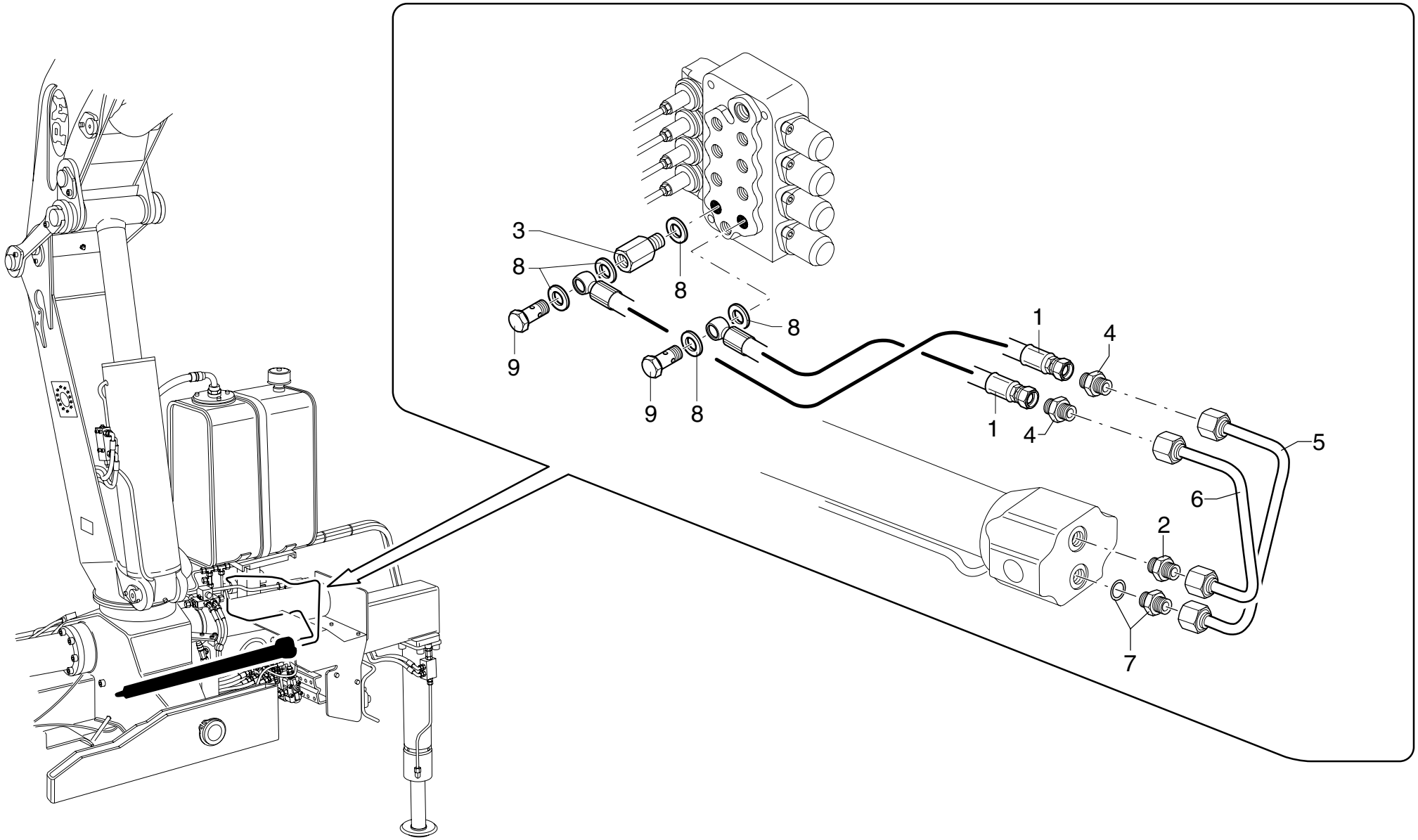

POS.	N° CODICE	Q.	DESCRIZIONE	DESIGNATION	BENENNUNG	DESCRIPTION	DENOMINACIONES
1	482143	2	TUBO IN GOMMA	TUYAU FLEX.	SCHLAUCH	HOSE	LATIGUILLO
2	409610	1	RACCORDO	RACCORD	FITTING	FITTING	RACOR
3	164123	1	COLONNETTA	COLONNETTE	SCHRAUBBOLZEN	STUD	RACORD
4	409930	2	RACCORDO	RACCORD	FITTING	FITTING	RACOR
5	492866	1	TUBO IN FERRO	TUYAU EN FER	EISEN-ROHR	IRON PIPE	TUBO DE HIERRO
6	492915	1	TUBO IN FERRO	TUYAU EN FER	EISEN-ROHR	IRON PIPE	TUBO DE HIERRO
7	495439	1	VALVOLA	SOUPAPE	VENTIL	VALVE	VALVULA
8	417094	5	RONDELLA DOWTY BONDED SEAL PP45-C	RONDELLE	SCHEIBE	WASHER	ARANDELA
9	133004	2	RACCORDO	RACCORD	FITTING	FITTING	RACOR

COMANDO MARTINETTO SFILO BRACCI STAB. STANDARD CON DISTRIBUTORI

** Commande vérin extension bras stabilizateur standard - avec distributeurs*
** Standard Steuerung Stützarmeausziehenzylinder - mit ventile*
** Standard outrigger boom extension cylinder control - with control valve*
** Latiguillos cilindro extension brazos estabilizador standard - con distribuidores*

TAV. GK.06.03 2/2

matr. G.A65.0001

PM
SERIE 35 S
SERIE 40 SP

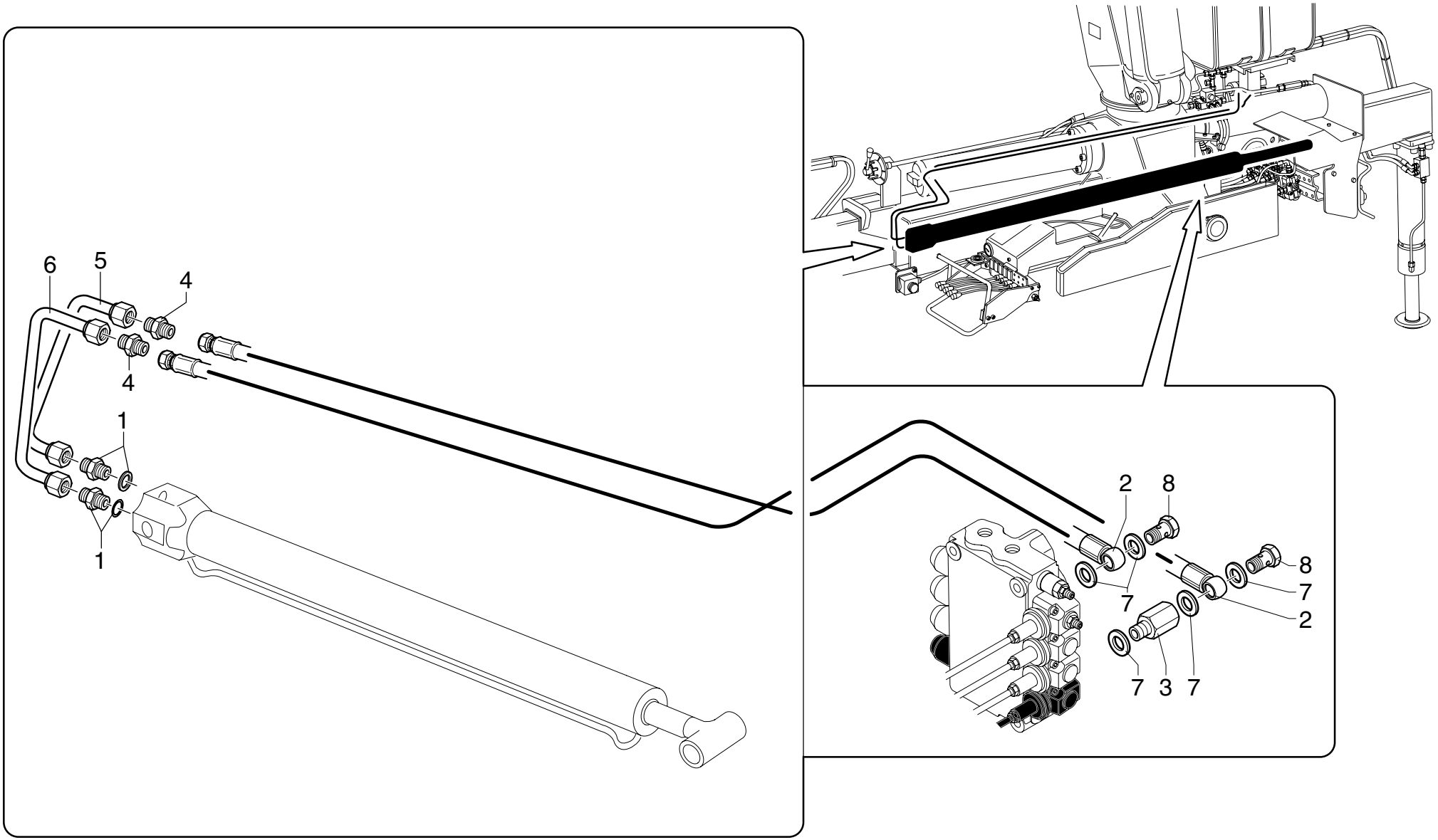

POS.	N° CODICE	Q.	DESCRIZIONE	DESIGNATION	BENENNUNG	DESCRIPTION	DENOMINACIONES
1	409610	2	RACCORDO	RACCORD	FITTING	FITTING	RACOR
2	482144	2	TUBO IN GOMMA	TUYAU FLEX.	SCHLAUCH	HOSE	LATIGUILLO
3	164123	1	COLONNETTA	COLONNETTE	SCHRAUBBOLZEN	STUD	RACORD
4	409930	2	RACCORDO	RACCORD	FITTING	FITTING	RACOR
5	492915	1	TUBO IN FERRO	TUYAU EN FER	EISEN-ROHR	IRON PIPE	TUBO DE HIERRO
6	492866	1	TUBO IN FERRO	TUYAU EN FER	EISEN-ROHR	IRON PIPE	TUBO DE HIERRO
7	417094	5	RONDELLA DOWTY BONDED SEAL PP45-C	RONDELLE	SCHEIBE	WASHER	ARANDELA
8	133004	2	RACCORDO	RACCORD	FITTING	FITTING	RACOR

COMANDO MARTINETTO SFILO BRACCI STAB. DX EXTRALARGO CON DISTRIBUTORI

** Commande vérin extension bras stabilizateur extra-large (droit) - avec distrib.*
** Extrabreite Steuerung Stützarmeausziehenzylinder (rechts) - mit ventile*
** Extra-large outrigger boom extension cylinder control (rh) - with control valve*
** Mando cilindro extension brazos estabilizador extra-ancho (derecho)- con distrib.*

TAV. GK.06.04 1/3

matr. G.A65.0001

PM
SERIE 35 S
SERIE 40 SP

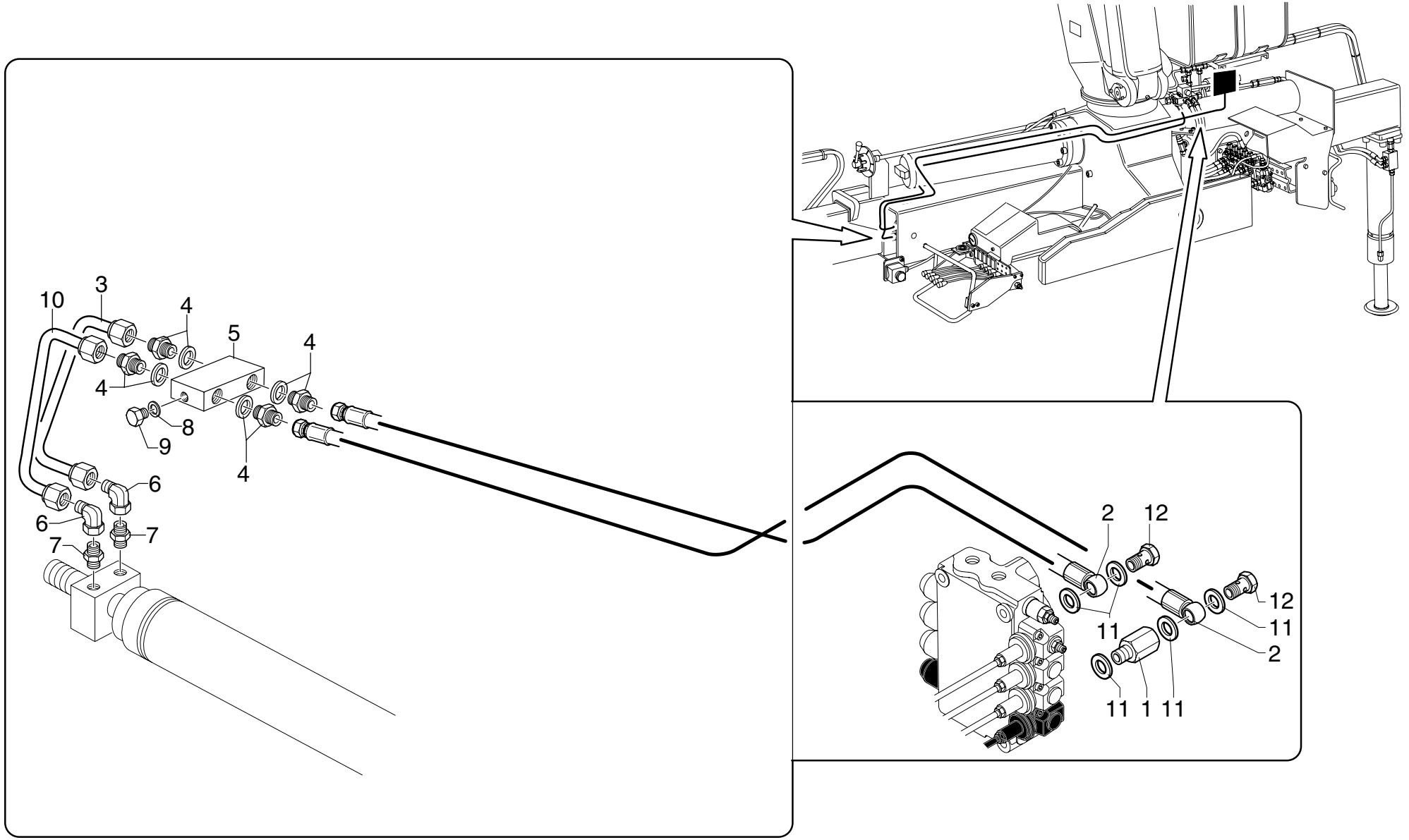

POS.	N° CODICE	Q.	DESCRIZIONE	DESIGNATION	BENENNUNG	DESCRIPTION	DENOMINACIONES
1	164123	1	COLONNETTA	COLONNETTE	SCHRAUBBOLZEN	STUD	RACORD
2	482144	2	TUBO IN GOMMA	TUYAU FLEX.	SCHLAUCH	HOSE	LATIGUI
3	493017	1	TUBO IN FERRO	TUYAU EN FER	EISEN-ROHR	IRON PIPE	TUBO DE HIERRO
4	409632	4	RACCORDO	RACCORD	FITTING	FITTING	RACOR
5	495394	1	VALVOLA	SOUPAPE	VENTIL	VALVE	VALVULA
6	409633	2	RACCORDO	RACCORD	FITTING	FITTING	RACOR
7	409634	2	RACCORDO	RACCORD	FITTING	FITTING	RACOR
8	417096	2	RONDELLA DOWTY B S PP45-B	RONDELLE	SCHEIBE	WASHER	ARANDELA
9	471026	2	TAPPO	BOUCHON	VERSCHLUSS	CAP	TAPON
10	493018	1	TUBO IN FERRO	TUYAU EN FER	EISEN-ROHR	IRON PIPE	TUBO DE HIERRO
7	417094	5	RONDELLA DOWTY BONDED SEAL PP45-C	RONDELLE	SCHEIBE	WASHER	ARANDELA
8	133004	2	RACCORDO	RACCORD	FITTING	FITTING	RACOR

COMANDO MARTINETTO SFILO BRACCI STAB. SX EXTRALARGO CON DISTRIBUTORI

** Commande vérin extension bras stabilizateur extra-large (gauche) - avec distrib.*
** Extrabreite Steuerung Stützarmeausziehenzylinder (links) - mit ventile*
** Extra-large outrigger boom extension cylinder control (lh) - with control valve*
** Mando cilindro extension brazos estabilizador extra-ancho (izquierdo) - con distrib.*

TAV. GK.06.04 2/3

matr. G.A65.0001

PM
SERIE 35 S
SERIE 40 SP

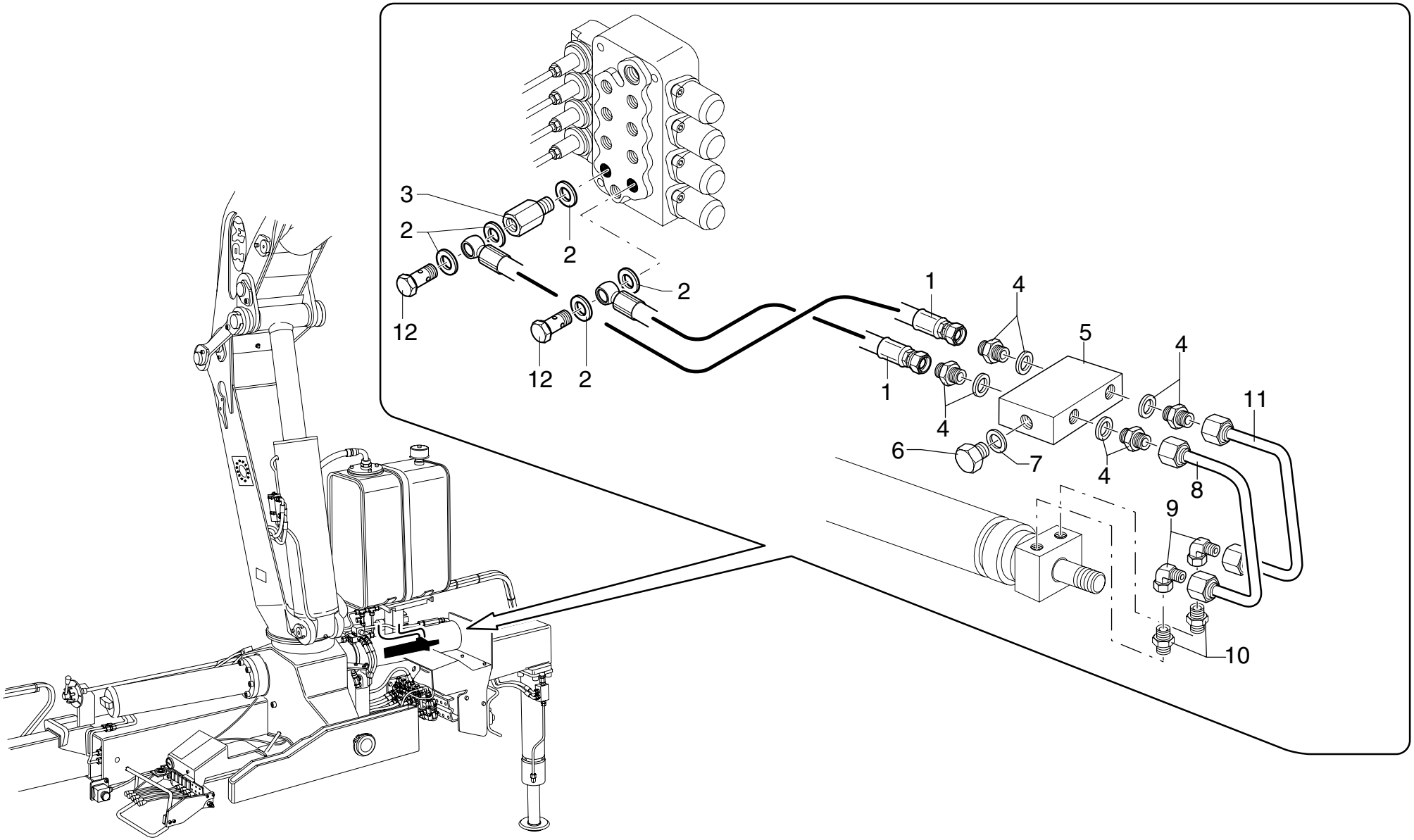

UNISTUDIO - Modena

POS.	N° CODICE	Q.	DESCRIZIONE	DESIGNATION	BENENNUNG	DESCRIPTION	DENOMINACIONES
1	482143	2	TUBO IN GOMMA	TUYAU FLEX.	SCHLAUCH	HOSE	LATIGUILLO
2	417094	5	RONDELLA DOWTY BONDED SEAL PP45-C	RONDELLE	SCHEIBE	WASHER	ARANDELA
3	164123	1	COLONNETTA	COLONNETTE	SCHRAUBBOLZEN	STUD	RACORD
4	409632	4	RACCORDO	RACCORD	FITTING	FITTING	RACOR
5	495394	1	VALVOLA	SOUPAPE	VENTIL	VALVE	VALVULA
6	471026	2	TAPPO	BOUCHON	VERSCHLUSS	CAP	TAPON
7	417092	2	RONDELLA DOWTY BONDED SEAL PP45-D	RONDELLE	SCHEIBE	WASHER	ARANDELA
8	493017	1	TUBO IN FERRO	TUYAU EN FER	EISEN-ROHR	IRON PIPE	TUBO DE HIERRO
9	409633	2	RACCORDO	RACCORD	FITTING	FITTING	RACOR
10	409634	2	RACCORDO	RACCORD	FITTING	FITTING	RACOR
11	493018	1	TUBO IN FERRO	TUYAU EN FER	EISEN-ROHR	IRON PIPE	TUBO DE HIERRO
12	133004	2	RACCORDO	RACCORD	FITTING	FITTING	RACOR

COMANDO MARTINETTO SFILO BRACCI STAB. SX EXTRALARGO CON DISTRIBUTORI

** Commande vérin extension bras stabilizateur extra-large (gauche) - avec distrib.*
** Extrabreite Steuerung Stützarmeausziehenzylinder (links) - mit ventile*
** Extra-large outrigger boom extension cylinder control (lh) - with control valve*
** Mando cilindro extension brazos estabilizador extra-ancho (izquierdo) - con distrib.*

TAV. GK.06.04 3/3

matr. G.A65.0001

PM
SERIE 35 S
SERIE 40 SP

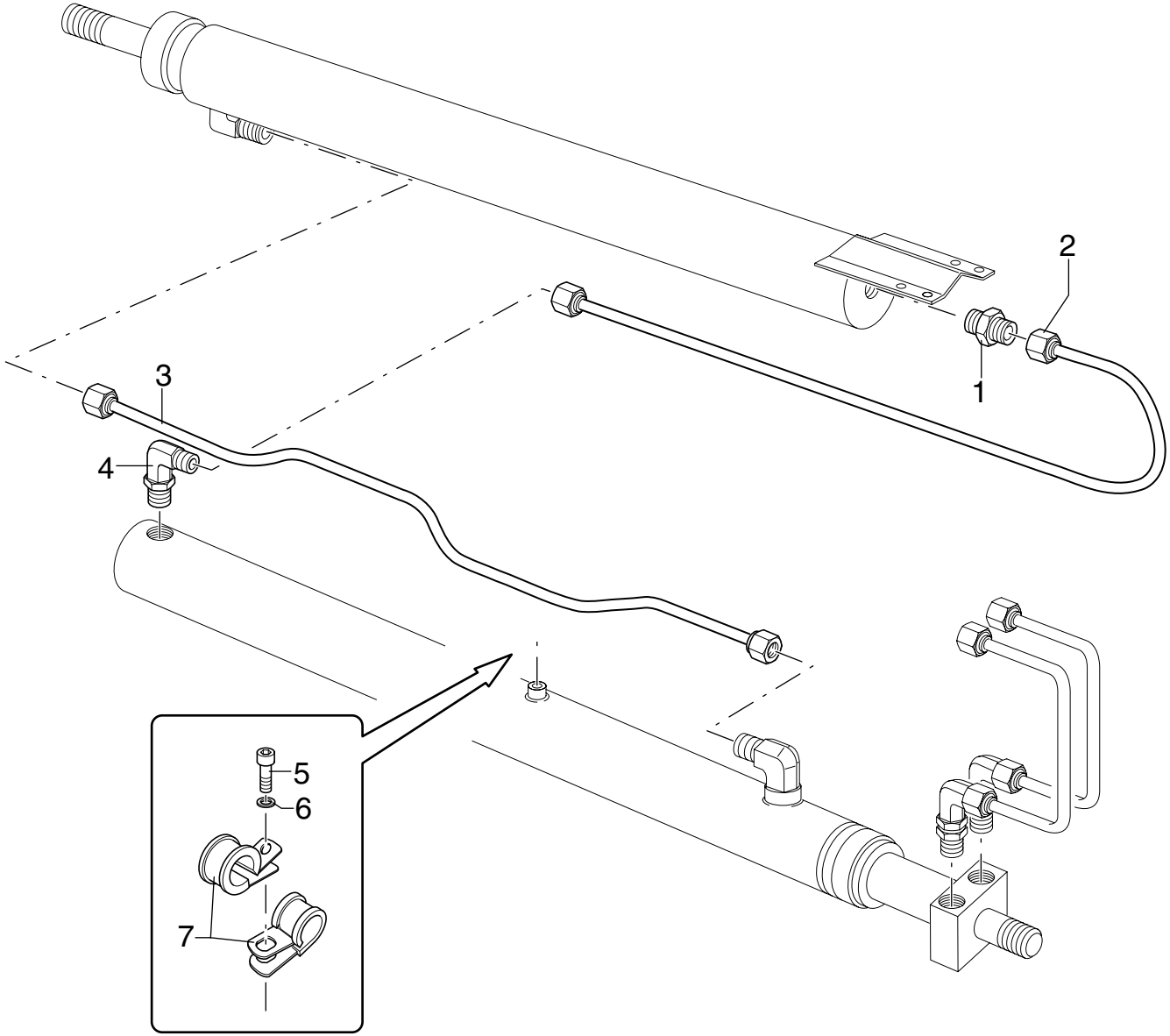

POS.	N° CODICE	Q.	DESCRIZIONE	DESIGNATION	BENENNUNG	DESCRIPTION	DENOMINACIONES
1	409610	1	RACCORDO	RACCORD	FITTING	FITTING	RACOR
2	493019	1	TUBO IN FERRO	TUYAU EN FER	EISEN-ROHR	IRON PIPE	TUBO DE HIERRO
3	493020	1	TUBO IN FERRO	TUYAU EN FER	EISEN-ROHR	IRON PIPE	TUBO DE HIERRO
4	409601	1	RACCORDO	RACCORD	FITTING	FITTING	RACOR
5	497110	1	VITE	VIS	SCHRAUBE	SCREW	TORNILLO
6	417003	1	RONDELLA 6,4X12,5 UNI 6592	RONDELLE	SCHEIBE	WASHER	ARANDELA
7	353058	2	MORSETTO	ARRETOIR	KLEMME	FASTENING UNIT	CONEXION

COMPL. COMANDO MARTINETTO SFILO 1° E 2° BRACCIO IDRAULICO

** Compl. commande vérin extension premier et 2ème bras hydraulique*
** Ergänzung Ausziehzylindersteuerung 1. und 2. Hydraulischearm*
** Completion of the 1st and 2nd hydraulic arm extension cylinder control*
** Complet. mando cilindro de extensiòn primero y secundo brazo hidráulico*

TAV. GL.01.01

matr. G.A65.0001

PM 35022
23-24 S LC
PM 40022
23-24 SP LC

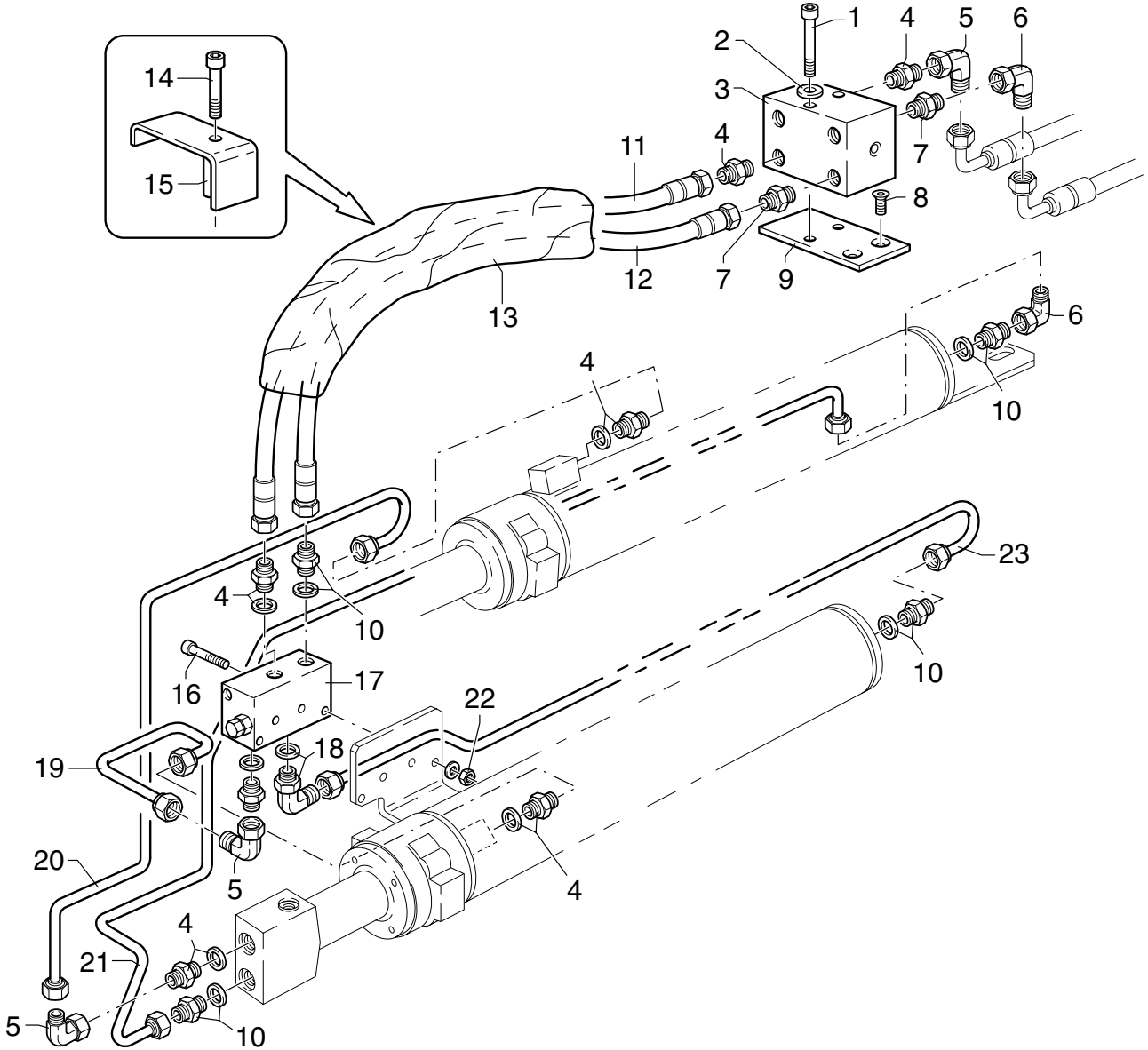

UNISTUDIO - Modena

POS.	N° CODICE	Q.	DESCRIZIONE	DESIGNATION	BENENNUNG	DESCRIPTION	DENOMINACIONES
1	498071	2	VITE TCEI M8X100 UNI 5931 8.8	VIS	SCHRAUBE	SCREW	TORNILLO
2	417025	2	RONDELLA SCHNORR S8 ZN	RONDELLE	SCHEIBE	WASHER	ARANDELA
3	147117	1	CARCASSA	CARCASSE	GEHAUSE	CASING	CARCASA
4	409586	7	RACCORDO	RACCORD	FITTING	FITTING	RACOR
5	409636	3	RACCORDO	RACCORD	FITTING	FITTING	RACOR
6	409750	2	RACCORDO	RACCORD	FITTING	FITTING	RACOR
7	409637	2	RACCORDO	RACCORD	FITTING	FITTING	RACOR
8	497249	2	VITE TSPEI M8X20 UNI 5933 10.9	VIS	SCHRAUBE	SCREW	TORNILLO
9	466364	1	SUPPORTO	SUPPORT	TRAEGER	SUPPORT	SOPORTE
10	409638	4	RACCORDO	RACCORD	FITTING	FITTING	RACOR
11	486796	1	TUBO IN GOMMA	TUYAU FLEX.	SCHLAUCH	HOSE	LATIGUILLO
12	486797	1	TUBO IN GOMMA	TUYAU FLEX.	SCHLAUCH	HOSE	LATIGUILLO
13	276051	1	GUAINA	GAINE	MANTEL	SHEATH	MANGERA
14	497139	1	VITE TCEI M8X60 UNI 5931 8.8	VIS	SCHRAUBE	SCREW	TORNILLO
15	466350	1	SUPPORTO	SUPPORT	TRAEGER	SUPPORT	SOPORTE
16	498038	2	VITE TCEI M8X65 UNI 5931 8.8	VIS	SCHRAUBE	SCREW	TORNILLO
17	495473	1	VALVOLA	SOUPAPE	VENTIL	VALVE	VALVULA
18	409721	1	RACCORDO	RACCORD	FITTING	FITTING	RACOR
19	493060	1	TUBO IN FERRO	TUYAU EN FER	EISEN-ROHR	IRON PIPE	TUBO DE HIERRO
20	493062	1	TUBO IN FERRO	TUYAU EN FER	EISEN-ROHR	IRON PIPE	TUBO DE HIERRO
21	493061	1	TUBO IN FERRO	TUYAU EN FER	EISEN-ROHR	IRON PIPE	TUBO DE HIERRO
22	191090	2	DADO M8 UNI 7473	ECROU	MUTTER	NUT	TUERCA
23	493059	1	TUBO IN FERRO	TUYAU EN FER	EISEN-ROHR	IRON PIPE	TUBO DE HIERRO

COMPL. COMANDO MARTINETTO SFILO 1° E 2° BRACCIO IDRAULICO

** Compl. commande vérin extension premier et 2ème bras hydraulique*
** Ergänzung Ausziehzylindersteuerung 1. und 2. Hydraulischearm*
** Completion of the 1st and 2nd hydraulic arm extension cylinder control*
** Complet. mando cilindro de extensiòn primero y secundo brazo hidráulico*

TAV. GL.01.02

matr. G.A65.0001

PM 35025
26-27 S LC
PM 40025
26-27 SP LC

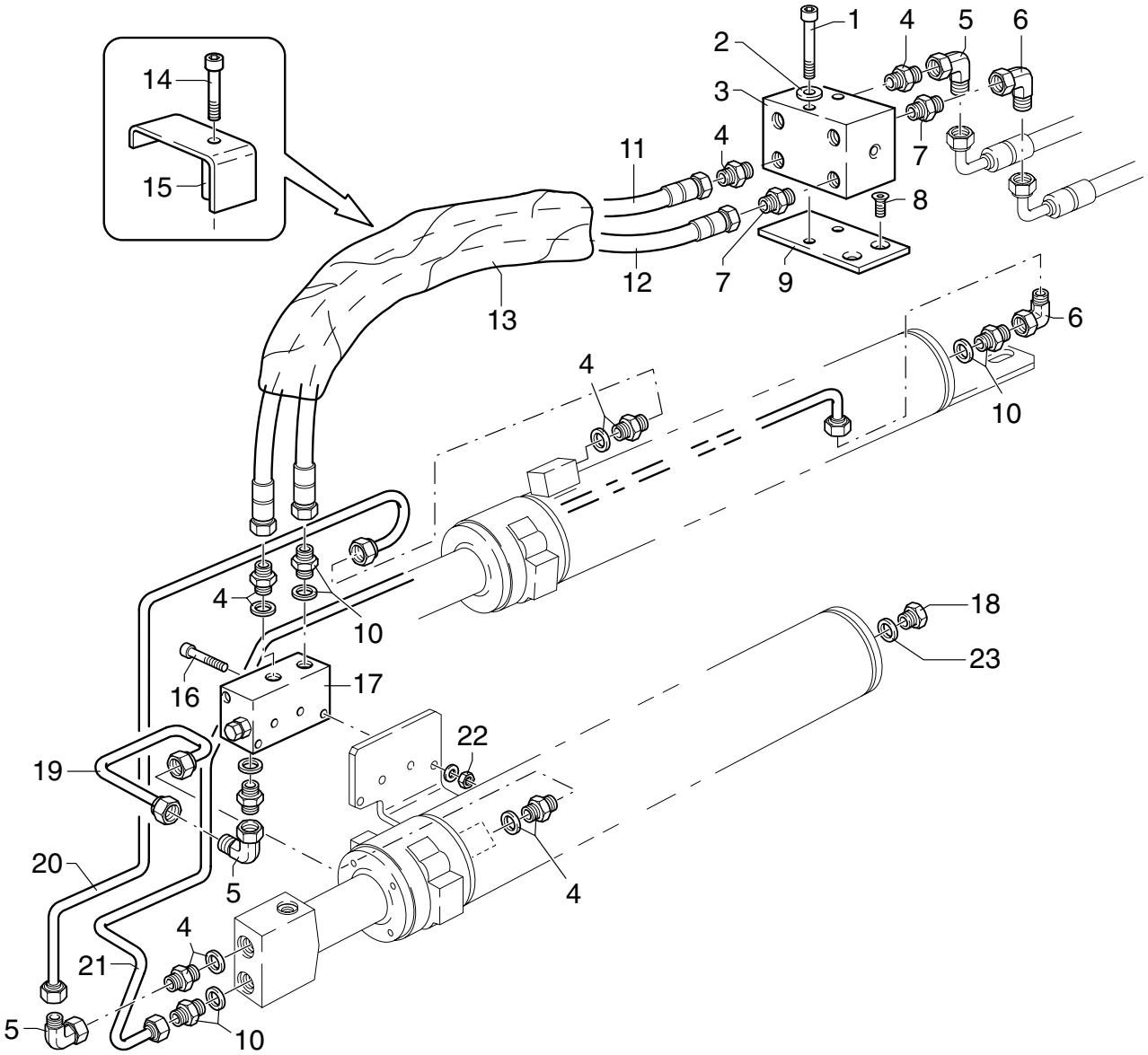

UNISTUDIO - Modena

POS.	N° CODICE	Q.	DESCRIZIONE	DESIGNATION	BENENNUNG	DESCRIPTION	DENOMINACIONES
1	498071	2	VITE TCEI M8X100 UNI 5931 8.8	VIS	SCHRAUBE	SCREW	TORNILLO
2	417025	2	RONDELLA SCHNORR S8 ZN	RONDELLE	SCHEIBE	WASHER	ARANDELA
3	147117	1	CARCASSA	CARCASSE	GEHAUSE	CASING	CARCASA
4	409586	7	RACCORDO	RACCORD	FITTING	FITTING	RACOR
5	409636	3	RACCORDO	RACCORD	FITTING	FITTING	RACOR
6	409570	2	RACCORDO	RACCORD	FITTING	FITTING	RACOR
7	409637	2	RACCORDO	RACCORD	FITTING	FITTING	RACOR
8	497249	2	VITE TSPEI M8X20 UNI 5933 10.9	VIS	SCHRAUBE	SCREW	TORNILLO
9	466364	1	SUPPORTO	SUPPORT	TRAEGER	SUPPORT	SOPORTE
10	409638	3	RACCORDO	RACCORD	FITTING	FITTING	RACOR
11	486796	1	TUBO IN GOMMA	TUYAU FLEX.	SCHLAUCH	HOSE	LATIGUILLO
12	486797	1	TUBO IN GOMMA	TUYAU FLEX.	SCHLAUCH	HOSE	LATIGUILLO
13	276051	1	GUAINA	GAINE	MANTEL	SHEATH	MANGERA
14	497139	1	VITE TCEI M8X60 UNI 5931 8.8	VIS	SCHRAUBE	SCREW	TORNILLO
15	466350	1	SUPPORTO	SUPPORT	TRAEGER	SUPPORT	SOPORTE
16	498038	2	VITE TCEI M8X65 UNI 5931 8.8	VIS	SCHRAUBE	SCREW	TORNILLO
17	495475	1	VALVOLA	SOUPAPE	VENTIL	VALVE	VALVULA
18	471026	1	TAPPO	BOUCHON	VERSCHLUSS	CAP	TAPON
19	493067	1	TUBO IN FERRO	TUYAU EN FER	EISEN-ROHR	IRON PIPE	TUBO DE HIERRO
20	493062	1	TUBO IN FERRO	TUYAU EN FER	EISEN-ROHR	IRON PIPE	TUBO DE HIERRO
21	493061	1	TUBO IN FERRO	TUYAU EN FER	EISEN-ROHR	IRON PIPE	TUBO DE HIERRO
22	191090	2	DADO M8 UNI 7473	ECROU	MUTTER	NUT	TUERCA
23	417092	1	RONDELLA	RONDELLE	SCHEIBE	WASHER	ARANDELA

COMPL. COMANDO MARTINETTO SFILO 1° E 2° BRACCIO IDRAULICO

** Compl. commande vérin extension premier et 2ème bras hydraulique*
** Ergänzung Ausziehzylindersteuerung 1. und 2. Hydraulischearm*
** Completion of the 1st and 2nd hydraulic arm extension cylinder control*
** Complet. mando cilindro de extensiòn primero y secundo brazo hidráulico*

TAV. GL.02.01

matr. G.A65.0001

PM 35022
23-24 S
PM 40022
23-24 SP

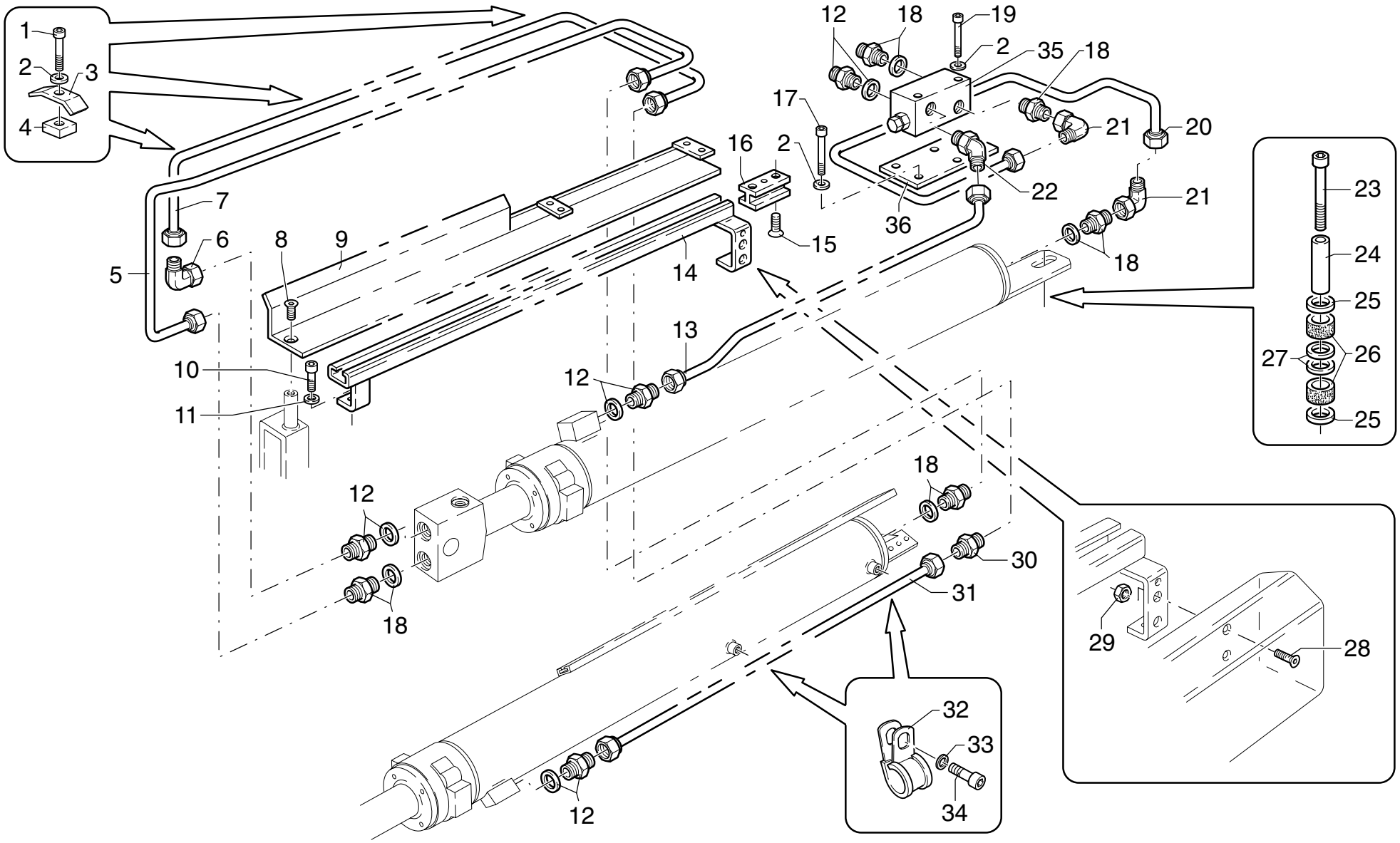

UNISTUDIO - Modena

POS.	N° CODICE	Q.	DESCRIZIONE	DESIGNATION	BENENNUNG	DESCRIPTION	DENOMINACIONES
1	497130	3	VITE TCEI M8X16 UNI 5931 8.8	VIS	SCHRAUBE	SCREW	TORNILLO
2	417025	7	RONDELLA SCHNORR S8 ZN	RONDELLE	SCHEIBE	WASHER	ARANDELA
3	353099	3	MORSETTO	ARRETOIR	KLEMME	FASTENING UNIT	CONEXION
4	262110	3	SPESSORE	CALE D'EPAISSEUR	BEILAGE	SHIM	ESPESOR
5	493037	1	TUBO IN FERRO	TUYAU EN FER	EISEN-ROHR	IRON PIPE	TUBO DE HIERRO
6	409636	1	RACCORDO	RACCORD	FITTING	FITTING	RACOR
7	493039	1	TUBO IN FERRO	TUYAU EN FER	EISEN-ROHR	IRON PIPE	TUBO DE HIERRO
8	497968	1	VITE TSPEI M12X25 UNI 5933 10.9	VIS	SCHRAUBE	SCREW	TORNILLO
9	466340	1	SUPPORTO	SUPPORT	TRAEGER	SUPPORT	SOPORTE
10	497145	2	VITE TCEI M10X25 UNI 5931 8.8	VIS	SCHRAUBE	SCREW	TORNILLO
11	417026	2	RONDELLA SCHNORR S10 DACROMET	RONDELLE	SCHEIBE	WASHER	ARANDELA
12	409586	4	RACCORDO	RACCORD	FITTING	FITTING	RACOR
13	493046	1	TUBO IN FERRO	TUYAU EN FER	EISEN-ROHR	IRON PIPE	TUBO DE HIERRO
14	466341	1	SUPPORTO	SUPPORT	TRAEGER	SUPPORT	SOPORTE
15	497208	3	VITE TCEI M8X25 UNI 5931 8.8	VIS	SCHRAUBE	SCREW	TORNILLO
16	373591	1	PATTINO	PATIN	GLEIPLATTE	SLIDING BLOCK	PATIN
17	497132	2	VITE TCEI M8X25 UNI 5931 8.8	VIS	SCHRAUBE	SCREW	TORNILLO
18	409638	5	RACCORDO	RACCORD	FITTING	FITTING	RACOR
19	497141	2	VITE TCEI M8X80 UNI 5931 8.8	VIS	SCHRAUBE	SCREW	TORNILLO
20	493036	1	TUBO IN FERRO	TUYAU EN FER	EISEN-ROHR	IRON PIPE	TUBO DE HIERRO
21	409750	2	RACCORDO	RACCORD	FITTING	FITTING	RACOR
22	409595	1	RACCORDO	RACCORD	FITTING	FITTING	RACOR
23	497306	1	VITE TE M12X70 UNI 5737 8.8	VIS	SCHRAUBE	SCREW	TORNILLO
24	484059	1	BOCCOLA	DOUILLE	BUCHSE	BUSHING	CASQUILLO
25	417143	2	RONDELLA	RONDELLE	SCHEIBE	WASHER	ARANDELA
26	262010	2	TAMPONE	RESSORT	FEDER	SPRING	RESORTE

COMPL. COMANDO MARTINETTO SFILO 1° E 2° BRACCIO IDRAULICO

** Compl. commande vérin extension premier et 2ème bras hydraulique*
** Ergänzung Ausziehzylindersteuerung 1. und 2. Hydraulischearm*
** Completion of the 1st and 2nd hydraulic arm extension cylinder control*
** Complet. mando cilindro de extensiòn primero y secundo brazo hidráulico*

TAV. GL.02.01

matr. G.A65.0001

PM 35022
23-24 S
PM 40022
23-24 SP

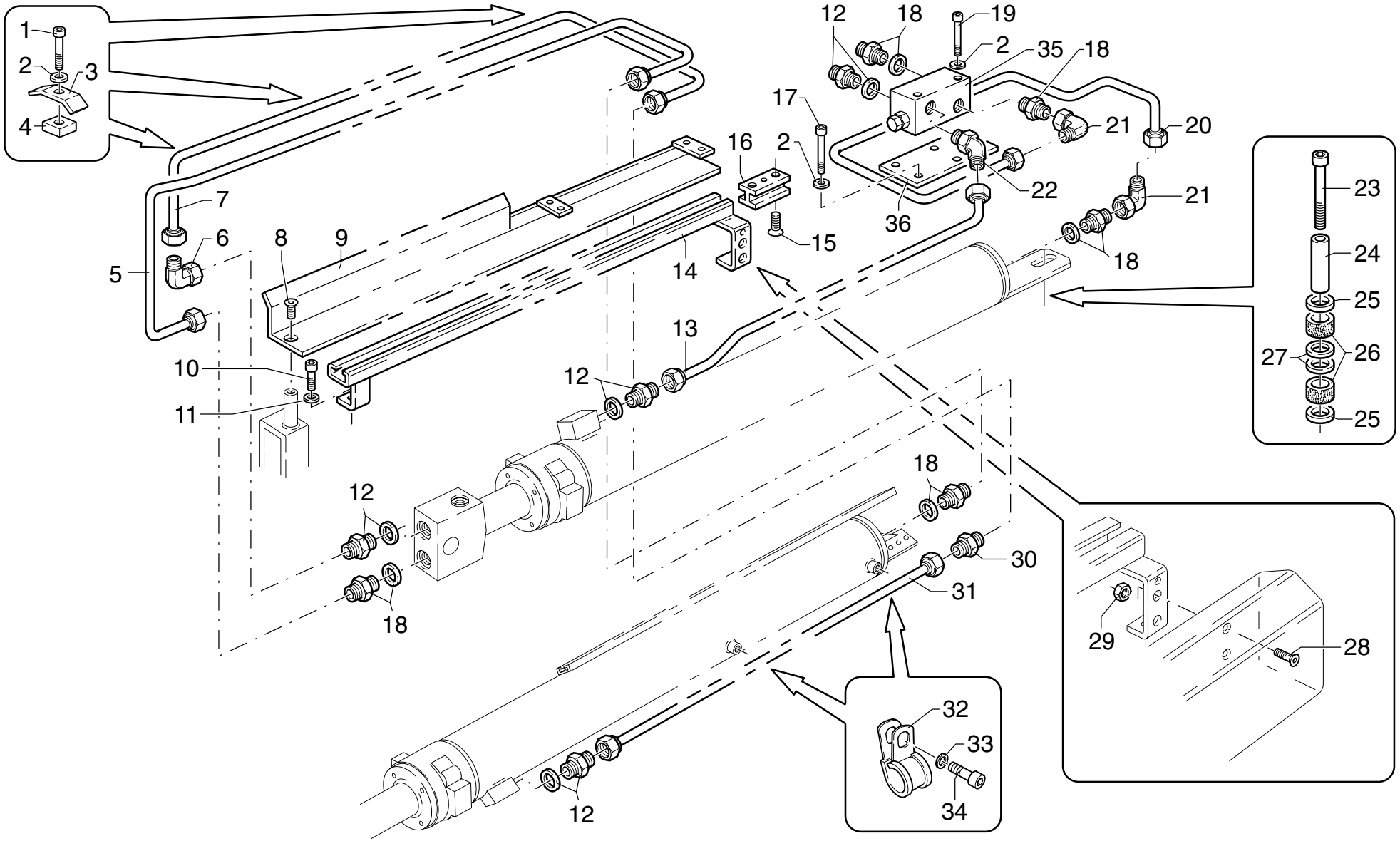

UNISTUDIO - Modena

POS.	N° CODICE	Q.	DESCRIZIONE	DESIGNATION	BENENNUNG	DESCRIPTION	DENOMINACIONES
27	417144	2	RONDELLA	RONDELLE	SCHEIBE	WASHER	ARANDELA
28	498133	3	VITE TSPEI M10X30 UNI 5933 10.9	VIS	SCHRAUBE	SCREW	TORNILLO
29	191092	3	DADO M10 UNI 7473	ECROU	MUTTER	NUT	TUERCA
30	409743	1	RACCORDO	RACCORD	FITTING	FITTING	RACOR
31	493054	1	TUBO IN FERRO	TUYAU EN FER	EISEN-ROHR	IRON PIPE	TUBO DE HIERRO
32	353062	2	MORSETTO	ARRETOIR	KLEMME	FASTENING UNIT	CONEXION
33	417024	2	RONDELLA SCHNORR S6 DACROMET	RONDELLE	SCHEIBE	WASHER	ARANDELA
34	497117	2	VITE TCEI M6X10 UNI 5931 8.8	VIS	SCHRAUBE	SCREW	TORNILLO
35	495473	1	VALVOLA	SOUPAPE	VENTIL	VALVE	VALVULA
36	466342	1	SUPPORTO	SUPPORT	TRAEGER	SUPPORT	SOPORTE

COMPL. COMANDO MARTINETTO SFILO 1° E 2° BRACCIO IDRAULICO

** Compl. commande vérin extension premier et 2ème bras hydraulique*
** Ergänzung Ausziehzylindersteuerung 1. und 2. Hydraulischearm*
** Completion of the 1st and 2nd hydraulic arm extension cylinder control*
** Complet. mando cilindro de extensiòn primero y secundo brazo hidráulico*

TAV. GL.02.02

matr. G.A65.0001

PM 35025
26-27 S
PM 40025
26-27 SP

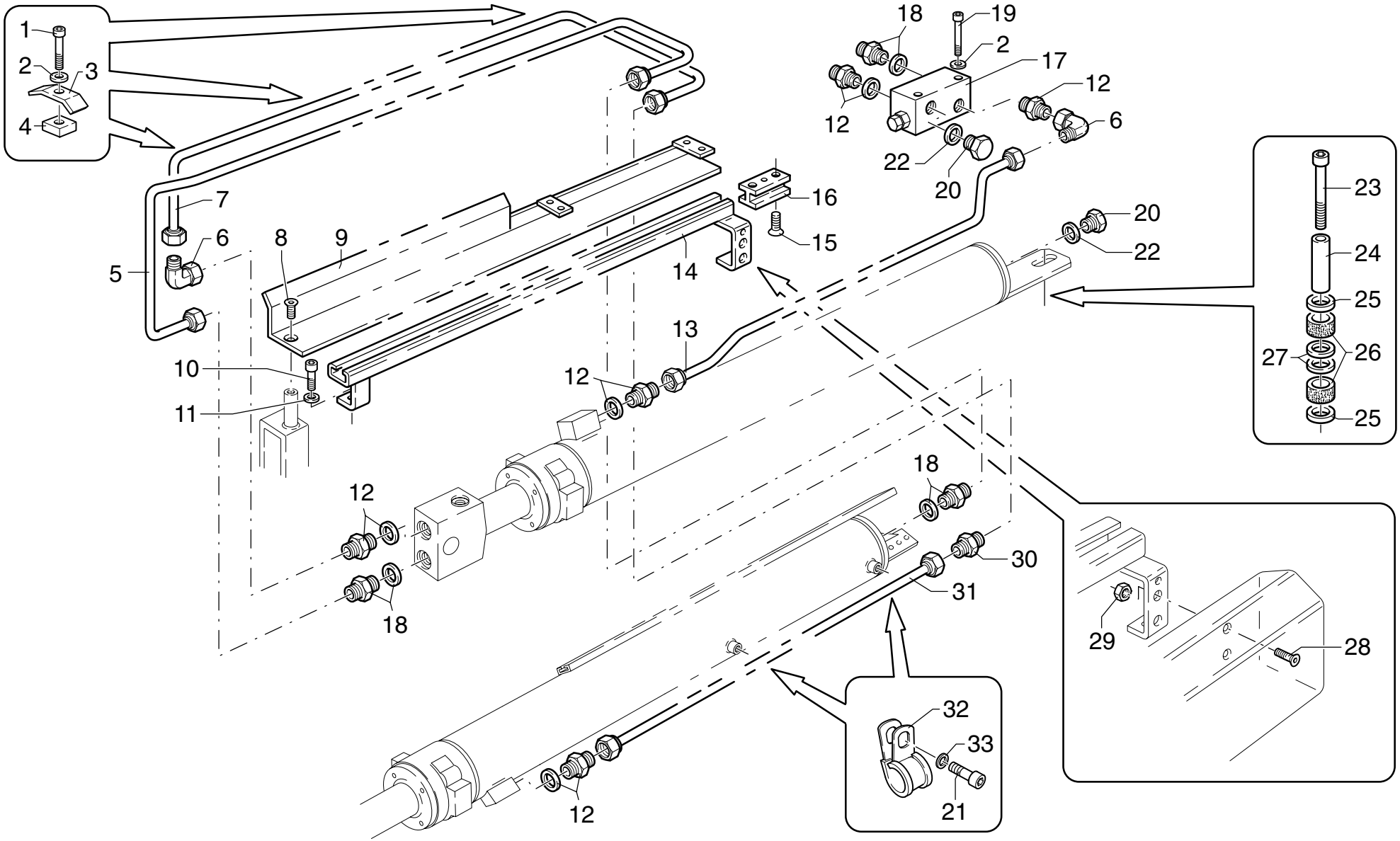

UNISTUDIO - Modena

POS.	N° CODICE	Q.	DESCRIZIONE	DESIGNATION	BENENNUNG	DESCRIPTION	DENOMINACIONES
1	497130	3	VITE TCEI M8X16 UNI 5931 8.8	VIS	SCHRAUBE	SCREW	TORNILLO
2	417025	7	RONDELLA SCHNORR S8 ZN	RONDELLE	SCHEIBE	WASHER	ARANDELA
3	353099	3	MORSETTO	ARRETOIR	KLEMME	FASTENING UNIT	CONEXION
4	262110	3	SPESSORE	CALE D'EPAISSEUR	BEILAGE	SHIM	ESPESOR
5	493037	1	TUBO IN FERRO	TUYAU EN FER	EISEN-ROHR	IRON PIPE	TUBO DE HIERRO
6	409636	1	RACCORDO	RACCORD	FITTING	FITTING	RACOR
7	493039	1	TUBO IN FERRO	TUYAU EN FER	EISEN-ROHR	IRON PIPE	TUBO DE HIERRO
8	497968	1	VITE TSPEI M12X25 UNI 5933 10.9	VIS	SCHRAUBE	SCREW	TORNILLO
9	466340	1	SUPPORTO	SUPPORT	TRAEGER	SUPPORT	SOPORTE
10	497145	2	VITE	VIS	SCHRAUBE	SCREW	TORNILLO
11	417026	2	RONDELLA SCHNORR S10 DACROMET	RONDELLE	SCHEIBE	WASHER	ARANDELA
12	409586	5	RACCORDO	RACCORD	FITTING	FITTING	RACOR
13	493038	1	TUBO IN FERRO	TUYAU EN FER	EISEN-ROHR	IRON PIPE	TUBO DE HIERRO
14	466341	1	SUPPORTO	SUPPORT	TRAEGER	SUPPORT	SOPORTE
15	497208	3	VITE TSPEI M8X35 UNI 5933 8.8	VIS	SCHRAUBE	SCREW	TORNILLO
16	373591	1	PATTINO	PATIN	GLEIPLATTE	SLIDING BLOCK	PATIN
17	495475	1	VALVOLA	SOUPAPE	VENTIL	VALVE	VALVULA
18	409638	3	RACCORDO	RACCORD	FITTING	FITTING	RACOR
19	497141	2	VITE TCEI M8X80 UNI 5931 8.8	VIS	SCHRAUBE	SCREW	TORNILLO
20	471026	2	TAPPO	BOUCHON	VERSCHLUSS	CAP	TAPON
21	497117	2	VITE TCEI M6X10 UNI 5931 8.8	VIS	SCHRAUBE	SCREW	TORNILLO
22	417092	2	RONDELLA DOWTY BONDED SEAL PP45-D	RONDELLE	SCHEIBE	WASHER	ARANDELA
23	497306	1	VITE TE M12X70 UNI 5737 8.8	VIS	SCHRAUBE	SCREW	TORNILLO
24	484059	1	BOCCOLA	DOUILLE	BUCHSE	BUSHING	CASQUILLO
25	417143	2	RONDELLA	RONDELLE	SCHEIBE	WASHER	ARANDELA
26	262010	2	TAMPONE	RESSORT	FEDER	SPRING	RESORTE

COMPL. COMANDO MARTINETTO SFILO 1° E 2° BRACCIO IDRAULICO

** Compl. commande vérin extension premier et 2ème bras hydraulique*
** Ergänzung Ausziehzylindersteuerung 1. und 2. Hydraulischearm*
** Completion of the 1st and 2nd hydraulic arm extension cylinder control*
** Complet. mando cilindro de extensiòn primero y secundo brazo hidráulico*

TAV. GL.02.02

matr. G.A65.0001

PM 35025
26-27 S
PM 40025
26-27 SP

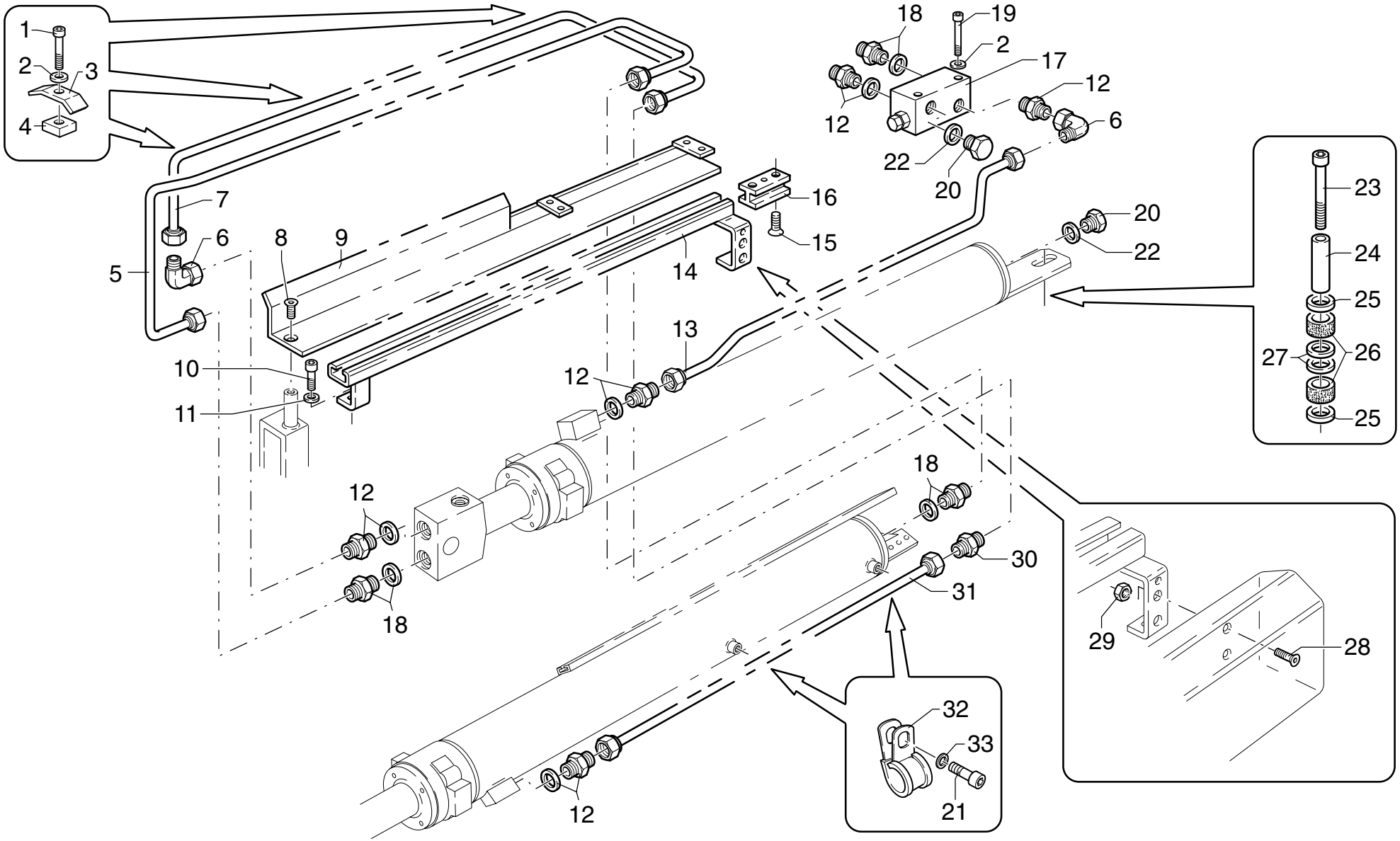

UNISTUDIO - Modena

POS.	N° CODICE	Q.	DESCRIZIONE	DESIGNATION	BENENNUNG	DESCRIPTION	DENOMINACIONES
27	417144	2	RONDELLA	RONDELLE	SCHEIBE	WASHER	ARANDELA
28	498133	3	VITE TSPEI M10X30 UNI 5933 10.9	VIS	SCHRAUBE	SCREW	TORNILLO
29	191092	3	DADO M10 UNI 7473	ECROU	MUTTER	NUT	TUERCA
30	409743	1	RACCORDO	RACCORD	FITTING	FITTING	RACOR
31	493054	1	TUBO IN FERRO	TUYAU EN FER	EISEN-ROHR	IRON PIPE	TUBO DE HIERRO
32	353062	2	MORSETTO	ARRETOIR	KLEMME	FASTENING UNIT	CONEXION
33	417024	2	RONDELLA SCHNORR S6 DACROMET	RONDELLE	SCHEIBE	WASHER	ARANDELA

COMPL. COMANDO MARTINETTO SFILO 3° BRACCIO IDRAULICO

** Compl. commande vérin extension 3ème bras hydraulique*
** Ergänzung Ausziehzylindersteuerung 3. Hydraulischearm*
** Completion of the 3rd hydraulic arm extension cylinder control*
** Complet. mando cilindro de extensiòn tercero brazo hidráulico*

TAV. GL.03.01

matr. G.A65.0001

PM
SERIE 35 S
SERIE 40 SP

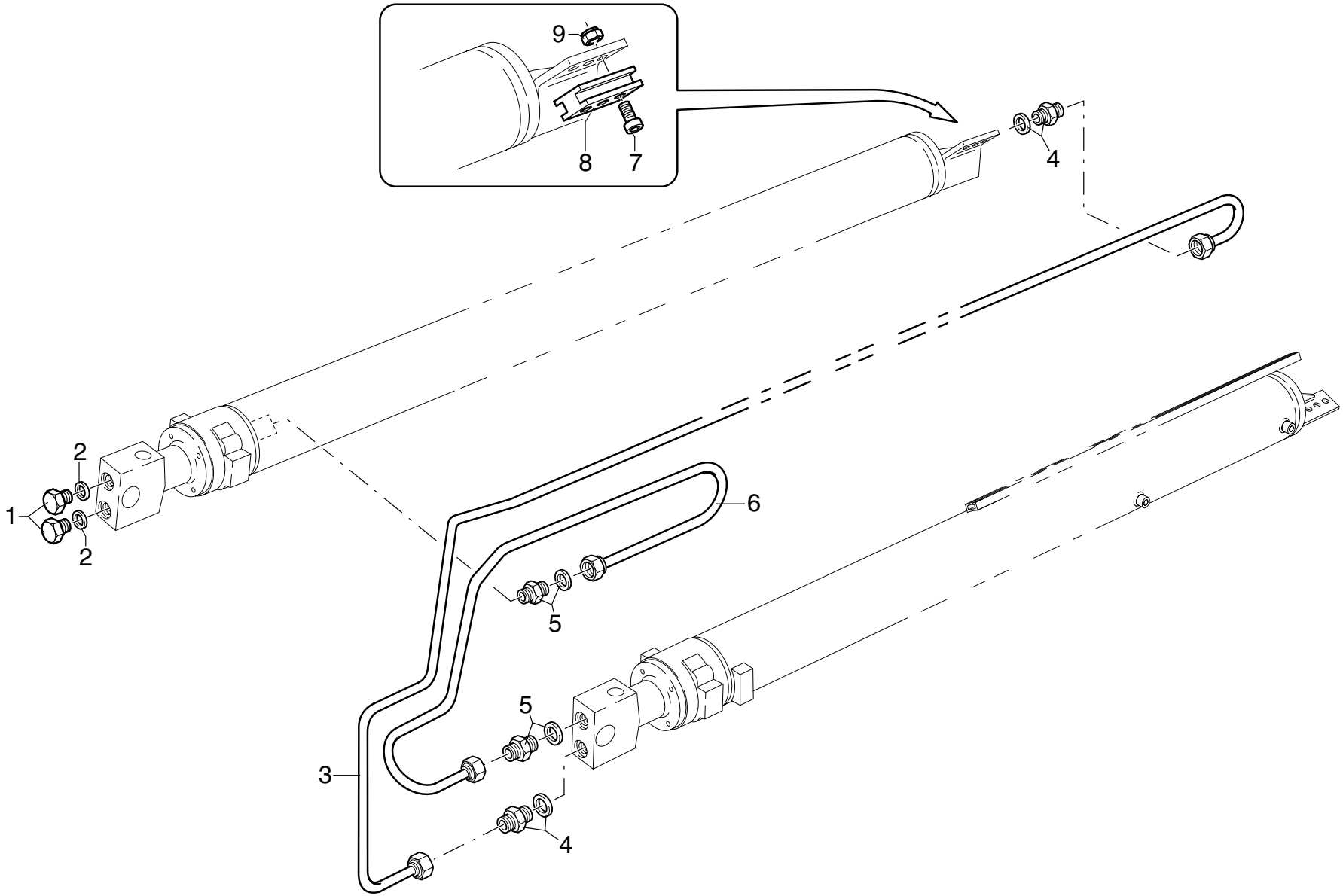

UNISTUDIO - Modena

POS.	N° CODICE	Q.	DESCRIZIONE	DESIGNATION	BENENNUNG	DESCRIPTION	DENOMINACIONES
1	471026	2	TAPPO	BOUCHON	VERSCHLUSS	CAP	TAPON
2	417092	2	RONDELLA DOWTY BONDED SEAL PP45-D	RONDELLE	SCHEIBE	WASHER	ARANDELA
3	493040	1	TUBO IN FERRO	TUYAU EN FER	EISEN-ROHR	IRON PIPE	TUBO DE HIERRO
4	409638	2	RACCORDO	RACCORD	FITTING	FITTING	RACOR
5	409586	2	RACCORDO	RACCORD	FITTING	FITTING	RACOR
6	492911	1	TUBO IN FERRO	TUYAU EN FER	EISEN-ROHR	IRON PIPE	TUBO DE HIERRO
7	497029	3	VITE TE M8X40 UNI 5739 8.8	VIS	SCHRAUBE	SCREW	TORNILLO
8	373591	1	PATTINO	PATIN	GLEIPLATTE	SLIDING BLOCK	PATIN
9	191090	3	DADO M8 UNI 7473	ECROU	MUTTER	NUT	TUERCA

COMPL. COM. MARTINETTO SFILO 4° BRACCIO IDRAULICO

** Compl. commande vérin extension 4ème bras hydr.*
** Compl. of the 4th hydr. arm extension cyl. control*
** Ergänzung Ausziehzyl.steuerung 4. Hydraulischearm*
** Complet. mando cilindro extensiòn 4° brazo hidr.*

TAV. GL.04.01

matr. G.A65.0001

PM 35024 S 40024 SP

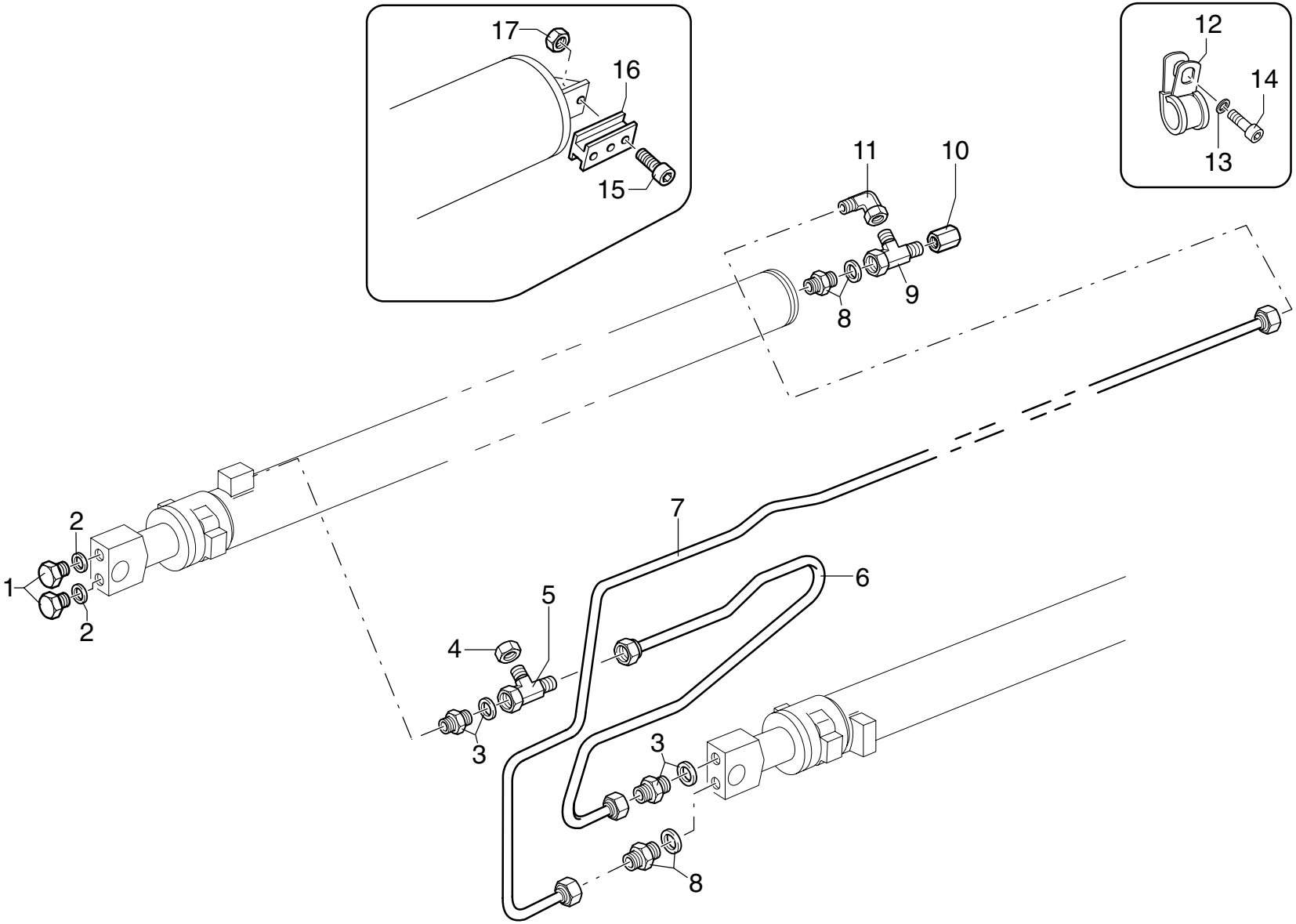

UNISTUDIO - Modena

POS.	N° CODICE	Q.	DESCRIZIONE	DESIGNATION	BENENNUNG	DESCRIPTION	DENOMINACIONES
1	471026	2	TAPPO	BOUCHON	VERSCHLUSS	CAP	TAPON
2	417092	2	RONDELLA DOWTY BONDED SEAL PP45-D	RONDELLE	SCHEIBE	WASHER	ARANDELA
3	409586	2	RACCORDO	RACCORD	FITTING	FITTING	RACOR
4	471121	1	TAPPO	BOUCHON	VERSCHLUSS	CAP	TAPON
5	409389	1	RACCORDO	RACCORD	FITTING	FITTING	RACOR
6	492900	1	TUBO IN FERRO	TUYAU EN FER	EISEN-ROHR	IRON PIPE	TUBO DE HIERRO
7	493041	1	TUBO IN FERRO	TUYAU EN FER	EISEN-ROHR	IRON PIPE	TUBO DE HIERRO
8	409638	2	RACCORDO	RACCORD	FITTING	FITTING	RACOR
9	409649	1	RACCORDO	RACCORD	FITTING	FITTING	RACOR
10	471130	1	TAPPO	BOUCHON	VERSCHLUSS	CAP	TAPON
11	409750	1	RACCORDO	RACCORD	FITTING	FITTING	RACOR
12	353063	1	MORSETTO	ARRETOIR	KLEMME	FASTENING UNIT	CONEXION
13	417024	1	RONDELLA SCHNORR S6 DACROMET	RONDELLE	SCHEIBE	WASHER	ARANDELA
14	497117	1	VITE TCEI M6X10 UNI 5931 8.8	VIS	SCHRAUBE	SCREW	TORNILLO
15	497029	3	VITE TE M8X40 UNI 5739 8.8	VIS	SCHRAUBE	SCREW	TORNILLO
16	373591	1	PATTINO	PATIN	GLEIPLATTE	SLIDING BLOCK	PATIN
17	191090	3	DADO M8 UNI 7473	ECROU	MUTTER	NUT	TUERCA

COMPL. COM. MARTINETTO SFILO 4° BRACCIO IDRAULICO

** Compl. commande vérin extension 4ème bras hydr.*
** Compl. of the 4th hydr. arm extension cyl. control*
** Ergänzung Ausziehzyl.steuerung 4. Hydraulischearm*
** Complet. mando cilindro extensiòn 4° brazo hidr.*

TAV. GL.04.02

matr. G.A65.0001

PM
35025-26-27 S
40025-26-27 SP

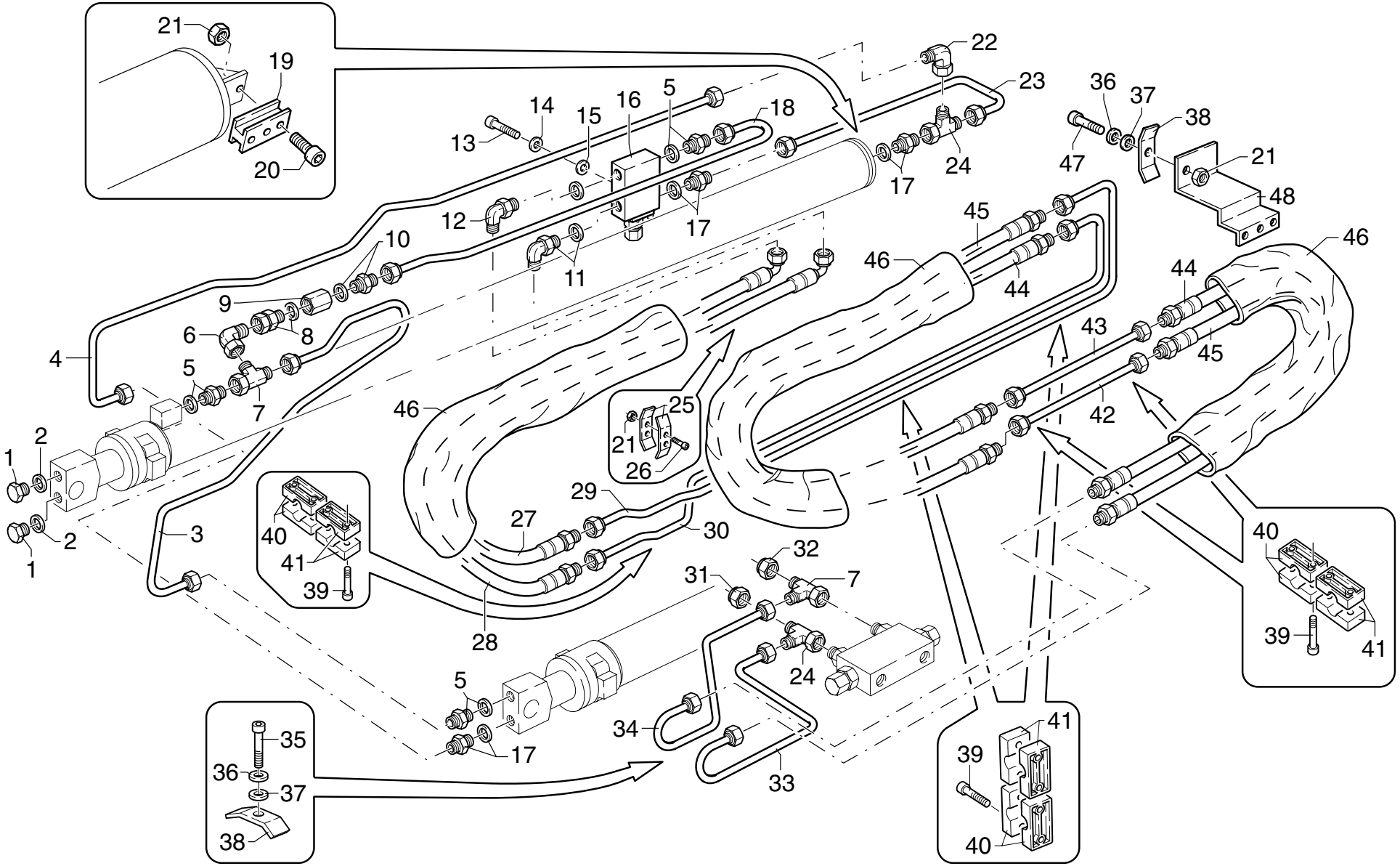

UNISTUDIO - Modena

POS.	N° CODICE	Q.	DESCRIZIONE	DESIGNATION	BENENNUNG	DESCRIPTION	DENOMINACIONES
1	471026	2	TAPPO	BOUCHON	VERSCHLUSS	CAP	TAPON
2	417092	2	RONDELLA DOWTY BONDED SEAL PP45-D	RONDELLE	SCHEIBE	WASHER	ARANDELA
3	492900	1	TUBO IN FERRO	TUYAU EN FER	EISEN-ROHR	IRON PIPE	TUBO DE HIERRO
4	493041	1	TUBO IN FERRO	TUYAU EN FER	EISEN-ROHR	IRON PIPE	TUBO DE HIERRO
5	409586	3	RACCORDO	RACCORD	FITTING	FITTING	RACOR
6	409636	1	RACCORDO	RACCORD	FITTING	FITTING	RACOR
7	409389	2	RACCORDO	RACCORD	FITTING	FITTING	RACOR
8	409754	1	RACCORDO	RACCORD	FITTING	FITTING	RACOR
9	495425	1	VALVOLA	SOUPAPE	VENTIL	VALVE	VALVULA
10	409635	1	RACCORDO	RACCORD	FITTING	FITTING	RACOR
11	409721	1	RACCORDO	RACCORD	FITTING	FITTING	RACOR
12	409595	1	RACCORDO	RACCORD	FITTING	FITTING	RACOR
13	497125	1	VITE TCEI M6X50 UNI 5931 8.8	VIS	SCHRAUBE	SCREW	TORNILLO
14	417024	1	RONDELLA SCHNORR S6 DACROMET	RONDELLE	SCHEIBE	WASHER	ARANDELA
15	417003	1	RONDELLA 6,4X12,5 UNI 6592	RONDELLE	SCHEIBE	WASHER	ARANDELA
16	495480	1	VALVOLA	SOUPAPE	VENTIL	VALVE	VALVULA
17	409638	3	RACCORDO	RACCORD	FITTING	FITTING	RACOR
18	493042	1	TUBO IN FERRO	TUYAU EN FER	EISEN-ROHR	IRON PIPE	TUBO DE HIERRO
19	373591	1	PATTINO	PATIN	GLEIPLATTE	SLIDING BLOCK	PATIN
20	497029	3	VITE TE M8X40 UNI 5739 8.8	VIS	SCHRAUBE	SCREW	TORNILLO
21	191090	6	DADO M8 UNI 7473	ECROU	MUTTER	NUT	TUERCA
22	409750	1	RACCORDO	RACCORD	FITTING	FITTING	RACOR
23	493047	1	TUBO IN FERRO	TUYAU EN FER	EISEN-ROHR	IRON PIPE	TUBO DE HIERRO
24	409649	2	RACCORDO	RACCORD	FITTING	FITTING	RACOR
25	353109	2	MORSETTO	ARRETOIR	KLEMME	FASTENING UNIT	CONEXION
26	497138	2	VITE TCEI M8X55 UNI 5931 8.8	VIS	SCHRAUBE	SCREW	TORNILLO

COMPL. COM. MARTINETTO SFILO 4° BRACCIO IDRAULICO

** Compl. commande vérin extension 4ème bras hydr.*
** Compl. of the 4th hydr. arm extension cyl. control*
** Ergänzung Ausziehzyl.steuerung 4. Hydraulischearm*
** Complet. mando cilindro extensiòn 4° brazo hidr.*

TAV. GL.04.02

matr. G.A65.0001

PM
35025-26-27 S
40025-26-27 SP

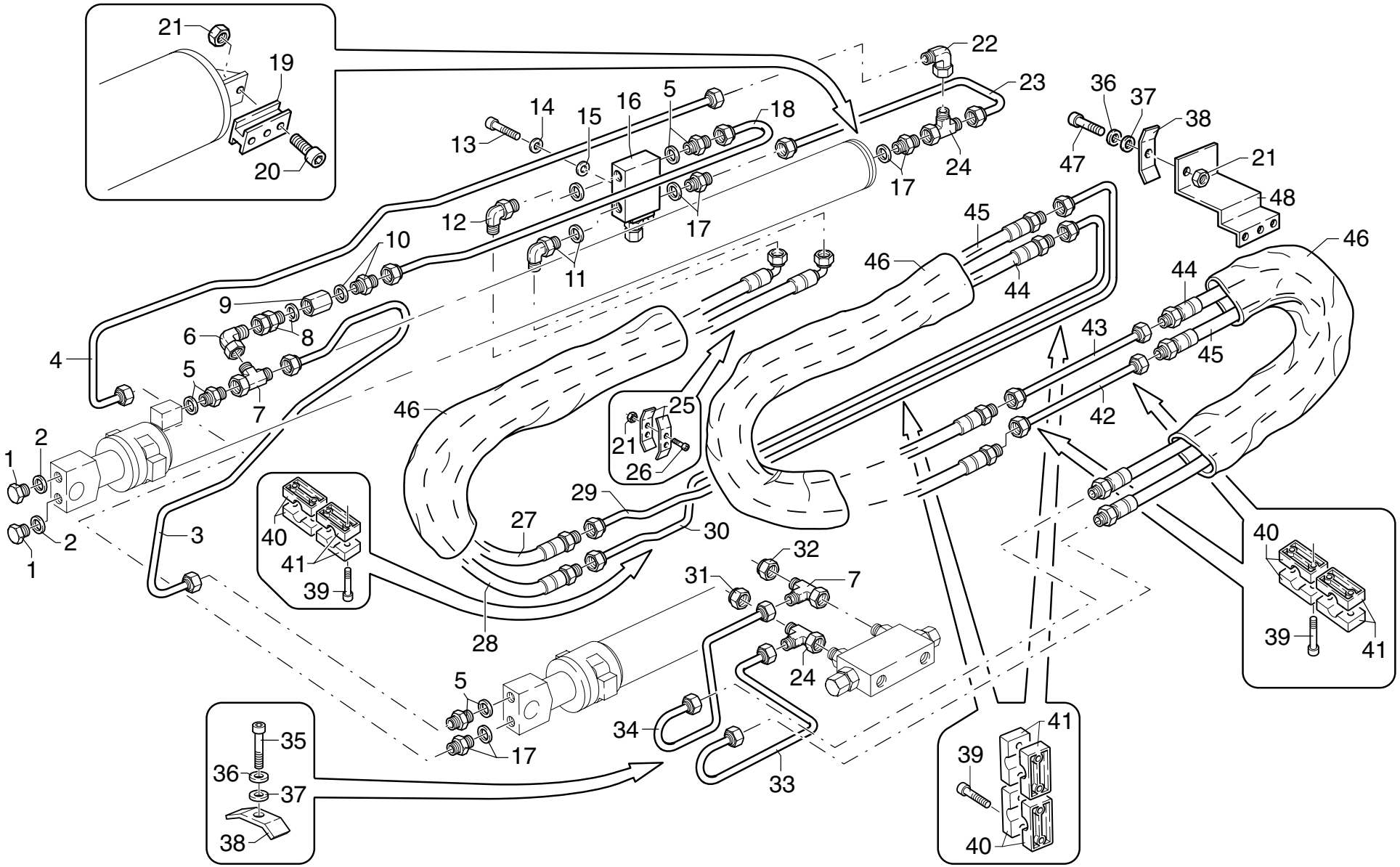

UNISTUDIO - Modena

POS.	N° CODICE	Q.	DESCRIZIONE	DESIGNATION	BENENNUNG	DESCRIPTION	DENOMINACIONES
27	486787	1	TUBO IN GOMMA	TUYAU FLEX.	SCHLAUCH	HOSE	LATIGUILLO
28	486786	1	TUBO IN GOMMA	TUYAU FLEX.	SCHLAUCH	HOSE	LATIGUILLO
29	493048	1	TUBO IN FERRO	TUYAU EN FER	EISEN-ROHR	IRON PIPE	TUBO DE HIERRO
30	493049	1	TUBO IN FERRO	TUYAU EN FER	EISEN-ROHR	IRON PIPE	TUBO DE HIERRO
31	471130	1	TAPPO	BOUCHON	VERSCHLUSS	CAP	TAPON
32	471121	1	TAPPO	BOUCHON	VERSCHLUSS	CAP	TAPON
33	493050	1	TUBO IN FERRO	TUYAU EN FER	EISEN-ROHR	IRON PIPE	TUBO DE HIERRO
34	493051	1	TUBO IN FERRO	TUYAU EN FER	EISEN-ROHR	IRON PIPE	TUBO DE HIERRO
35	497130	1	VITE TCEI M8X16 UNI 5931 8.8	VIS	SCHRAUBE	SCREW	TORNILLO
36	417025	2	RONDELLA SCHNORR S8 ZN	RONDELLE	SCHEIBE	WASHER	ARANDELA
37	417004	2	RONDELLA 8,4X17 UNI 6592	RONDELLE	SCHEIBE	WASHER	ARANDELA
38	353099	1	MORSETTO	ARRETOIR	KLEMME	FASTENING UNIT	CONEXION
39	497122	20	VITE TCEI M6X35 UNI 5931 8.8	VIS	SCHRAUBE	SCREW	TORNILLO
40	353082	5	MORSETTO	ARRETOIR	KLEMME	FASTENING UNIT	CONEXION
41	353095	5	MORSETTO	ARRETOIR	KLEMME	FASTENING UNIT	CONEXION
42	493052	1	TUBO IN FERRO	TUYAU EN FER	EISEN-ROHR	IRON PIPE	TUBO DE HIERRO
43	493053	1	TUBO IN FERRO	TUYAU EN FER	EISEN-ROHR	IRON PIPE	TUBO DE HIERRO
44	486778	2	TUBO IN GOMMA	TUYAU FLEX.	SCHLAUCH	HOSE	LATIGUILLO
45	486779	2	TUBO IN GOMMA	TUYAU FLEX.	SCHLAUCH	HOSE	LATIGUILLO
46	276059	3	GUAINA	GAINE	MANTEL	SHEATH	MANGERA
47	497133	1	VITE TCEI M8X30 UNI 5931 8.8	VIS	SCHRAUBE	SCREW	TORNILLO
48	466339	1	SUPPORTO	SUPPORT	TRAEGER	SUPPORT	SOPORTE

COMPL. COM. MARTINETTO SFILO 4° BRACCIO IDRAULICO

** Compl. commande vérin extension 4ème bras hydr.*
** Compl. of the 4th hydr. arm extension cyl. control*
** Ergänzung Ausziehzyl.steuerung 4. Hydraulischearm*
** Complet. mando cilindro extensiòn 4° brazo hidr.*

TAV. GL.04.03

matr. G.A65.0001

PM 35025 26-27 S LC 40025 26-27 SP LC

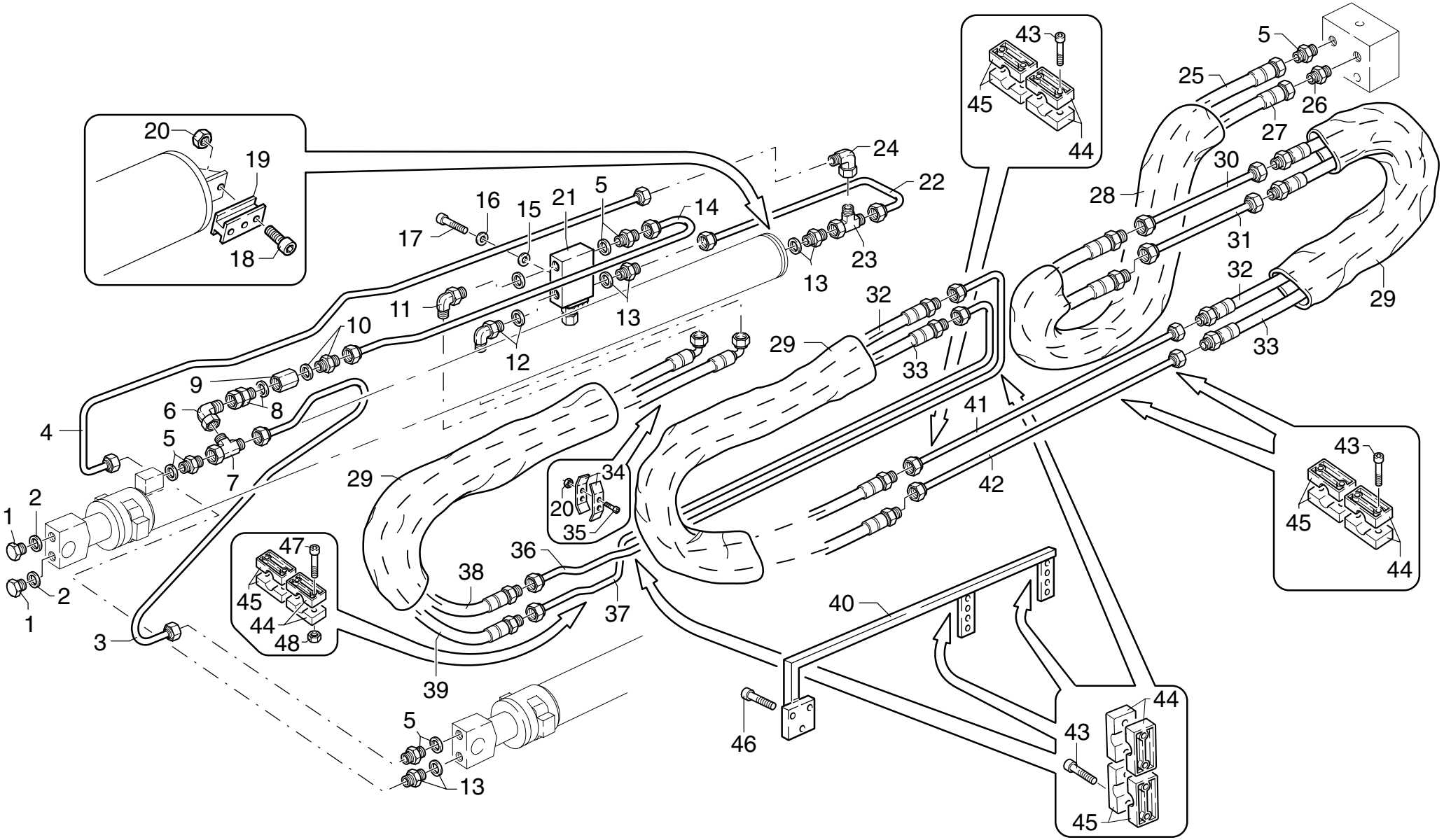

UNISTUDIO - Modena

POS.	N° CODICE	Q.	DESCRIZIONE	DESIGNATION	BENENNUNG	DESCRIPTION	DENOMINACIONES
1	471026	2	TAPPO	BOUCHON	VERSCHLUSS	CAP	TAPON
2	417092	2	RONDELLA DOWTY BONDED SEAL PP45-D	RONDELLE	SCHEIBE	WASHER	ARANDELA
3	492900	1	TUBO IN FERRO	TUYAU EN FER	EISEN-ROHR	IRON PIPE	TUBO DE HIERRO
4	493041	1	TUBO IN FERRO	TUYAU EN FER	EISEN-ROHR	IRON PIPE	TUBO DE HIERRO
5	409586	4	RACCORDO	RACCORD	FITTING	FITTING	RACOR
6	409636	1	RACCORDO	RACCORD	FITTING	FITTING	RACOR
7	409389	1	RACCORDO	RACCORD	FITTING	FITTING	RACOR
8	409754	1	RACCORDO	RACCORD	FITTING	FITTING	RACOR
9	495425	1	VALVOLA	SOUPAPE	VENTIL	VALVE	VALVULA
10	409635	1	RACCORDO	RACCORD	FITTING	FITTING	RACOR
11	409595	1	RACCORDO	RACCORD	FITTING	FITTING	RACOR
12	409721	1	RACCORDO	RACCORD	FITTING	FITTING	RACOR
13	409638	3	RACCORDO	RACCORD	FITTING	FITTING	RACOR
14	493042	1	TUBO IN FERRO	TUYAU EN FER	EISEN-ROHR	IRON PIPE	TUBO DE HIERRO
15	417003	1	RONDELLA 6,4X12,5 UNI 6592	RONDELLE	SCHEIBE	WASHER	ARANDELA
16	417024	1	RONDELLA SCHNORR S6 DACROMET	RONDELLE	SCHEIBE	WASHER	ARANDELA
17	497125	1	VITE TCEI M6X50 UNI 5931 8.8	VIS	SCHRAUBE	SCREW	TORNILLO
18	497029	3	VITE TE M8X40 UNI 5739 8.8	VIS	SCHRAUBE	SCREW	TORNILLO
19	373591	1	PATTINO	PATIN	GLEIPLATTE	SLIDING BLOCK	PATIN
20	191090	4	DADO M8 UNI 7473	ECROU	MUTTER	NUT	TUERCA
21	495480	1	VALVOLA	SOUPAPE	VENTIL	VALVE	VALVULA
22	493047	1	TUBO IN FERRO	TUYAU EN FER	EISEN-ROHR	IRON PIPE	TUBO DE HIERRO
23	409649	1	RACCORDO	RACCORD	FITTING	FITTING	RACOR
24	409750	1	RACCORDO	RACCORD	FITTING	FITTING	RACOR
25	409798	1	RACCORDO	RACCORD	FITTING	FITTING	RACOR
26	409637	1	RACCORDO	RACCORD	FITTING	FITTING	RACOR

COMPL. COM. MARTINETTO SFILO 4° BRACCIO IDRAULICO

** Compl. commande vérin extension 4ème bras hydr.*
** Compl. of the 4th hydr. arm extension cyl. control*
** Ergänzung Ausziehzyl.steuerung 4. Hydraulischearm*
** Complet. mando cilindro extensiòn 4° brazo hidr.*

TAV. GL.04.03

matr. G.A65.0001

PM 35025 26-27 S LC 40025 26-27 SP LC

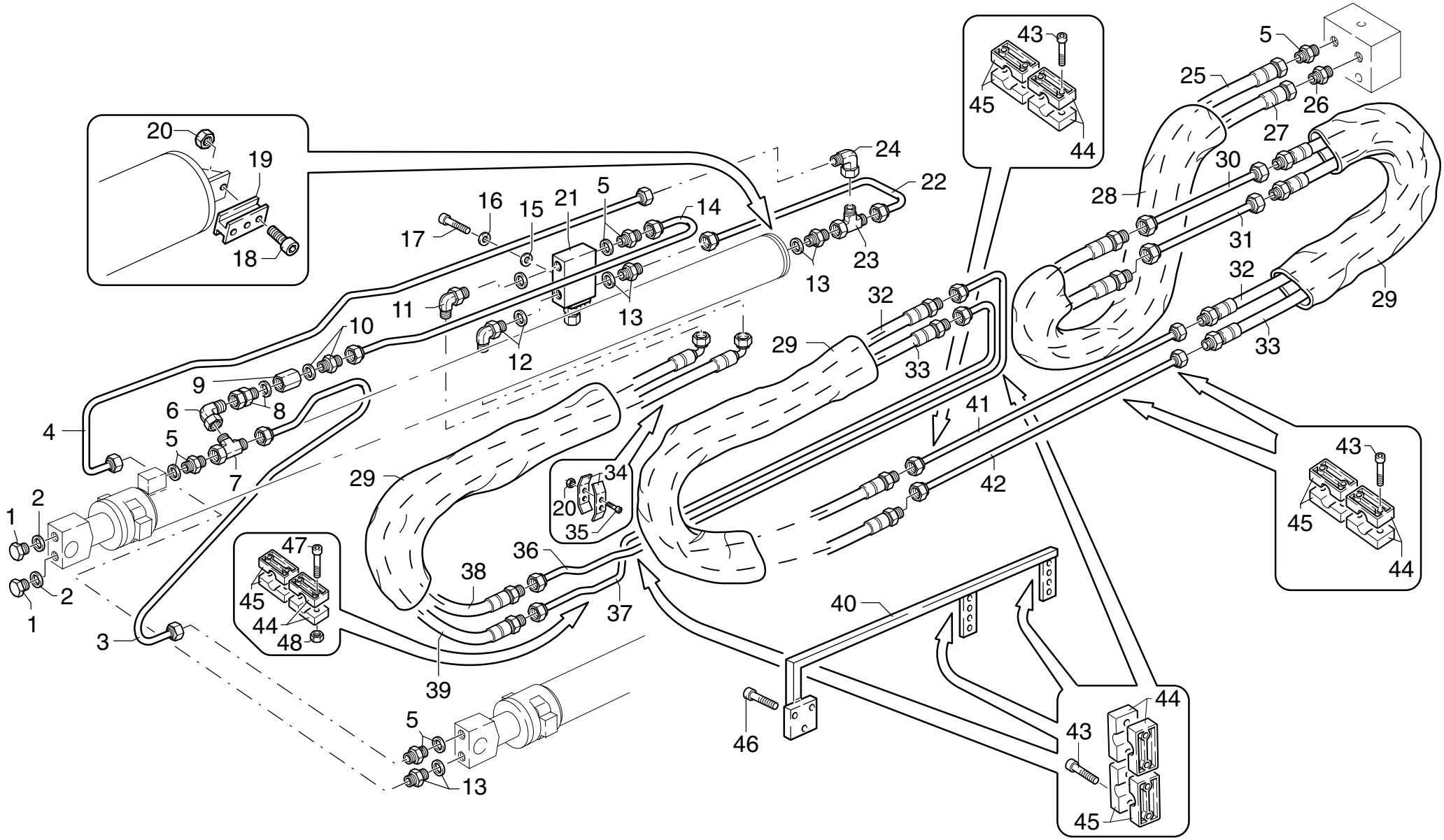

UNISTUDIO - Modena

POS.	N° CODICE	Q.	DESCRIZIONE	DESIGNATION	BENENNUNG	DESCRIPTION	DENOMINACIONES
27	486799	1	TUBO IN GOMMA	TUYAU FLEX.	SCHLAUCH	HOSE	LATIGUILLO
28	276037	1	GUAINA	GAINE	MANTEL	SHEATH	MANGERA
29	276059	3	GUAINA	GAINE	MANTEL	SHEATH	MANGERA
30	493066	1	TUBO IN FERRO	TUYAU EN FER	EISEN-ROHR	IRON PIPE	TUBO DE HIERRO
31	493065	1	TUBO IN FERRO	TUYAU EN FER	EISEN-ROHR	IRON PIPE	TUBO DE HIERRO
32	486779	2	TUBO IN GOMMA	TUYAU FLEX.	SCHLAUCH	HOSE	LATIGUILLO
33	486778	2	TUBO IN GOMMA	TUYAU FLEX.	SCHLAUCH	HOSE	LATIGUILLO
34	353109	2	MORSETTO	ARRETOIR	KLEMME	FASTENING UNIT	CONEXION
35	497138	2	VITE TCEI M8X55 UNI 5931 8.8	VIS	SCHRAUBE	SCREW	TORNILLO
36	493048	1	TUBO IN FERRO	TUYAU EN FER	EISEN-ROHR	IRON PIPE	TUBO DE HIERRO
37	493049	1	TUBO IN FERRO	TUYAU EN FER	EISEN-ROHR	IRON PIPE	TUBO DE HIERRO
38	486787	1	TUBO IN GOMMA	TUYAU FLEX.	SCHLAUCH	HOSE	LATIGUILLO
39	486786	1	TUBO IN GOMMA	TUYAU FLEX.	SCHLAUCH	HOSE	LATIGUILLO
40	466346	1	SUPPORTO	SUPPORT	TRAEGER	SUPPORT	SOPORTE
41	493052	1	TUBO IN FERRO	TUYAU EN FER	EISEN-ROHR	IRON PIPE	TUBO DE HIERRO
42	493053	1	TUBO IN FERRO	TUYAU EN FER	EISEN-ROHR	IRON PIPE	TUBO DE HIERRO
43	497122	24	VITE TCEI M6X35 UNI 5931 8.8	VIS	SCHRAUBE	SCREW	TORNILLO
44	353095	7	MORSETTO	ARRETOIR	KLEMME	FASTENING UNIT	CONEXION
45	353082	7	MORSETTO	ARRETOIR	KLEMME	FASTENING UNIT	CONEXION
46	497130	3	VITE TCEI M8X16 UNI 5931 8.8	VIS	SCHRAUBE	SCREW	TORNILLO
47	497124	4	VITE TCEI M6X45 UNI 5931 8.8	VIS	SCHRAUBE	SCREW	TORNILLO
48	191162	4	DADO M6 UNI 7473	ECROU	MUTTER	NUT	TUERCA

COMPL. COM. MARTINETTO SFILO 5° BRACCIO IDRAULICO

** Compl. commande vérin extension 5ème bras hydr.*
** Compl. of the 5th hydr. arm extension cyl. control*
** Ergänzung Ausziehzyl.steuerung 5. Hydraulischearm*
** Complet. mando cil. de extensiòn cuinto brazo hidr.*

TAV. GL.05.01

matr. G.A65.0001

PM
35025-26-27 S
40025-26-27 SP

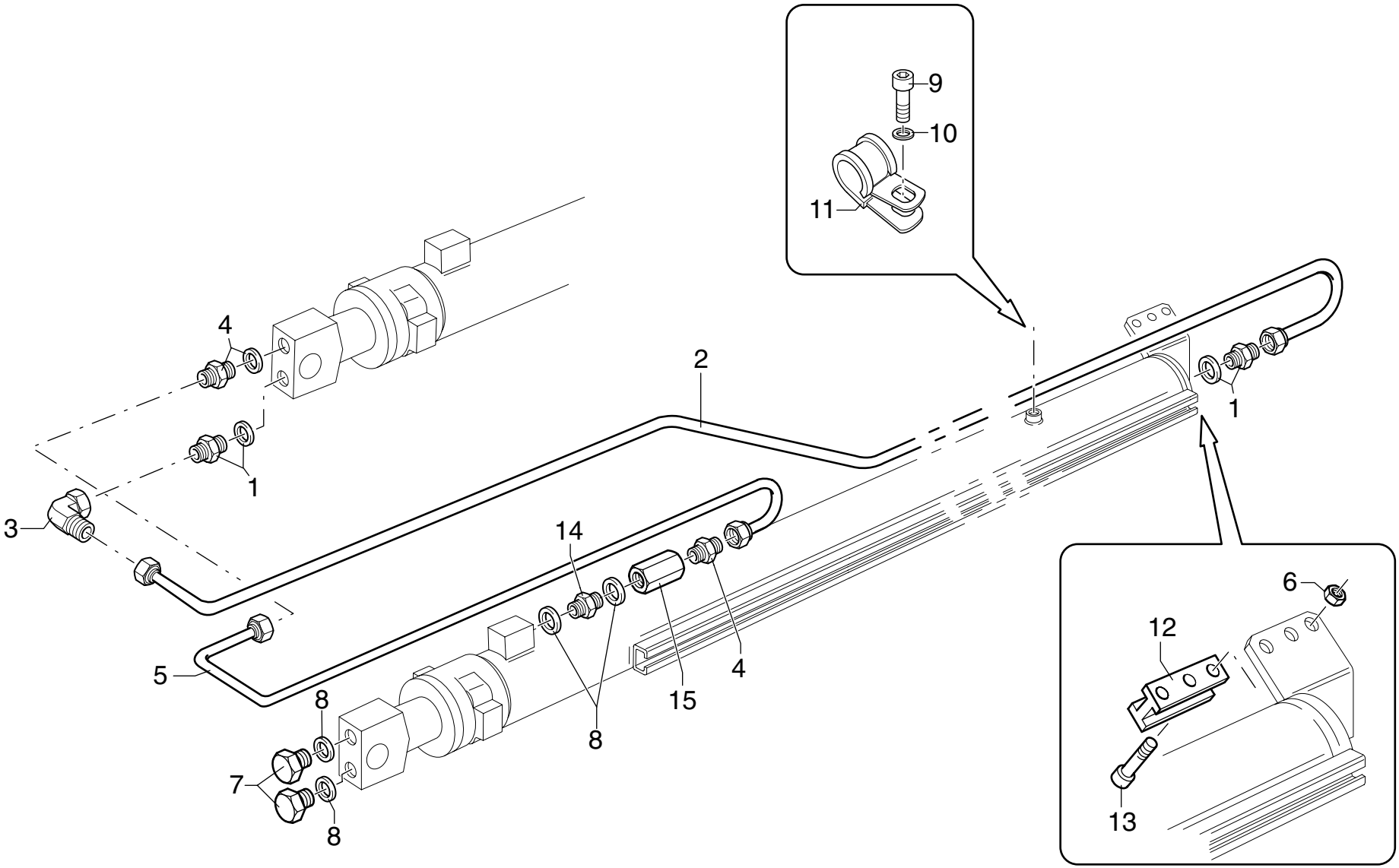

UNISTUDIO - Modena

POS.	N° CODICE	Q.	DESCRIZIONE	DESIGNATION	BENENNUNG	DESCRIPTION	DENOMINACIONES
1	409638	2	RACCORDO	RACCORD	FITTING	FITTING	RACOR
2	493043	1	TUBO IN FERRO	TUYAU EN FER	EISEN-ROHR	IRON PIPE	TUBO DE HIERRO
3	409750	1	RACCORDO	RACCORD	FITTING	FITTING	RACOR
4	409586	2	RACCORDO	RACCORD	FITTING	FITTING	RACOR
5	493119	1	TUBO IN FERRO	TUYAU EN FER	EISEN-ROHR	IRON PIPE	TUBO DE HIERRO
6	191090	3	DADO M8 UNI 7473	ECROU	MUTTER	NUT	TUERCA
7	471026	2	TAPPO	BOUCHON	VERSCHLUSS	CAP	TAPON
8	417092	4	RONDELLA DOWTY BONDED SEAL PP45-D	RONDELLE	SCHEIBE	WASHER	ARANDELA
9	497117	1	VITE TCEI M6X10 UNI 5931 8.8	VIS	SCHRAUBE	SCREW	TORNILLO
10	417024	1	RONDELLA SCHNORR S6 DACROMET	RONDELLE	SCHEIBE	WASHER	ARANDELA
11	353063	1	MORSETTO	ARRETOIR	KLEMME	FASTENING UNIT	CONEXION
12	373591	1	PATTINO	PATIN	GLEIPLATTE	SLIDING BLOCK	PATIN
13	497029	3	VITE TE M8X40 UNI 5739 8.8	VIS	SCHRAUBE	SCREW	TORNILLO
14	409678	1	RACCORDO	RACCORD	FITTING	FITTING	RACOR
15	495479	1	VALVOLA	SOUPAPE	VENTIL	VALVE	VALVULA

COMPL. COM. MARTINETTO SFILO 6° BRACCIO IDRAULICO

** Compl. commande vérin extension 6ème bras hydr.*
** Compl. of the 6th hydr. arm extension cyl. control*
** Ergänzung Ausziehzyl.steuerung 6. Hydraulischearm*
** Complet. mando cil. de extensiòn sexto brazo hidr.*

TAV. GL.06.01

matr. G.A65.0001

PM
35026-27 S
40026-27 SP

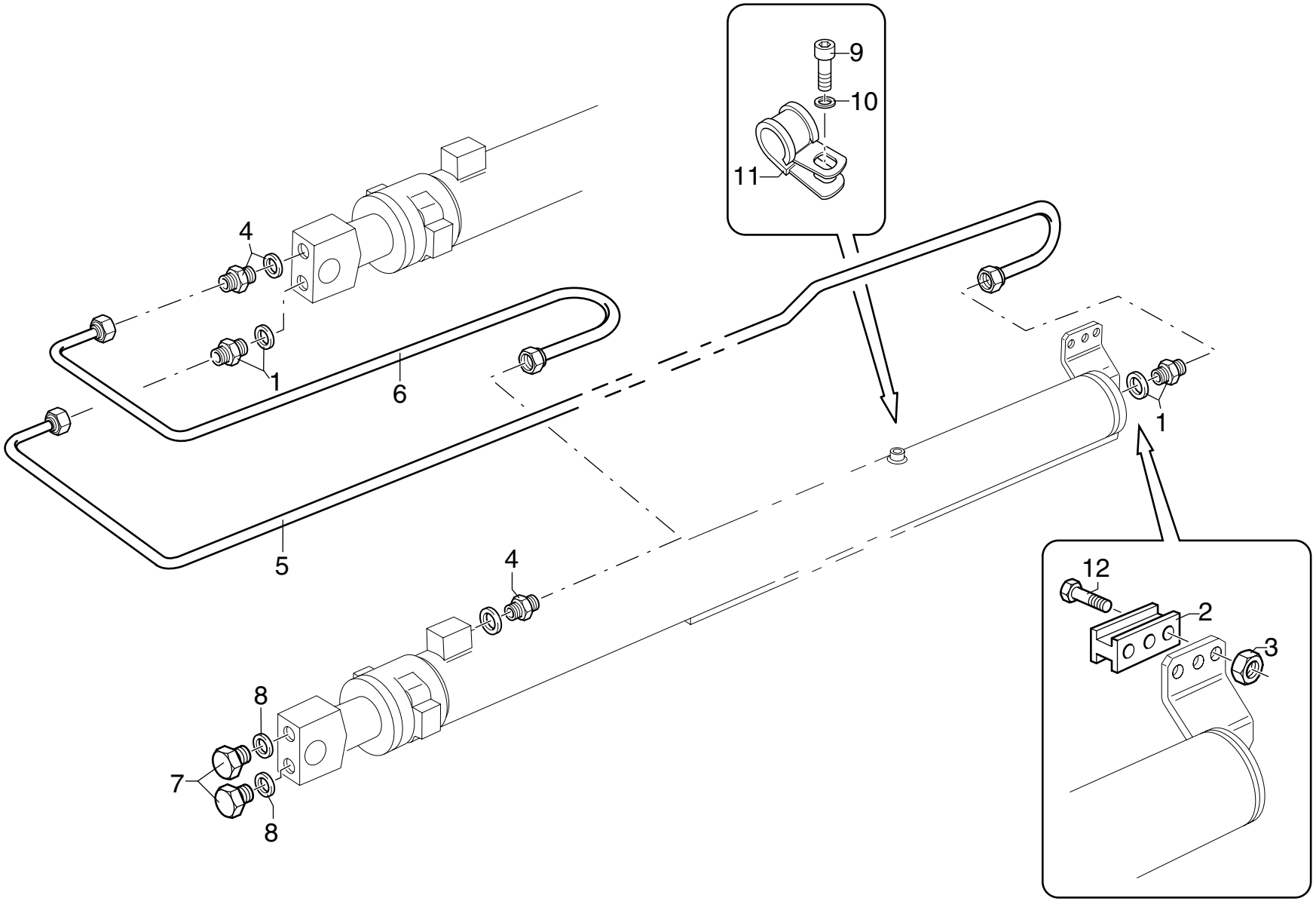

UNISTUDIO - Modena

POS.	N° CODICE	Q.	DESCRIZIONE	DESIGNATION	BENENNUNG	DESCRIPTION	DENOMINACIONES
1	409638	2	RACCORDO	RACCORD	FITTING	FITTING	RACOR
2	373591	1	PATTINO	PATIN	GLEIPLATTE	SLIDING BLOCK	PATIN
3	191090	3	DADO M8 UNI 7473	ECROU	MUTTER	NUT	TUERCA
4	409586	2	RACCORDO	RACCORD	FITTING	FITTING	RACOR
5	493044	1	TUBO IN FERRO	TUYAU EN FER	EISEN-ROHR	IRON PIPE	TUBO DE HIERRO
6	492914	1	TUBO IN FERRO	TUYAU EN FER	EISEN-ROHR	IRON PIPE	TUBO DE HIERRO
7	471026	2	TAPPO	BOUCHON	VERSCHLUSS	CAP	TAPON
8	417092	2	RONDELLA DOWTY BONDED SEAL PP45-D	RONDELLE	SCHEIBE	WASHER	ARANDELA
9	497117	1	VITE TCEI M6X10 UNI 5931 8.8	VIS	SCHRAUBE	SCREW	TORNILLO
10	417024	1	RONDELLA SCHNORR S6 DACROMET	RONDELLE	SCHEIBE	WASHER	ARANDELA
11	353063	1	MORSETTO	ARRETOIR	KLEMME	FASTENING UNIT	CONEXION
12	497029	3	VITE TE M8X40 UNI 5739 8.8	VIS	SCHRAUBE	SCREW	TORNILLO

COMPL. COM. MARTINETTO SFILO 7° BRACCIO IDRAULICO

** Compl. commande vérin extension 7ème bras hydr.* ** Ergänzung Ausziehzyl.steuerung 7. Hydraulischearm*

** Compl. of the 7th hydr. arm extension cyl. control* ** Complet. mando cil. de extensiòn septimo brazo hidr.*

TAV. GL.07.01

matr. G.A65.0001

PM 35027 S 40027 SP

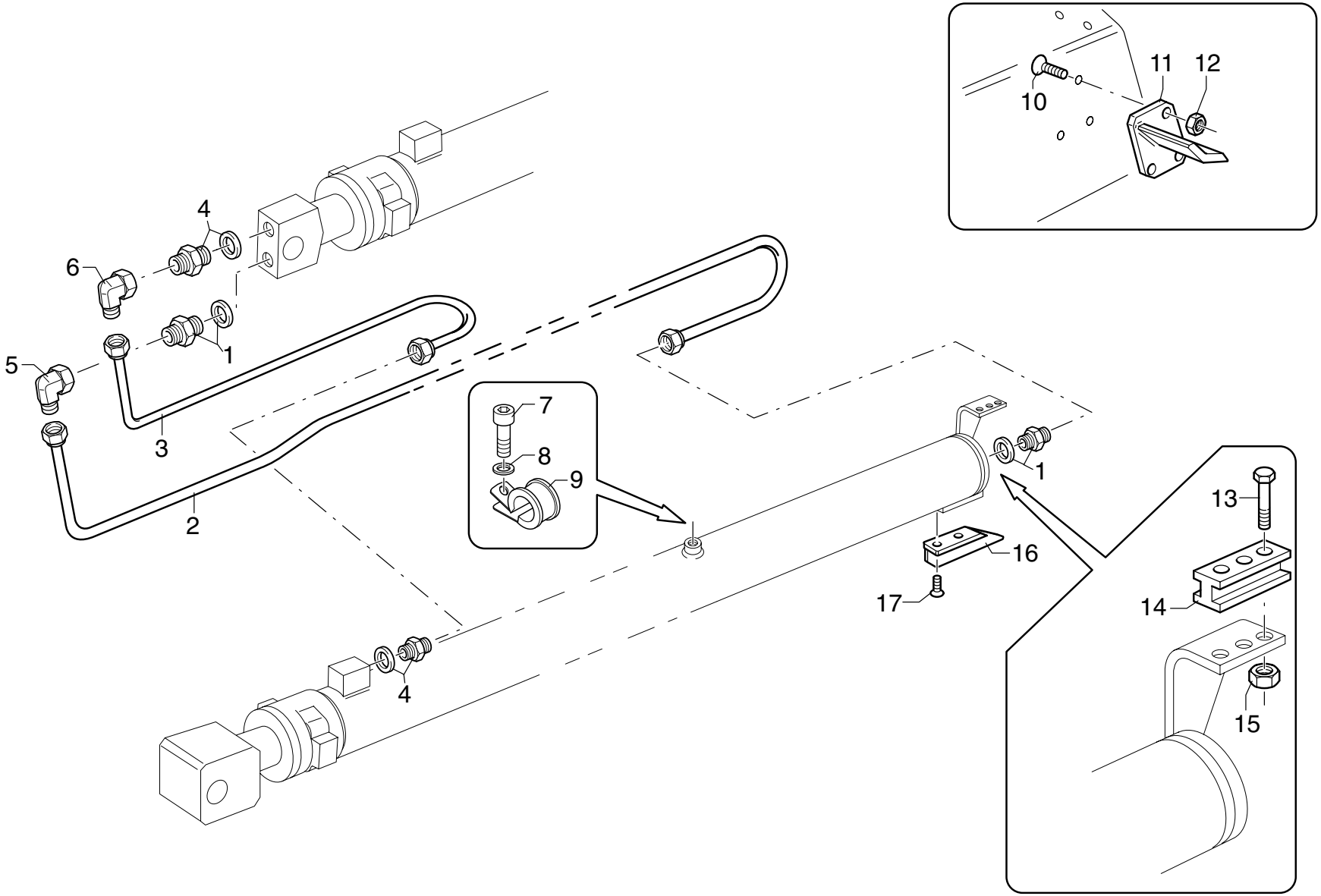

UNISTUDIO - Modena

POS.	N° CODICE	Q.	DESCRIZIONE	DESIGNATION	BENENNUNG	DESCRIPTION	DENOMINACIONES
1	409638	2	RACCORDO	RACCORD	FITTING	FITTING	RACOR
2	493045	1	TUBO IN FERRO	TUYAU EN FER	EISEN-ROHR	IRON PIPE	TUBO DE HIERRO
3	492896	1	TUBO IN FERRO	TUYAU EN FER	EISEN-ROHR	IRON PIPE	TUBO DE HIERRO
4	409586	2	RACCORDO	RACCORD	FITTING	FITTING	RACOR
5	409750	1	RACCORDO	RACCORD	FITTING	FITTING	RACOR
6	409636	1	RACCORDO	RACCORD	FITTING	FITTING	RACOR
7	497117	1	VITE TCEI M6X10 UNI 5931 8.8	VIS	SCHRAUBE	SCREW	TORNILLO
8	417024	1	RONDELLA SCHNORR S6 DACROMET	RONDELLE	SCHEIBE	WASHER	ARANDELA
9	353063	1	MORSETTO	ARRETOIR	KLEMME	FASTENING UNIT	CONEXION
10	498133	3	VITE TSPEI M10X30 UNI 5933 10.9	VIS	SCHRAUBE	SCREW	TORNILLO
11	466120	1	SUPPORTO	SUPPORT	TRAEGER	SUPPORT	SOPORTE
12	191092	3	DADO M10 UNI 7473	ECROU	MUTTER	NUT	TUERCA
13	497029	3	VITE TE M8X40 UNI 5739 8.8	VIS	SCHRAUBE	SCREW	TORNILLO
14	373591	1	PATTINO	PATIN	GLEIPLATTE	SLIDING BLOCK	PATIN
15	191090	3	DADO M8 UNI 7473	ECROU	MUTTER	NUT	TUERCA
16	466121	1	SUPPORTO	SUPPORT	TRAEGER	SUPPORT	SOPORTE
17	497968	2	VITE TSPEI M12X25 UNI 5933 10.9	VIS	SCHRAUBE	SCREW	TORNILLO

CONTROLLO DI MOMENTO SENZA LIMITATORE

** Contrôle de moment sans limiteur* ** Momentkontrolle ohne Begrenzer*

** Moment control device without limiting device* ** Control de momento sin limitador*

TAV. GM.01.01

matr. G.A65.0001

PM SERIE 35 S SERIE 40 SP

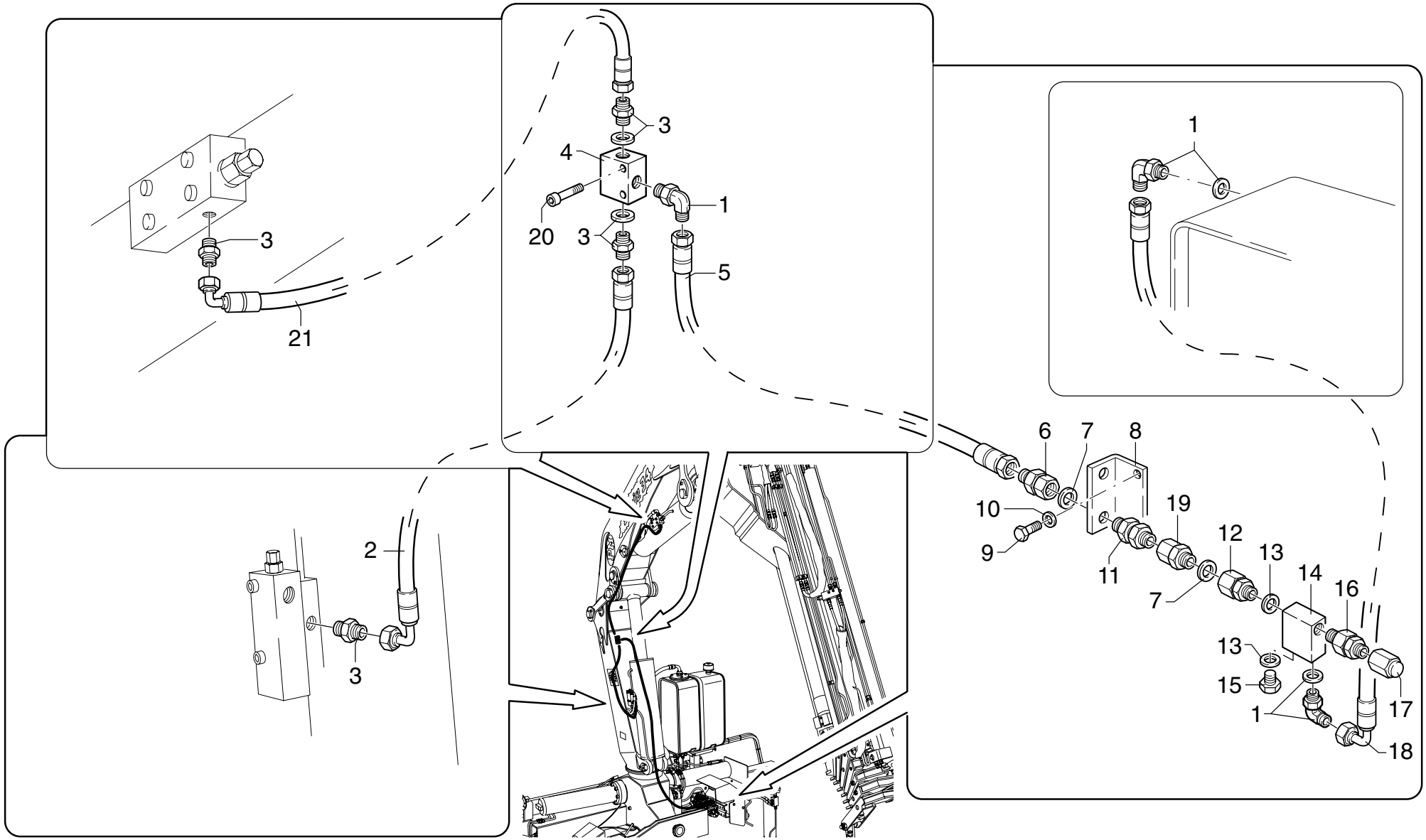

UNISTUDIO - Modena

POS.	N° CODICE	Q.	DESCRIZIONE	DESIGNATION	BENENNUNG	DESCRIPTION	DENOMINACIONES
1	409619	3	RACCORDO	RACCORD	FITTING	FITTING	RACOR
2	486781	1	TUBO IN GOMMA	TUYAU FLEX.	SCHLAUCH	HOSE	LATIGUILLO
3	409664	4	RACCORDO	RACCORD	FITTING	FITTING	RACOR
4	495075	1	VALVOLA	SOUPAPE	VENTIL	VALVE	VALVULA
5	486743	1	TUBO IN GOMMA	TUYAU FLEX.	SCHLAUCH	HOSE	LATIGUILLO
6	239410	1	RACCORDO	RACCORD	FITTING	FITTING	RACOR
7	417094	2	RONDELLA DOWTY BONDED SEAL PP45-C	RONDELLE	SCHEIBE	WASHER	ARANDELA
8	465908	1	SUPPORTO	SUPPORT	TRAEGER	SUPPORT	SOPORTE
9	497209	2	VITE TCEI M8X12 UNI 5931 8.8	VIS	SCHRAUBE	SCREW	TORNILLO
10	417025	2	RONDELLA SCHNORR S8 ZN	RONDELLE	SCHEIBE	WASHER	ARANDELA
11	409737	1	RACCORDO	RACCORD	FITTING	FITTING	RACOR
12	215019	1	RACCORDO	RACCORD	FITTING	FITTING	RACOR
13	417096	2	RONDELLA DOWTY B S PP45-B	RONDELLE	SCHEIBE	WASHER	ARANDELA
14	147065	1	CARCASSA	CARCASSE	GEHAUSE	CASING	CARCASA
15	471021	1	TAPPO	BOUCHON	VERSCHLUSS	CAP	TAPON
16	495163	1	VALVOLA	SOUPAPE	VENTIL	VALVE	VALVULA
17	176094	1	TAPPO	BOUCHON	VERSCHLUSS	CAP	TAPON
18	486582	1	TUBO IN GOMMA	TUYAU FLEX.	SCHLAUCH	HOSE	LATIGUILLO
19	409170	1	RACCORDO	RACCORD	FITTING	FITTING	RACOR
20	497115	2	VITE TCEI M5X40 UNI 5931 8.8	VIS	SCHRAUBE	SCREW	TORNILLO
21	486780	1	TUBO IN GOMMA	TUYAU FLEX.	SCHLAUCH	HOSE	LATIGUILLO

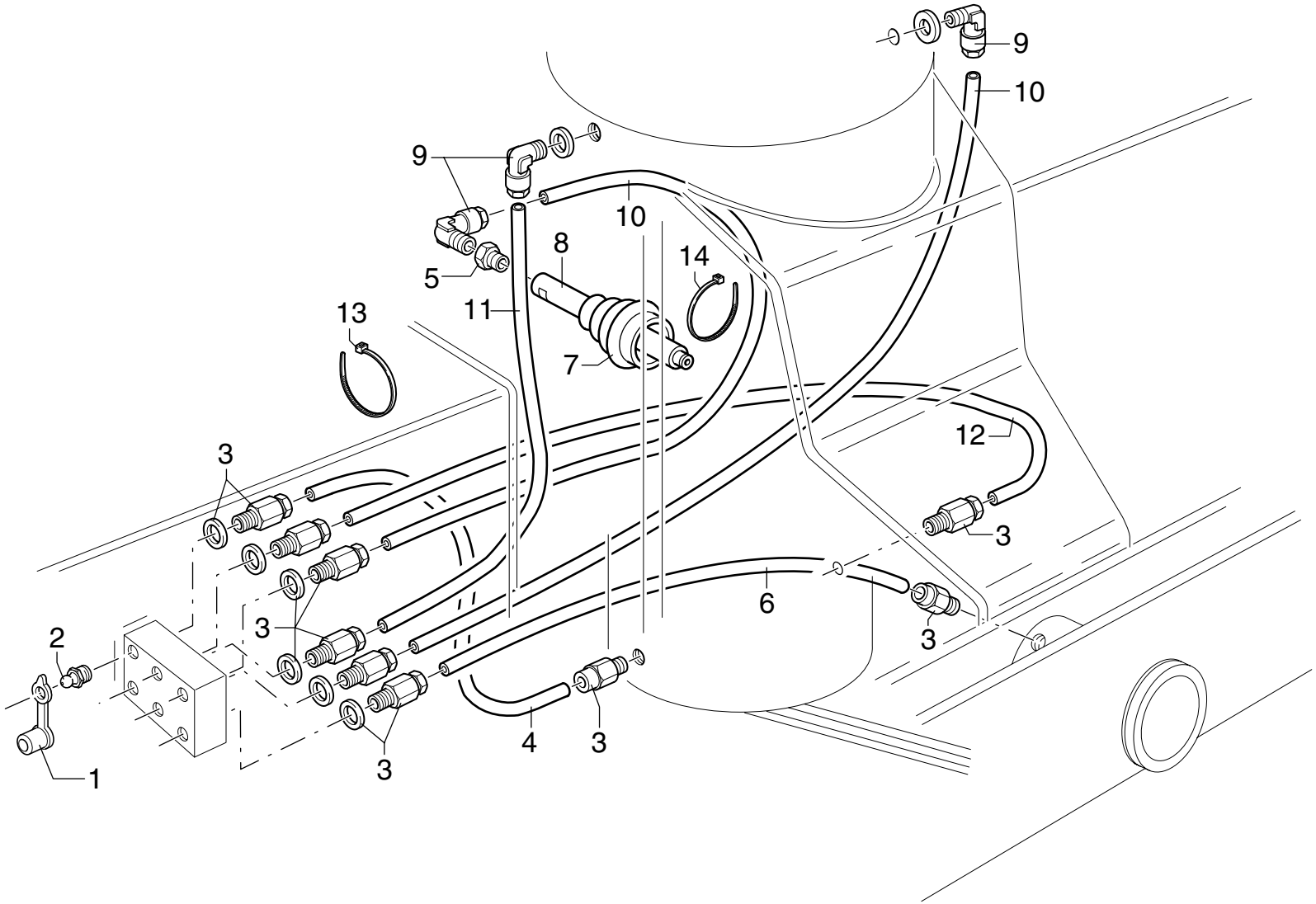
9
10
9
10
8
14
5
11
13
7
12
3
3
6
3
2
3
3
4
3
1

POS.	N° CODICE	Q.	DESCRIZIONE	DESIGNATION	BENENNUNG	DESCRIPTION	DENOMINACIONES
1	471215	6	TAPPO	BOUCHON	VERSCHLUSS	CAP	TAPON
2	281010	6	INGRASSATORE	GRAISSEUR	SCHMIERER	GREASE FITTING	ENGRASADOR
3	409415	9	RACCORDO	RACCORD	FITTING	FITTING	RACOR
4	488009	1	TUBO	TUYAU	SCHLAUCH	TUBE	TUBO
5	409440	1	RACCORDO	RACCORD	FITTING	FITTING	RACOR
6	488037	1	TUBO	TUYAU	SCHLAUCH	TUBE	TUBO
7	403202	1	SOFFIETTO	SOUFFLEUR	BLASEBALG	BELLOWS	FUELLE
8	336045	1	CANOTTO	GLISSEMENT	ANOLE	ROUND MOUNTING	CUERPO DESLIZABLE
9	409416	3	RACCORDO	RACCORD	FITTING	FITTING	RACOR
10	488039	2	TUBO	TUYAU	SCHLAUCH	TUBE	TUBO
11	488045	1	TUBO	TUYAU	SCHLAUCH	TUBE	TUBO
12	488038	1	TUBO	TUYAU	SCHLAUCH	TUBE	TUBO
13	207023	8	FASCETTA	COLLIER	HALTEBAND	CLAMP	ABRAZADERA
14	207031	1	FASCETTA	COLLIER	HALTEBAND	CLAMP	ABRAZADERA

DISTRIBUTORE DANFOSS 5 ELEMENTI - 197423

** Distributeur DANFOSS avec 5 éléments*
** DANFOSS-Steuerventilblock mit 5 Elementen*
** DANFOSS control valve block with 5 elements*
** Distribuidor DANFOSS con 5 elementos*

TAV. GN.02.01

matr. G.A65.0001

PM
SERIE 35 S
SERIE 40 SP

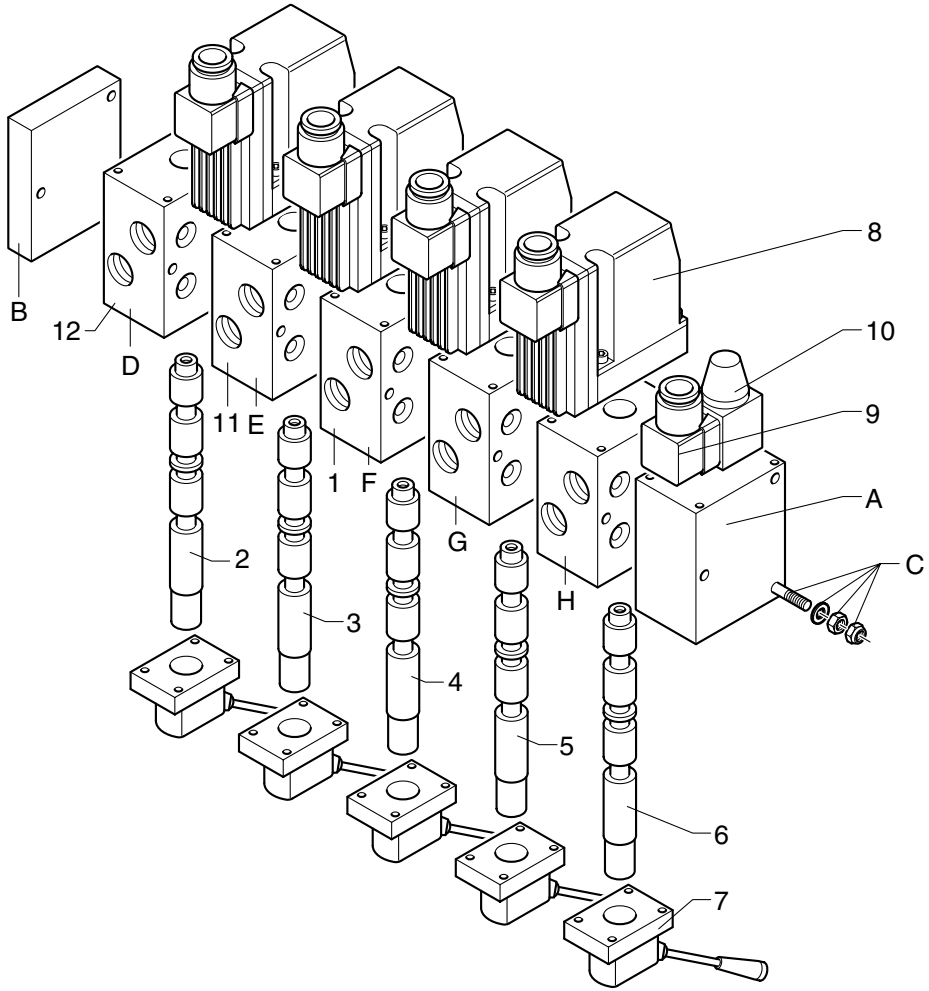

POS.	N° CODICE	Q.	DESCRIZIONE	DESIGNATION	BENENNUNG	DESCRIPTION	DENOMINACIONES
1	202135	3	CORPO	CORPS	GEHAUSE	BODY	CUERPO
2	202114	1	ASTA STAB.	TIGE	STANGE	ROD	VASTAGO
3	202159	1	ASTA ROTAZIONE	TIGE	STANGE	ROD	VASTAGO
4	202130	1	ASTA COLONNA	TIGE	STANGE	ROD	VASTAGO
5	202130	1	ASTA BRACCIO PRINCIPALE	TIGE BRAS PRINCIPAL	HAUPTARMSTANGE	MAIN ARM ROD	VASTAGO BRAZO PRINC.
6	202149	1	ASTA SFILO BRACCI	TIGE	STANGE	ROD	VASTAGO
7	202123	5	LEVA	LEVIER	HEBEL	LEVER	PALANCA
8	202185	5	MODULO EL.	MODULE	MODUL	MODULE	MODULO
9	204055	1	ELETTROVALVOLA	ELECTROVANNE	ELEKTROVENTIL	ELECTROVALVE	ELECTRO-VALVULA
10	395379	1	BOBINA 12V	BOBINE	SPULE	COIL	BOBINA
10	395380	1	BOBINA 24V	BOBINE	SPULE	COIL	BOBINA
11	202158	1	CORPO	CORPS	GEHAUSE	BODY	CUERPO
12	202156	1	CORPO	CORPS	GEHAUSE	BODY	CUERPO
A	202179	1	FIANCATA	COTE	SEITENWAND	SIDE PANEL	LADO
B	202106	1	FIANCATA	COTE	SEITENWAND	SIDE PANEL	LADO
C	202162	1	KIT TIRANTE	KIT TIRANT	ZUGSTANGENSATZ	TIEROD KIT	KIT ESPARRAGO
D	202143	1	ELEMENTO STAB.	ELEMENT	ELEMENT	ELEMENT	ELEMENTO
E	202192	1	ELEMENTO ROTAZIONE	ELEMENT ROTATION	SCHWENKENELEMENT	SLEWING ELEMENT	ELEMENTO GIRO
F	202237	1	ELEMENTO COLONNA	ELEMENT COLONNE	SAULENELEMENT	COLUMN ELEMENT	ELEMENTO COLUMNA
G	202237	1	ELEMENTO BRACCIO PRINCIPALE	ELEMENT BRAS PRINCIPAL	HAUPTARMELEMENT	MAIN ARM ELEMENT	EL. PRIMER BRAZO ART.
H	202195	1	ELEMENTO SFILO BRACCI	ELEMENT EXT.FLECHE	AUSLEGER AUSZ. ELEMENT	BOOM EXT. ELEMENT	EL. EXTENSION BRAZOS

DISTRIBUTORE DANFOSS 6 ELEMENTI - 197424

** Distributeur DANFOSS avec 6 éléments*
** DANFOSS-Steuerventilblock mit 6 Elementen*
** DANFOSS control valve block with 6 elements*
** Distribuidor DANFOSS con 6 elementos*

TAV. GN.03.01

matr. G.A65.0001

PM
SERIE 35 S
SERIE 40 SP

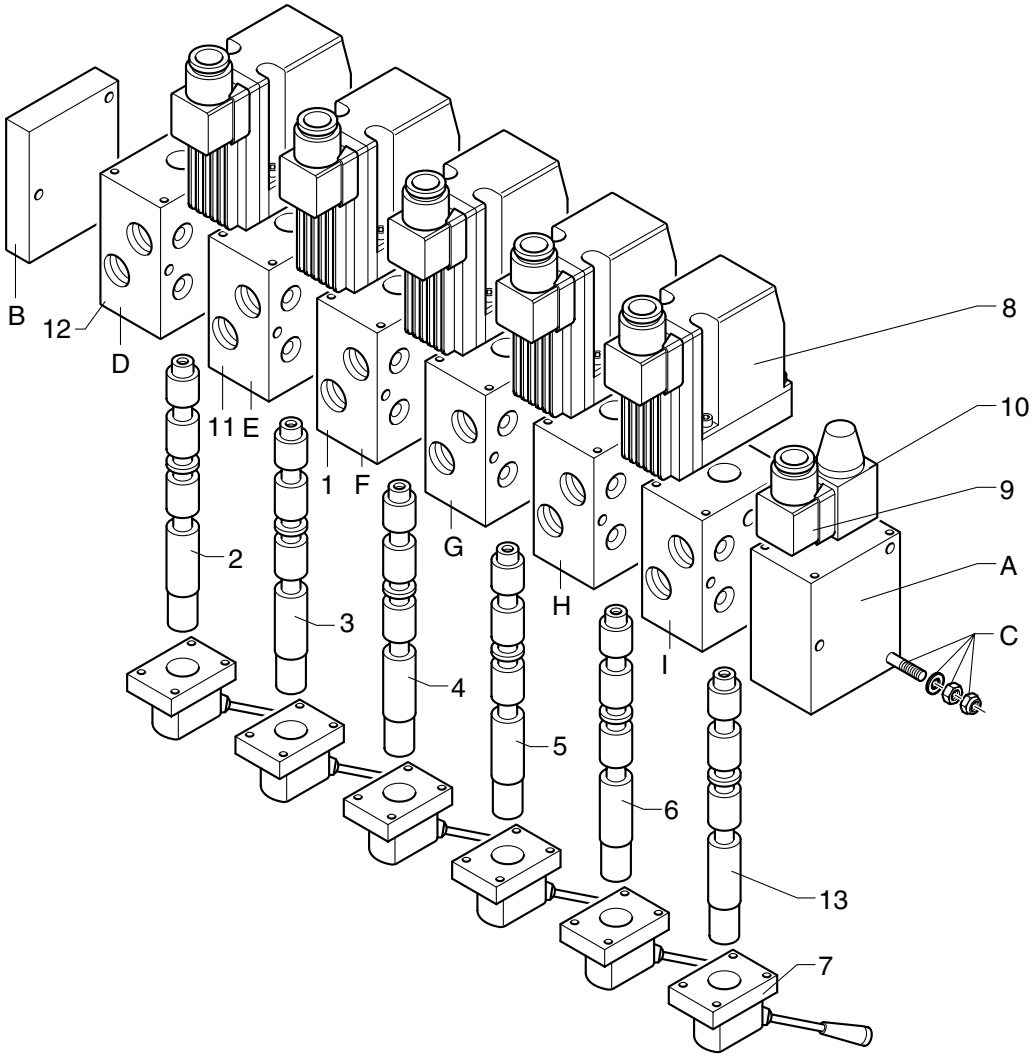

UNISTUDIO - Modena

POS.	N° CODICE	Q.	DESCRIZIONE	DESIGNATION	BENENNUNG	DESCRIPTION	DENOMINACIONES
1	202135	4	CORPO	CORPS	GEHAUSE	BODY	CUERPO
2	202114	1	ASTA STAB.	TIGE	STANGE	ROD	VASTAGO
3	202159	1	ASTA ROTAZIONE	TIGE	STANGE	ROD	VASTAGO
4	202130	1	ASTA COLONNA	TIGE	STANGE	ROD	VASTAGO
5	202130	1	ASTA BRACCIO PRINCIPALE	TIGE BRAS PRINCIPAL	HAUPTARMSTANGE	MAIN ARM ROD	VASTAGO BRAZO PRINC.
6	202149	1	ASTA SFILO BRACCI	TIGE	STANGE	ROD	VASTAGO
7	202123	6	LEVA	LEVIER	HEBEL	LEVER	PALANCA
8	202185	6	MODULO EL.	MODULE	MODUL	MODULE	MODULO
9	204055	1	ELETTROVALVOLA	ELECTROVANNE	ELEKTROVENTIL	ELECTROVALVE	ELECTRO-VALVULA
10	395379	1	BOBINA 12V	BOBINE	SPULE	COIL	BOBINA
10	395380	1	BOBINA 24V	BOBINE	SPULE	COIL	BOBINA
11	202158	1	CORPO	CORPS	GEHAUSE	BODY	CUERPO
12	202156	1	CORPO	CORPS	GEHAUSE	BODY	CUERPO
13	202130	1	ASTA 1° ATTIVAZIONE	TIGE	STANGE	ROD	VASTAGO
A	202179	1	FIANCATA	COTE	SEITENWAND	SIDE PANEL	LADO
B	202106	1	FIANCATA	COTE	SEITENWAND	SIDE PANEL	LADO
C	202138	1	KIT TIRANTE	KIT TIRANT	ZUGSTANGENSATZ	TIEROD KIT	KIT ESPARRAGO
D	202143	1	ELEMENTO STAB.	ELEMENT	ELEMENT	ELEMENT	ELEMENTO
E	202192	1	ELEMENTO ROTAZIONE	ELEMENT ROTATION	SCHWENKENELEMENT	SLEWING ELEMENT	ELEMENTO GIRO
F	202237	1	ELEMENTO COLONNA	ELEMENT COLONNE	SAULENELEMENT	COLUMN ELEMENT	ELEMENTO COLUMNA
G	202237	1	ELEMENTO BRACCIO PRINCIPALE	ELEMENT BRAS PRINCIPAL	HAUPTARMELEMENT	MAIN ARM ELEMENT	EL. PRIMER BRAZO ART.
H	202195	1	ELEMENTO SFILO BRACCI	ELEMENT EXT.FLECHE	AUSLEGER AUSZ. ELEMENT	BOOM EXT. ELEMENT	EL. EXTENSION BRAZOS
I	202196	1	ELEMENTO 1° ATTIVAZIONE	ELEMENT 1ERE ACTIVAT.	1.BETAETIGUNGSELEMENT	1ST ACTIVATION ELEMENT	ELEM. 1° ACTIVACION

DISTRIBUTORE DANFOSS 7 ELEMENTI - 197425

** Distributeur DANFOSS avec 7 éléments*
** DANFOSS-Steuerventilblock mit 7 Elementen*
** DANFOSS control valve block with 7 elements*
** Distribuidor DANFOSS con 7 elementos*

TAV. GN.04.01

matr. G.A65.0001

PM
SERIE 35 S
SERIE 40 SP

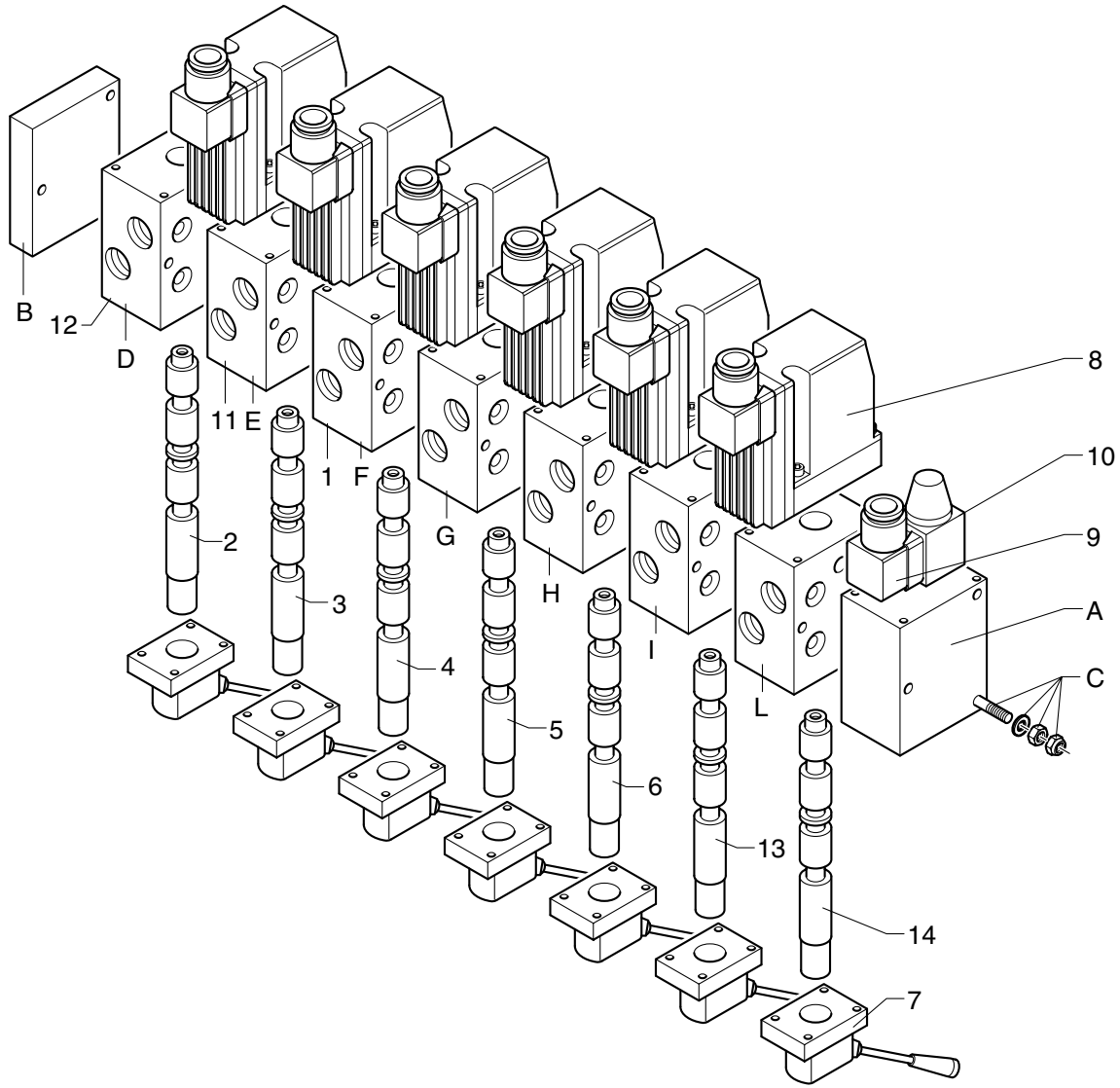

UNISTUDIO - Modena

POS.	N° CODICE	Q.	DESCRIZIONE	DESIGNATION	BENENNUNG	DESCRIPTION	DENOMINACIONES
1	202135	5	CORPO	CORPS	GEHAUSE	BODY	CUERPO
2	202114	1	ASTA STAB.	TIGE	STANGE	ROD	VASTAGO
3	202159	1	ASTA ROTAZIONE	TIGE	STANGE	ROD	VASTAGO
4	202130	1	ASTA COLONNA	TIGE	STANGE	ROD	VASTAGO
5	202130	1	ASTA BRACCIO PRINCIPALE	TIGE BRAS PRINCIPAL	HAUPTARMSTANGE	MAIN ARM ROD	VASTAGO BRAZO PRINC.
6	202149	1	ASTA SFILO BRACCI	TIGE	STANGE	ROD	VASTAGO
7	202123	7	LEVA	LEVIER	HEBEL	LEVER	PALANCA
8	202185	7	MODULO EL.	MODULE	MODUL	MODULE	MODULO
9	204055	1	ELETTROVALVOLA	ELECTROVANNE	ELEKTROVENTIL	ELECTROVALVE	ELECTRO-VALVULA
10	395379	1	BOBINA 12V	BOBINE	SPULE	COIL	BOBINA
10	395380	1	BOBINA 24V	BOBINE	SPULE	COIL	BOBINA
11	202158	1	CORPO	CORPS	GEHAUSE	BODY	CUERPO
12	202156	1	CORPO	CORPS	GEHAUSE	BODY	CUERPO
13	202130	1	ASTA 1° ATTIVAZIONE	TIGE	STANGE	ROD	VASTAGO
14	202130	1	ASTA 2° ATTIVAZIONE	TIGE	STANGE	ROD	VASTAGO
A	202179	1	FIANCATA	COTE	SEITENWAND	SIDE PANEL	LADO
B	202106	1	FIANCATA	COTE	SEITENWAND	SIDE PANEL	LADO
C	202139	1	KIT TIRANTE	KIT TIRANT	ZUGSTANGENSATZ	TIEROD KIT	KIT ESPARRAGO
D	202143	1	ELEMENTO STAB.	ELEMENT	ELEMENT	ELEMENT	ELEMENTO
E	202192	1	ELEMENTO ROTAZIONE	ELEMENT ROTATION	SCHWENKENELEMENT	SLEWING ELEMENT	ELEMENTO GIRO
F	202237	1	ELEMENTO COLONNA	ELEMENT COLONNE	SAULENELEMENT	COLUMN ELEMENT	ELEMENTO COLUMNA
G	202237	1	ELEMENTO BRACCIO PRINCIPALE	ELEMENT BRAS PRINCIPAL	HAUPTARMELEMENT	MAIN ARM ELEMENT	EL. PRIMER BRAZO ART.
H	202195	1	ELEMENTO SFILO BRACCI	ELEMENT EXT.FLECHE	AUSLEGER AUSZ. ELEMENT	BOOM EXT. ELEMENT	EL. EXTENSION BRAZOS
I	202196	1	ELEMENTO 1° ATTIVAZIONE	ELEMENT 1ERE ACTIVAT.	1.BETAETIGUNGSELEMENT	1ST ACTIVATION ELEMENT	ELEM. 1° ACTIVACION
L	202196	1	ELEMENTO 2° ATTIVAZIONE	ELEMENT 2EME ACTIVAT.	2.BETAETIGUNGSELEMENT	2ND ACTIVATION ELEMENT	ELEM. 2° ACTIVACION

TARGHETTE COMANDI

** Autocollants commandes*
** Control decals*
** Steuerungsschilder*
** Tarjetas para los mandos*

TAV. GO.01.01

matr. G.A65.0001

PM
SERIE 35 S
SERIE 40 SP

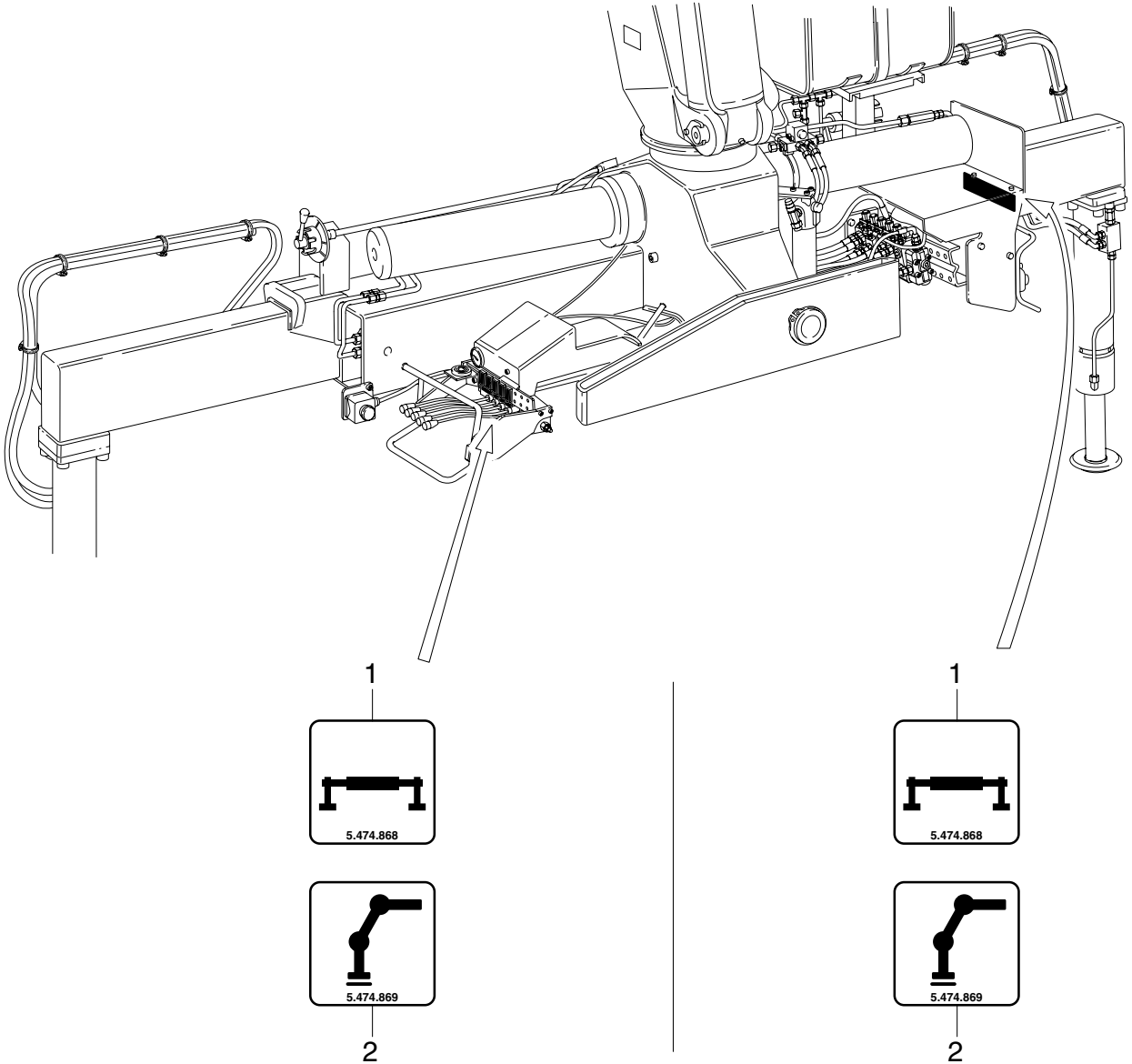

UNISTUDIO - Modena

POS.	N° CODICE	Q.	DESCRIZIONE	DESIGNATION	BENENNUNG	DESCRIPTION	DENOMINACIONES
1	474868	2	TARGHETTA	AUTOCOLLANTS	SCHILD	DECAL	ETIQUETA
2	474869	2	TARGHETTA	AUTOCOLLANTS	SCHILD	DECAL	ETIQUETA

TARGHETTE

* *Autocollants*
* *Decals*
* *Schilder*
* *Etiquetas*

TAV. GO.02.01

matr. G.A65.0001

PM 35 S

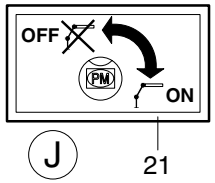

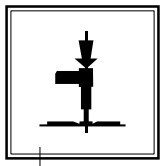

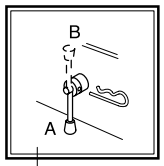

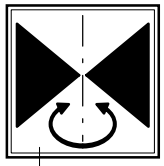

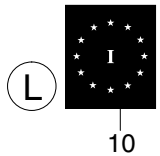

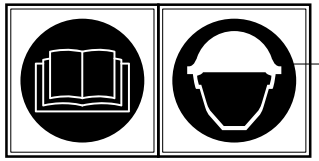

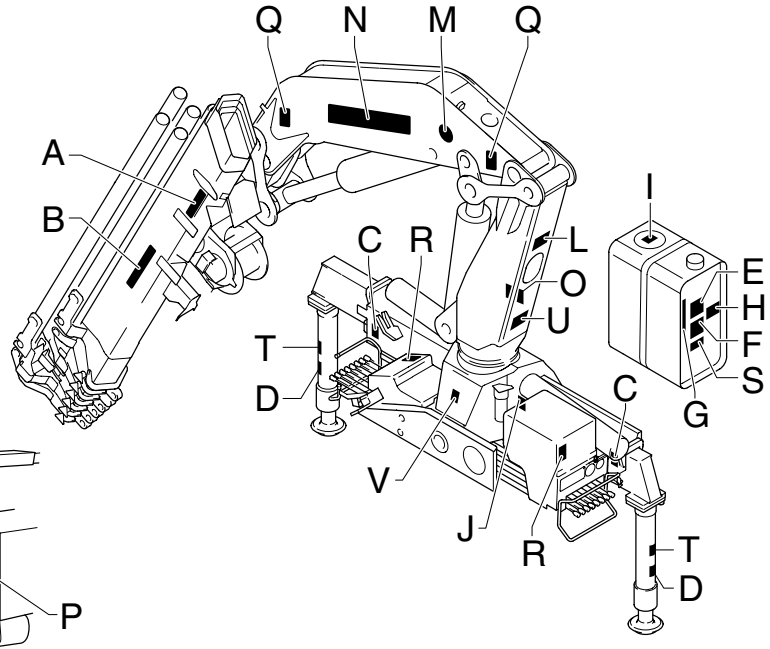

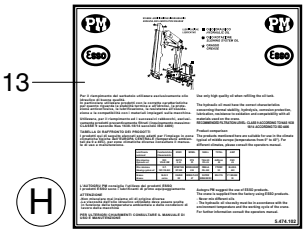

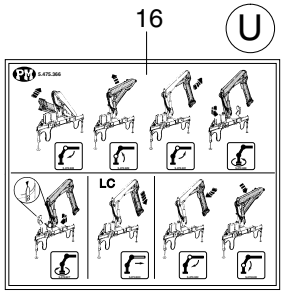

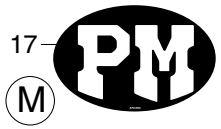

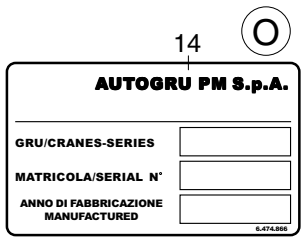

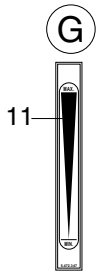

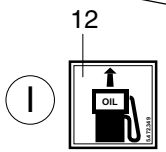

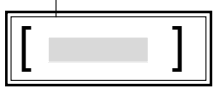

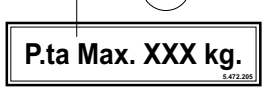

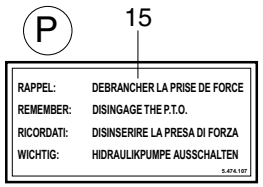

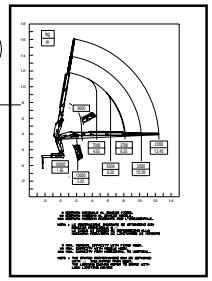

UNISTUDIO - Modena

POS.		N° CODICE	Q.	DESCRIZIONE	DESIGNATION	BENENNUNG	DESCRIPTION	DENOMINACIONES
1	X	478539	1	TARGHETTA	AUTOCOLLANTS	SCHILD	DECAL	ETIQUETA
2	X	478540	1	TARGHETTA	AUTOCOLLANTS	SCHILD	DECAL	ETIQUETA
3	●	478617	2	TARGHETTA (per PM 35022 S)	AUTOCOLLANTS	SCHILD	DECAL	ETIQUETA
3	✷	478618	2	TARGHETTA (per PM 35023 S)	AUTOCOLLANTS	SCHILD	DECAL	ETIQUETA
3	▲	478619	2	TARGHETTA (per PM 35024 S)	AUTOCOLLANTS	SCHILD	DECAL	ETIQUETA
3	■	478620	2	TARGHETTA (per PM 35025 S)	AUTOCOLLANTS	SCHILD	DECAL	ETIQUETA
3	/	478621	2	TARGHETTA (per PM 35026 S)	AUTOCOLLANTS	SCHILD	DECAL	ETIQUETA
3	\	478622	2	TARGHETTA (per PM 35027 S)	AUTOCOLLANTS	SCHILD	DECAL	ETIQUETA
4	◆	478542	2	TARGHETTA	AUTOCOLLANTS	SCHILD	DECAL	ETIQUETA
5	◆	478543	2	TARGHETTA	AUTOCOLLANTS	SCHILD	DECAL	ETIQUETA
6	◆	478544	4	TARGHETTA	AUTOCOLLANTS	SCHILD	DECAL	ETIQUETA
7	◆	478545	2	TARGHETTA	AUTOCOLLANTS	SCHILD	DECAL	ETIQUETA
8	X	478546	1	TARGHETTA	AUTOCOLLANTS	SCHILD	DECAL	ETIQUETA
9	X	478547	1	TARGHETTA	AUTOCOLLANTS	SCHILD	DECAL	ETIQUETA
10		472126	1	TARGHETTA	AUTOCOLLANTS	SCHILD	DECAL	ETIQUETA
11	○	472347	1	TARGHETTA	AUTOCOLLANTS	SCHILD	DECAL	ETIQUETA
12	○	472349	1	TARGHETTA	AUTOCOLLANTS	SCHILD	DECAL	ETIQUETA
13		474102	1	TARGHETTA	AUTOCOLLANTS	SCHILD	DECAL	ETIQUETA
14		474866	1	TARGHETTA	AUTOCOLLANTS	SCHILD	DECAL	ETIQUETA
15	◆	474107	1	TARGHETTA	AUTOCOLLANTS	SCHILD	DECAL	ETIQUETA
16	○	475366	1	TARGHETTA	AUTOCOLLANTS	SCHILD	DECAL	ETIQUETA
17	○	474074	2	TARGHETTA	AUTOCOLLANTS	SCHILD	DECAL	ETIQUETA
18	○	478445	2	TARGHETTA	AUTOCOLLANTS	SCHILD	DECAL	ETIQUETA
19	/▲✷■\●	478613	2	TARGHETTA	AUTOCOLLANTS	SCHILD	DECAL	ETIQUETA
20	/▲✷■\●	472205	2	TARGHETTA	AUTOCOLLANTS	SCHILD	DECAL	ETIQUETA
21	◆	478065	1	TARGHETTA	AUTOCOLLANTS	SCHILD	DECAL	ETIQUETA

TARGHETTE

* *Autocollants*
* *Decals*
* *Schilder*
* *Etiquetas*

TAV. GO.02.01

matr. G.A65.0001

PM 35 S

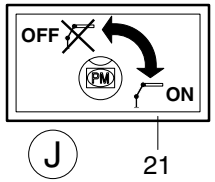

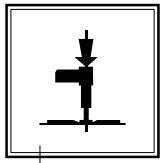

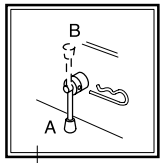

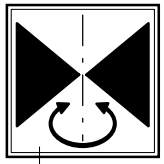

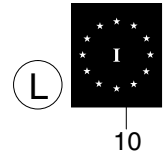

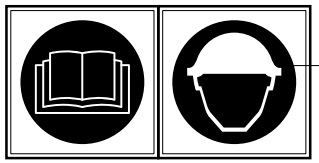

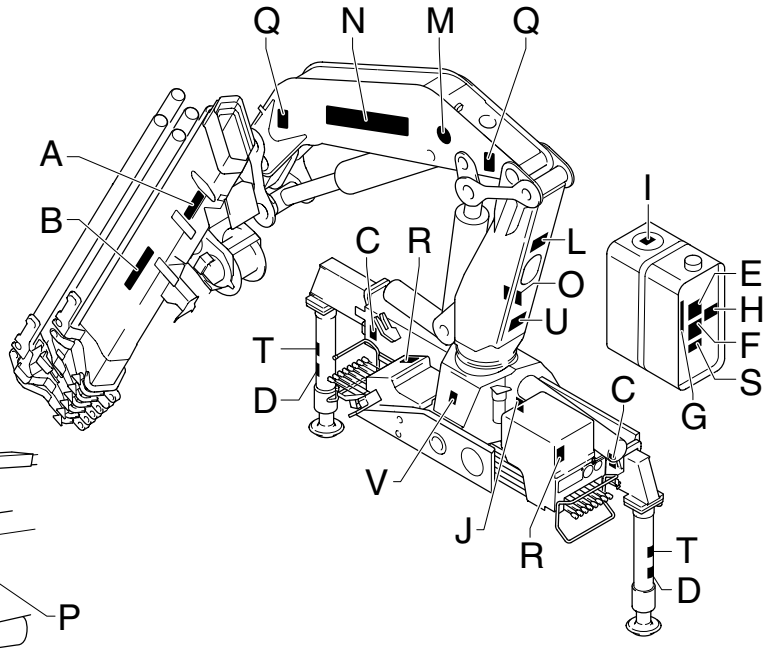

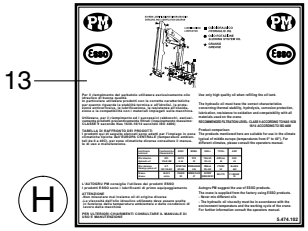

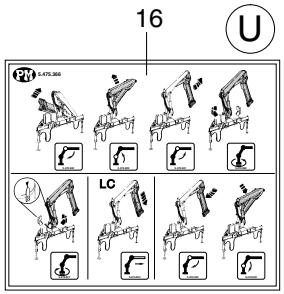

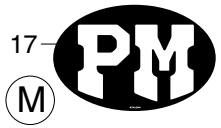

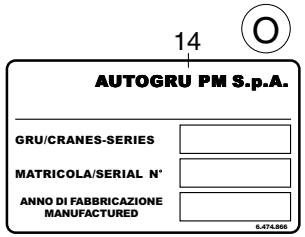

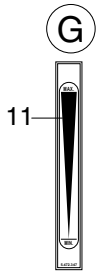

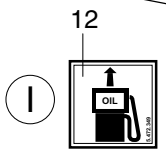

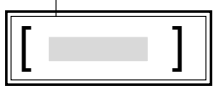

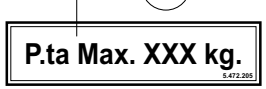

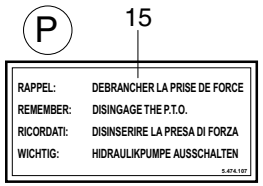

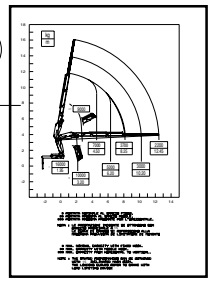

UNISTUDIO - Modena

POS.	N° CODICE	Q.	DESCRIZIONE	DESIGNATION	BENENNUNG	DESCRIPTION	DENOMINACIONES
◆	289953		KIT TARGHETTA	KIT AUTOCOLLANTS	SCHILD SATZ	DECAL KIT	KIT ETIQUETA
○	289952		KIT TARGHETTA	KIT AUTOCOLLANTS	SCHILD SATZ	DECAL KIT	KIT ETIQUETA
X	289907		KIT TARGHETTA	KIT AUTOCOLLANTS	SCHILD SATZ	DECAL KIT	KIT ETIQUETA
●	289965		KIT TARGHETTA **(35022 S)**	KIT AUTOCOLLANTS **(35022 S)**	SCHILD SATZ **(35022 S)**	DECAL KIT **(35022 S)**	KIT ETIQUETA **(35022 S)**
✷	289966		KIT TARGHETTA **(35023 S)**	KIT AUTOCOLLANTS **(35023 S)**	SCHILD SATZ **(35023 S)**	DECAL KIT **(35023 S)**	KIT ETIQUETA **(35023 S)**
▲	289967		KIT TARGHETTA **(35024 S)**	KIT AUTOCOLLANTS **(35024 S)**	SCHILD SATZ **(35024 S)**	DECAL KIT **(35024 S)**	KIT ETIQUETA **(35024 S)**
■	289968		KIT TARGHETTA **(35025 S)**	KIT AUTOCOLLANTS **(35025 S)**	SCHILD SATZ **(35025 S)**	DECAL KIT **(35025 S)**	KIT ETIQUETA **(35025 S)**
/	289969		KIT TARGHETTA **(35026 S)**	KIT AUTOCOLLANTS **(35026 S)**	SCHILD SATZ **(35026 S)**	DECAL KIT **(35026 S)**	KIT ETIQUETA **(35026 S)**
\	289970		KIT TARGHETTA **(35027 S)**	KIT AUTOCOLLANTS **(35027 S)**	SCHILD SATZ **(35027 S)**	DECAL KIT **(35027 S)**	KIT ETIQUETA **(35027 S)**

Nota: ordinare solo i kit targhetta

Nota: ne commander que les kits plaque

Anmerkung: nur den Satz Schilder bestellen

Note: order only plate kits

Nota: ordenar sólo los kit tarjeta

TARGHETTE

* *Autocollants*
* *Decals*
* *Schilder*
* *Etiquetas*

TAV. GO.03.01

matr. G.A65.0001

PM 40 SP

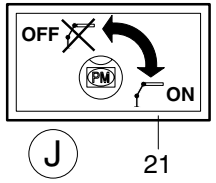

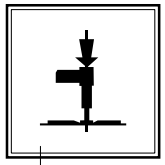

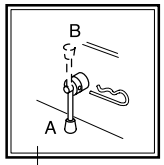

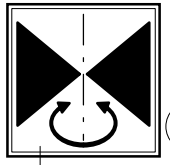

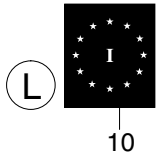

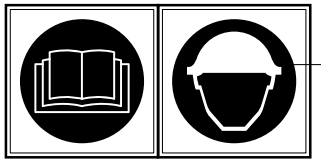

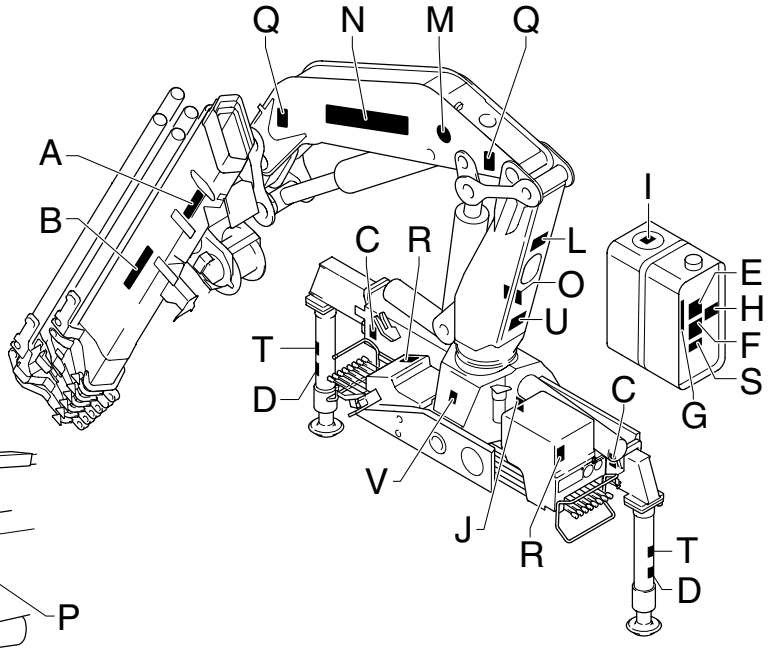

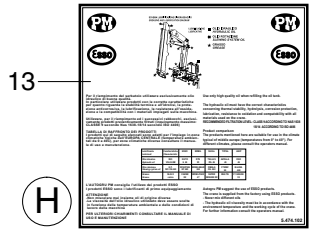

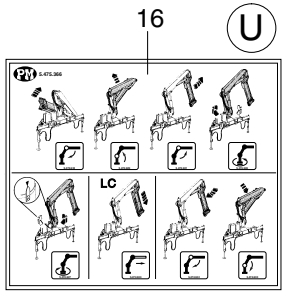

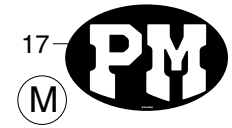

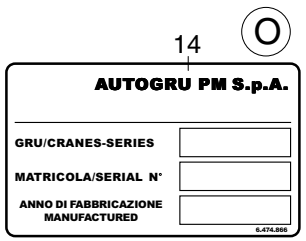

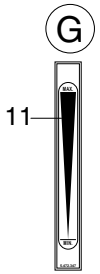

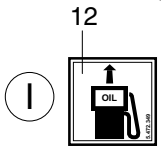

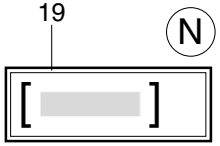

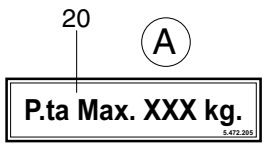

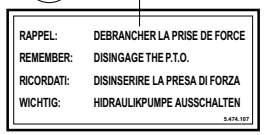

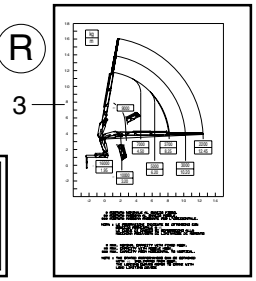

UNISTUDIO - Modena

POS.	N° CODICE	Q.	DESCRIZIONE	DESIGNATION	BENENNUNG	DESCRIPTION	DENOMINACIONES
1 X	478539	1	TARGHETTA	AUTOCOLLANTS	SCHILD	DECAL	ETIQUETA
2 X	478540	1	TARGHETTA	AUTOCOLLANTS	SCHILD	DECAL	ETIQUETA
3 ●	478629	2	TARGHETTA (per PM 40022 SP)	AUTOCOLLANTS	SCHILD	DECAL	ETIQUETA
3 ✷	478630	2	TARGHETTA (per PM 40023 SP)	AUTOCOLLANTS	SCHILD	DECAL	ETIQUETA
3 ▲	478631	2	TARGHETTA (per PM 40024 SP)	AUTOCOLLANTS	SCHILD	DECAL	ETIQUETA
3 ■	478632	2	TARGHETTA (per PM 40025 SP)	AUTOCOLLANTS	SCHILD	DECAL	ETIQUETA
3 /	478633	2	TARGHETTA (per PM 40026 SP)	AUTOCOLLANTS	SCHILD	DECAL	ETIQUETA
3 \	478634	2	TARGHETTA (per PM 40027 SP)	AUTOCOLLANTS	SCHILD	DECAL	ETIQUETA
4 ◆	478542	2	TARGHETTA	AUTOCOLLANTS	SCHILD	DECAL	ETIQUETA
5 ◆	478543	2	TARGHETTA	AUTOCOLLANTS	SCHILD	DECAL	ETIQUETA
6 ◆	478544	4	TARGHETTA	AUTOCOLLANTS	SCHILD	DECAL	ETIQUETA
7 ◆	478545	2	TARGHETTA	AUTOCOLLANTS	SCHILD	DECAL	ETIQUETA
8 X	478546	1	TARGHETTA	AUTOCOLLANTS	SCHILD	DECAL	ETIQUETA
9 X	478547	1	TARGHETTA	AUTOCOLLANTS	SCHILD	DECAL	ETIQUETA
10	472126	1	TARGHETTA	AUTOCOLLANTS	SCHILD	DECAL	ETIQUETA
11 ○	472347	1	TARGHETTA	AUTOCOLLANTS	SCHILD	DECAL	ETIQUETA
12 ○	472349	1	TARGHETTA	AUTOCOLLANTS	SCHILD	DECAL	ETIQUETA
13	474102	1	TARGHETTA	AUTOCOLLANTS	SCHILD	DECAL	ETIQUETA
14	474866	1	TARGHETTA	AUTOCOLLANTS	SCHILD	DECAL	ETIQUETA
15 ◆	474107	1	TARGHETTA	AUTOCOLLANTS	SCHILD	DECAL	ETIQUETA
16 ○	475366	1	TARGHETTA	AUTOCOLLANTS	SCHILD	DECAL	ETIQUETA
17 ○	474074	2	TARGHETTA	AUTOCOLLANTS	SCHILD	DECAL	ETIQUETA
18 ○	478445	2	TARGHETTA	AUTOCOLLANTS	SCHILD	DECAL	ETIQUETA
19 /▲✷■\●	478615	2	TARGHETTA	AUTOCOLLANTS	SCHILD	DECAL	ETIQUETA
20 /▲✷■\●	473895	2	TARGHETTA	AUTOCOLLANTS	SCHILD	DECAL	ETIQUETA
21 ◆	478065	1	TARGHETTA	AUTOCOLLANTS	SCHILD	DECAL	ETIQUETA

TARGHETTE

* *Autocollants*
* *Decals*
* *Schilder*
* *Etiquetas*

TAV. GO.03.01

matr. G.A65.0001

PM 40 SP

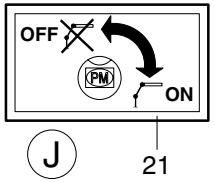

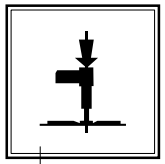

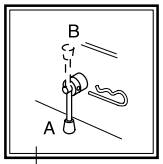

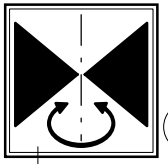

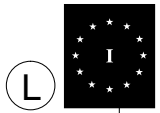

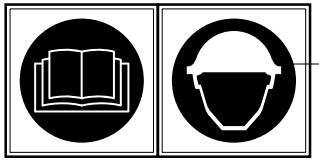

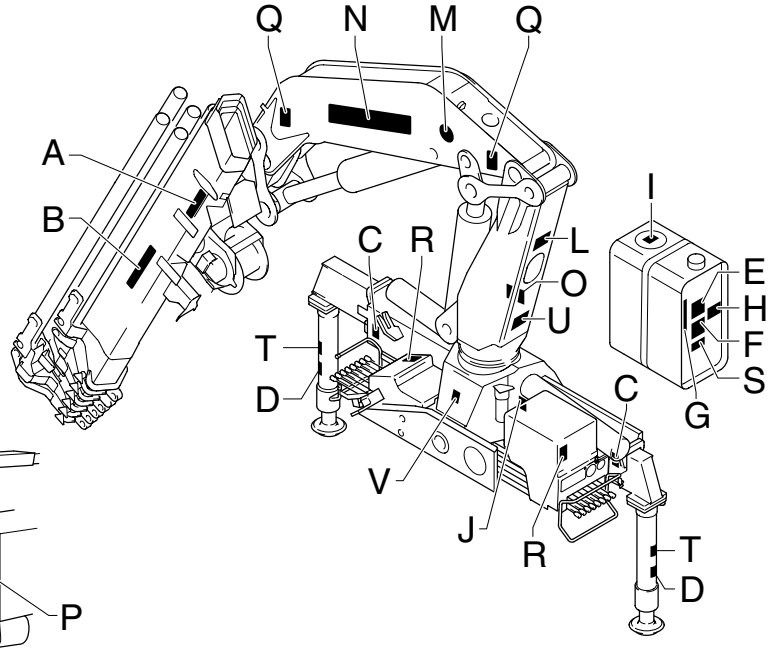

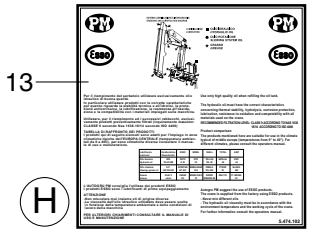

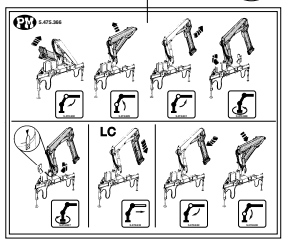

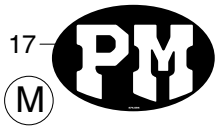

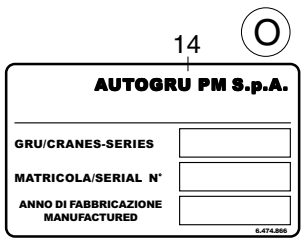

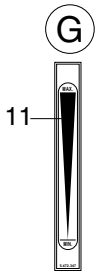

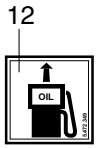

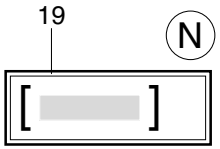

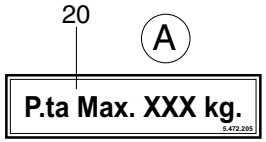

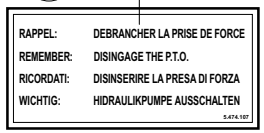

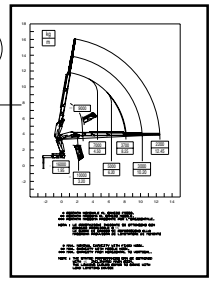

UNISTUDIO - Modena

POS.	N° CODICE	Q.	DESCRIZIONE	DESIGNATION	BENENNUNG	DESCRIPTION	DENOMINACIONES
◆	289953		KIT TARGHETTA	KIT AUTOCOLLANTS	SCHILD SATZ	DECAL KIT	KIT ETIQUETA
○	289952		KIT TARGHETTA	KIT AUTOCOLLANTS	SCHILD SATZ	DECAL KIT	KIT ETIQUETA
X	289907		KIT TARGHETTA	KIT AUTOCOLLANTS	SCHILD SATZ	DECAL KIT	KIT ETIQUETA
●	289977		KIT TARGHETTA **(40022 SP)**	KIT AUTOCOLLANTS **(40022 SP)**	SCHILD SATZ **(40022 SP)**	DECAL KIT **(40022 SP)**	KIT ETIQUETA **(40022 SP)**
✷	289978		KIT TARGHETTA **(40023 SP)**	KIT AUTOCOLLANTS **(40023 SP)**	SCHILD SATZ **(40023 SP)**	DECAL KIT **(40023 SP)**	KIT ETIQUETA **(40023 SP)**
▲	289979		KIT TARGHETTA **(40024 SP)**	KIT AUTOCOLLANTS **(40024 SP)**	SCHILD SATZ **(40024 SP)**	DECAL KIT **(40024 SP)**	KIT ETIQUETA **(40024 SP)**
■	289980		KIT TARGHETTA **(40025 SP)**	KIT AUTOCOLLANTS **(40025 SP)**	SCHILD SATZ **(40025 SP)**	DECAL KIT **(40025 SP)**	KIT ETIQUETA **(40025 SP)**
/	289981		KIT TARGHETTA **(40026 SP)**	KIT AUTOCOLLANTS **(40026 SP)**	SCHILD SATZ **(40026 SP)**	DECAL KIT **(40026 SP)**	KIT ETIQUETA **(40026 SP)**
\	289982		KIT TARGHETTA **(40027 SP)**	KIT AUTOCOLLANTS **(40027 SP)**	SCHILD SATZ **(40027 SP)**	DECAL KIT **(40027 SP)**	KIT ETIQUETA **(40027 SP)**

Nota: ordinare solo i kit targhetta

Nota: ne commander que les kits plaque

Anmerkung: nur den Satz Schilder bestellen

Note: order only plate kits

Nota: ordenar sólo los kit tarjeta

TARGHETTE

* *Autocollants*
* *Decals*
* *Schilder*
* *Etiquetas*

TAV. GO.04.01

matr. G.A65.0001

PM 35 S LC

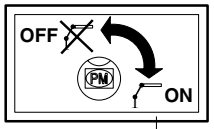

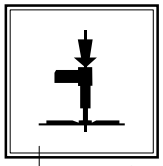

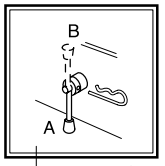

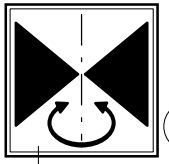

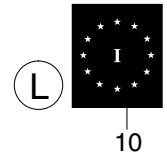

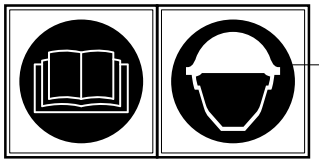

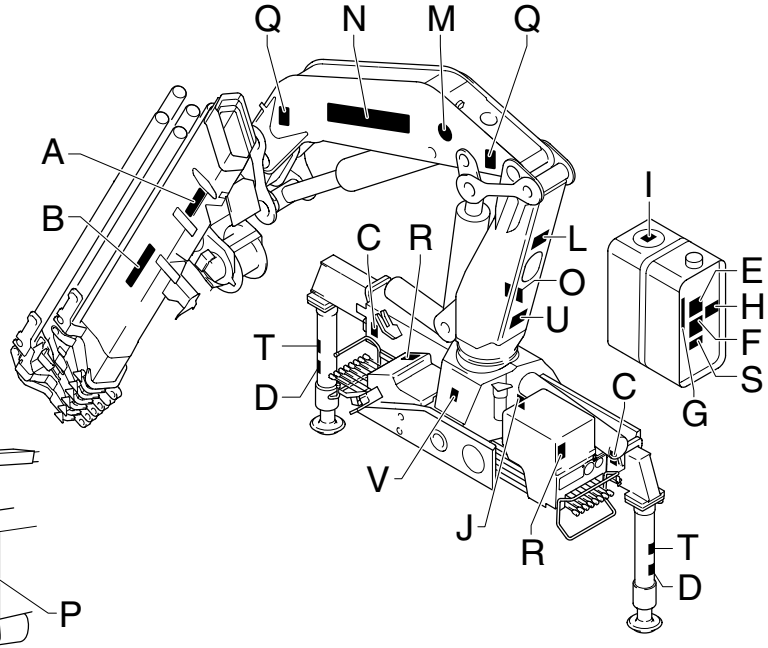

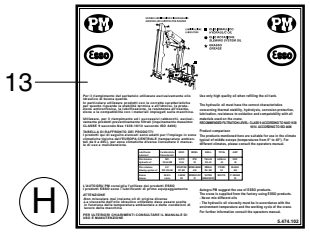

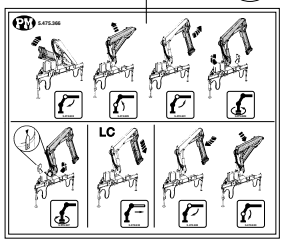

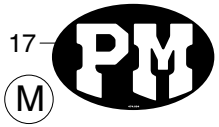

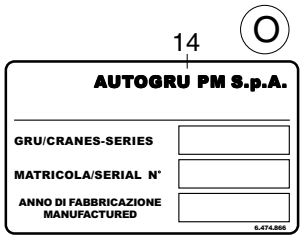

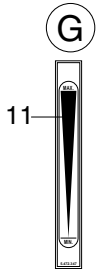

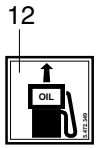

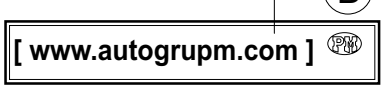

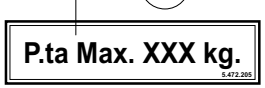

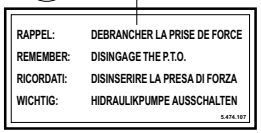

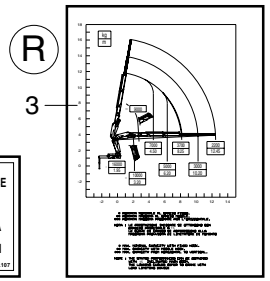

UNISTUDIO - Modena

POS.	N° CODICE	Q.	DESCRIZIONE	DESIGNATION	BENENNUNG	DESCRIPTION	DENOMINACIONES
1 X	478539	1	TARGHETTA	AUTOCOLLANTS	SCHILD	DECAL	ETIQUETA
2 X	478540	1	TARGHETTA	AUTOCOLLANTS	SCHILD	DECAL	ETIQUETA
3 ●	478617	2	TARGHETTA (per PM 35022 S LC)	AUTOCOLLANTS	SCHILD	DECAL	ETIQUETA
3 ✷	478618	2	TARGHETTA (per PM 35023 S LC)	AUTOCOLLANTS	SCHILD	DECAL	ETIQUETA
3 ▲	478619	2	TARGHETTA (per PM 35024 S LC)	AUTOCOLLANTS	SCHILD	DECAL	ETIQUETA
3 ■	478620	2	TARGHETTA (per PM 35025 S LC)	AUTOCOLLANTS	SCHILD	DECAL	ETIQUETA
3 /	478621	2	TARGHETTA (per PM 35026 S LC)	AUTOCOLLANTS	SCHILD	DECAL	ETIQUETA
3 \	478622	2	TARGHETTA (per PM 35027 S LC)	AUTOCOLLANTS	SCHILD	DECAL	ETIQUETA
4 ◆	478542	2	TARGHETTA	AUTOCOLLANTS	SCHILD	DECAL	ETIQUETA
5 ◆	478543	2	TARGHETTA	AUTOCOLLANTS	SCHILD	DECAL	ETIQUETA
6 ◆	478544	4	TARGHETTA	AUTOCOLLANTS	SCHILD	DECAL	ETIQUETA
7 ◆	478545	2	TARGHETTA	AUTOCOLLANTS	SCHILD	DECAL	ETIQUETA
8 X	478546	1	TARGHETTA	AUTOCOLLANTS	SCHILD	DECAL	ETIQUETA
9 X	478547	1	TARGHETTA	AUTOCOLLANTS	SCHILD	DECAL	ETIQUETA
10	472126	1	TARGHETTA	AUTOCOLLANTS	SCHILD	DECAL	ETIQUETA
11 ○	472347	1	TARGHETTA	AUTOCOLLANTS	SCHILD	DECAL	ETIQUETA
12 ○	472349	1	TARGHETTA	AUTOCOLLANTS	SCHILD	DECAL	ETIQUETA
13	474102	1	TARGHETTA	AUTOCOLLANTS	SCHILD	DECAL	ETIQUETA
14	474866	1	TARGHETTA	AUTOCOLLANTS	SCHILD	DECAL	ETIQUETA
15 ◆	474107	1	TARGHETTA	AUTOCOLLANTS	SCHILD	DECAL	ETIQUETA
16 ○	475366	1	TARGHETTA	AUTOCOLLANTS	SCHILD	DECAL	ETIQUETA
17 ○	474074	2	TARGHETTA	AUTOCOLLANTS	SCHILD	DECAL	ETIQUETA
18 ○	478445	2	TARGHETTA	AUTOCOLLANTS	SCHILD	DECAL	ETIQUETA
19 /▲✷■\●	478614	2	TARGHETTA	AUTOCOLLANTS	SCHILD	DECAL	ETIQUETA
20 /▲✷■\●	472205	2	TARGHETTA	AUTOCOLLANTS	SCHILD	DECAL	ETIQUETA
21 ◆	478065	1	TARGHETTA	AUTOCOLLANTS	SCHILD	DECAL	ETIQUETA

TARGHETTE

* *Autocollants*
* *Decals*
* *Schilder*
* *Etiquetas*

TAV. GO.04.01

matr. G.A65.0001

PM 35 S LC

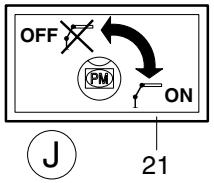

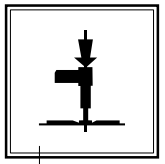

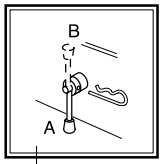

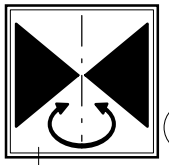

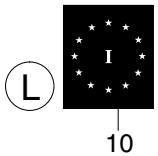

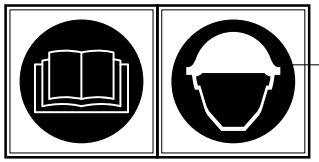

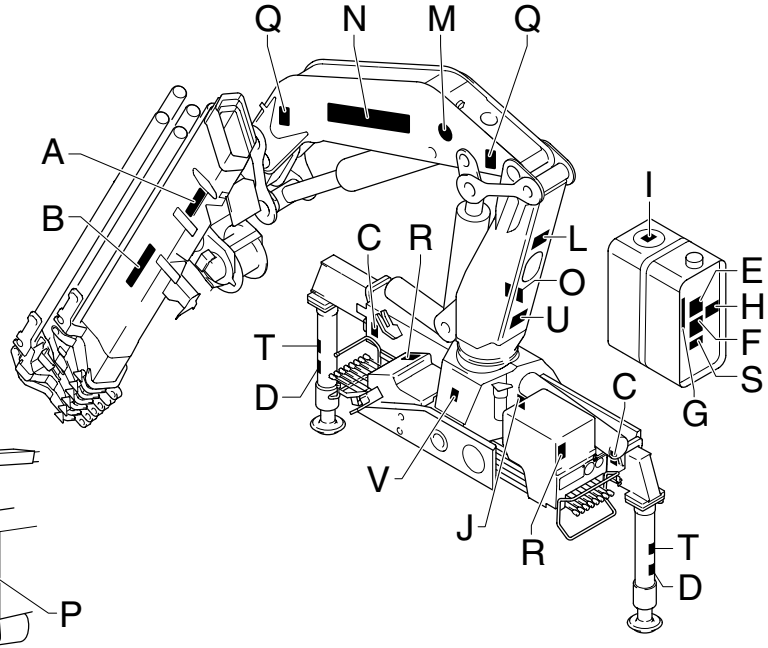

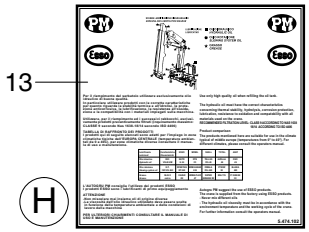

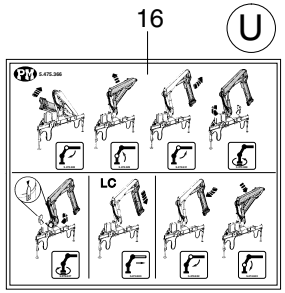

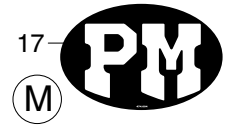

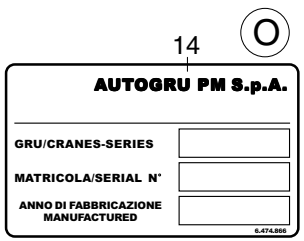

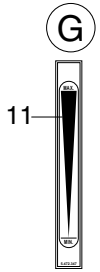

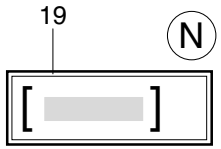

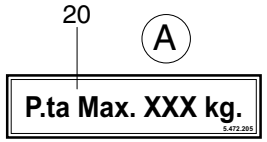

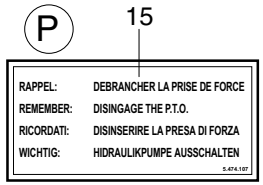

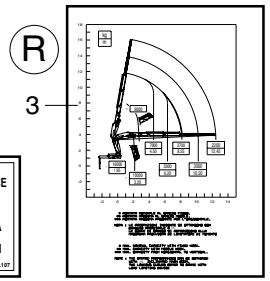

UNISTUDIO - Modena

POS.	N° CODICE	Q.	DESCRIZIONE	DESIGNATION	BENENNUNG	DESCRIPTION	DENOMINACIONES
◆	289953		KIT TARGHETTA	KIT AUTOCOLLANTS	SCHILD SATZ	DECAL KIT	KIT ETIQUETA
○	289964		KIT TARGHETTA	KIT AUTOCOLLANTS	SCHILD SATZ	DECAL KIT	KIT ETIQUETA
X	289907		KIT TARGHETTA	KIT AUTOCOLLANTS	SCHILD SATZ	DECAL KIT	KIT ETIQUETA
●	289971		KIT TARGHETTA **(35022 S LC)**	KIT AUTOCOLLANTS **(35022 S LC)**	SCHILD SATZ **(35022 S LC)**	DECAL KIT **(35022 S LC)**	KIT ETIQUETA **(35022 S LC)**
✷	289972		KIT TARGHETTA **(35023 S LC)**	KIT AUTOCOLLANTS **(35023 S LC)**	SCHILD SATZ **(35023 S LC)**	DECAL KIT **(35023 S LC)**	KIT ETIQUETA **(35023 S LC)**
▲	289973		KIT TARGHETTA **(35024 S LC)**	KIT AUTOCOLLANTS **(35024 S LC)**	SCHILD SATZ **(35024 S LC)**	DECAL KIT **(35024 S LC)**	KIT ETIQUETA **(35024 S LC)**
■	289974		KIT TARGHETTA **(35025 S LC)**	KIT AUTOCOLLANTS **(35025 S LC)**	SCHILD SATZ **(35025 S LC)**	DECAL KIT **(35025 S LC)**	KIT ETIQUETA **(35025 S LC)**
/	289975		KIT TARGHETTA **(35026 S LC)**	KIT AUTOCOLLANTS **(35026 S LC)**	SCHILD SATZ **(35026 S LC)**	DECAL KIT **(35026 S LC)**	KIT ETIQUETA **(35026 S LC)**
\	289976		KIT TARGHETTA **(35027 S LC)**	KIT AUTOCOLLANTS **(35027 S LC)**	SCHILD SATZ **(35027 S LC)**	DECAL KIT **(35027 S LC)**	KIT ETIQUETA **(35027 S LC)**

Nota: ordinare solo i kit targhetta

Nota: ne commander que les kits plaque

Anmerkung: nur den Satz Schilder bestellen

Note: order only plate kits

Nota: ordenar sólo los kit tarjeta

TARGHETTE

* *Autocollants*
* *Decals*
* *Schilder*
* *Etiquetas*

TAV. GO.05.01

matr. G.A65.0001

PM 40 SP LC

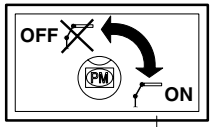

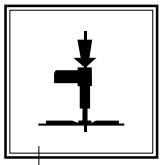

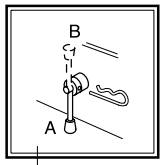

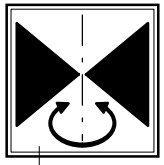

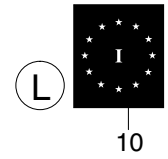

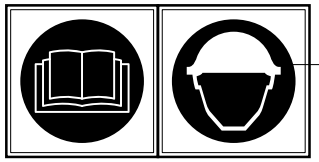

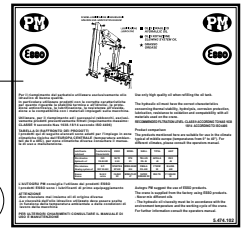

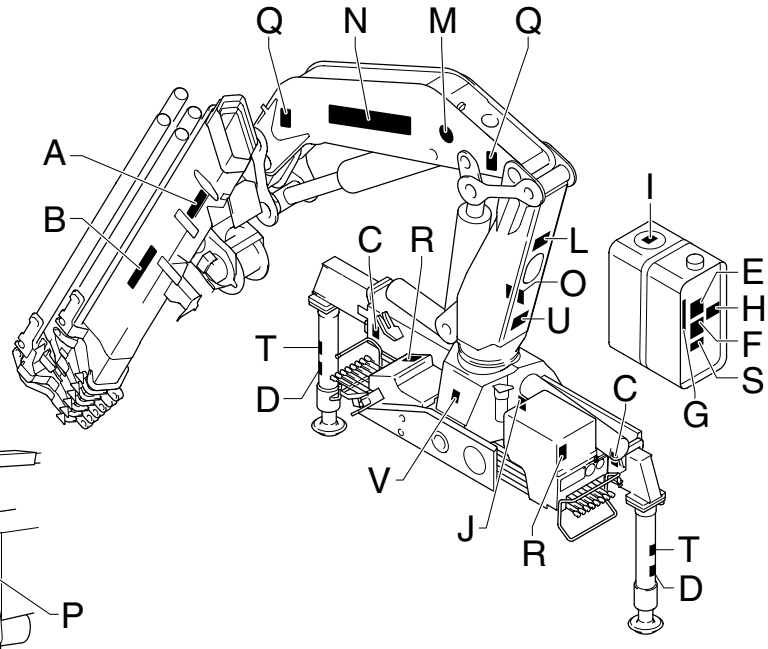

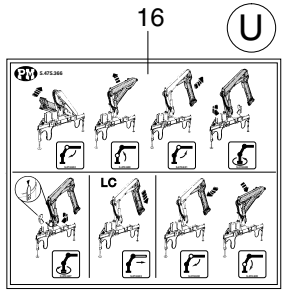

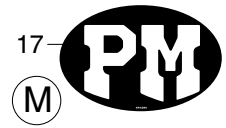

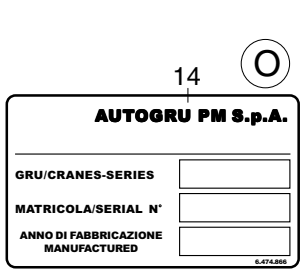

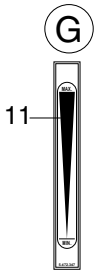

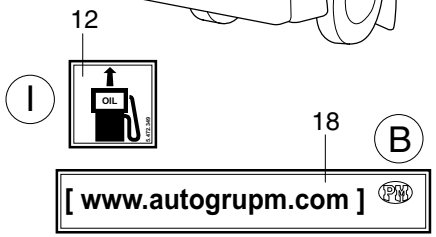

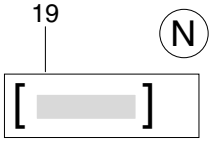

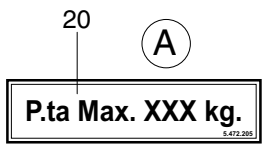

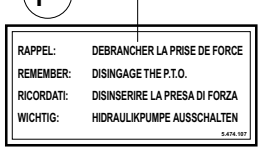

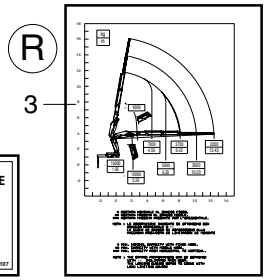

UNISTUDIO - Modena

POS.		N° CODICE	Q.	DESCRIZIONE	DESIGNATION	BENENNUNG	DESCRIPTION	DENOMINACIONES
1	X	478539	1	TARGHETTA	AUTOCOLLANTS	SCHILD	DECAL	ETIQUETA
2	X	478540	1	TARGHETTA	AUTOCOLLANTS	SCHILD	DECAL	ETIQUETA
3	●	478629	2	TARGHETTA (per PM 40022 SP LC)	AUTOCOLLANTS	SCHILD	DECAL	ETIQUETA
3	✷	478630	2	TARGHETTA (per PM 40023 SP LC)	AUTOCOLLANTS	SCHILD	DECAL	ETIQUETA
3	▲	478631	2	TARGHETTA (per PM 40024 SP LC)	AUTOCOLLANTS	SCHILD	DECAL	ETIQUETA
3	■	478632	2	TARGHETTA (per PM 40025 SP LC)	AUTOCOLLANTS	SCHILD	DECAL	ETIQUETA
3	/	478633	2	TARGHETTA (per PM 40026 SP LC)	AUTOCOLLANTS	SCHILD	DECAL	ETIQUETA
3	\	478634	2	TARGHETTA (per PM 40027 SP LC)	AUTOCOLLANTS	SCHILD	DECAL	ETIQUETA
4	◆	478542	2	TARGHETTA	AUTOCOLLANTS	SCHILD	DECAL	ETIQUETA
5	◆	478543	2	TARGHETTA	AUTOCOLLANTS	SCHILD	DECAL	ETIQUETA
6	◆	478544	4	TARGHETTA	AUTOCOLLANTS	SCHILD	DECAL	ETIQUETA
7	◆	478545	2	TARGHETTA	AUTOCOLLANTS	SCHILD	DECAL	ETIQUETA
8	X	478546	1	TARGHETTA	AUTOCOLLANTS	SCHILD	DECAL	ETIQUETA
9	X	478547	1	TARGHETTA	AUTOCOLLANTS	SCHILD	DECAL	ETIQUETA
10		472126	1	TARGHETTA	AUTOCOLLANTS	SCHILD	DECAL	ETIQUETA
11	○	472347	1	TARGHETTA	AUTOCOLLANTS	SCHILD	DECAL	ETIQUETA
12	○	472349	1	TARGHETTA	AUTOCOLLANTS	SCHILD	DECAL	ETIQUETA
13		474102	1	TARGHETTA	AUTOCOLLANTS	SCHILD	DECAL	ETIQUETA
14		474866	1	TARGHETTA	AUTOCOLLANTS	SCHILD	DECAL	ETIQUETA
15	◆	474107	1	TARGHETTA	AUTOCOLLANTS	SCHILD	DECAL	ETIQUETA
16	○	475366	1	TARGHETTA	AUTOCOLLANTS	SCHILD	DECAL	ETIQUETA
17	○	474074	2	TARGHETTA	AUTOCOLLANTS	SCHILD	DECAL	ETIQUETA
18	○	478445	2	TARGHETTA	AUTOCOLLANTS	SCHILD	DECAL	ETIQUETA
19	/▲✷■\●	478616	2	TARGHETTA	AUTOCOLLANTS	SCHILD	DECAL	ETIQUETA
20	/▲✷■\●	473895	2	TARGHETTA	AUTOCOLLANTS	SCHILD	DECAL	ETIQUETA
21	◆	478065	1	TARGHETTA	AUTOCOLLANTS	SCHILD	DECAL	ETIQUETA

TARGHETTE

* *Autocollants*
* *Decals*
* *Schilder*
* *Etiquetas*

TAV. GO.05.01

matr. G.A65.0001

PM 40 SP LC

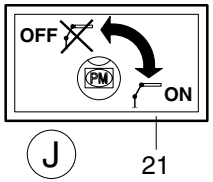

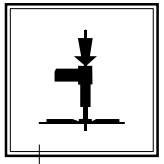

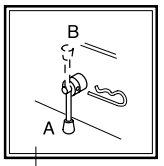

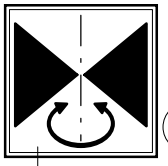

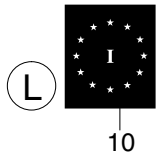

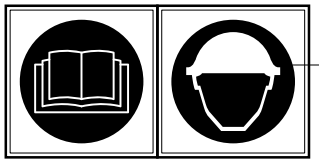

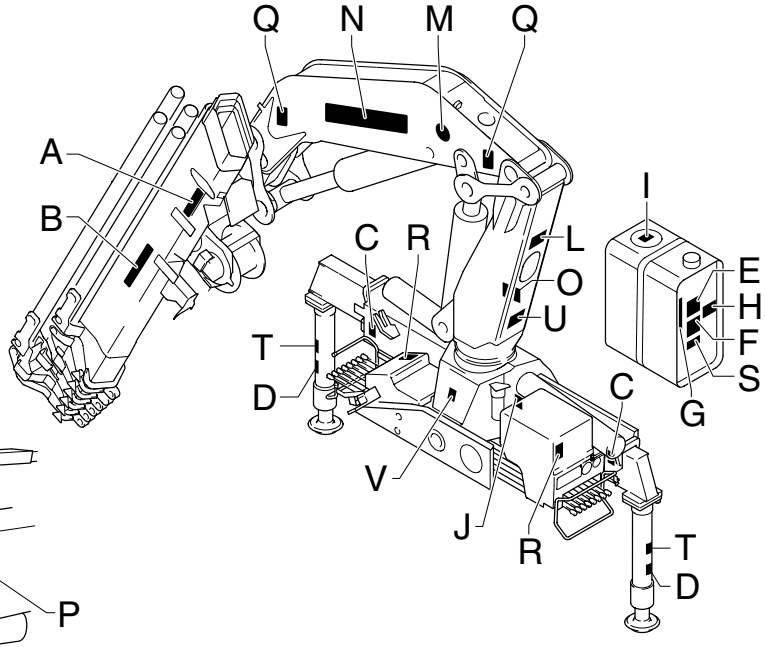

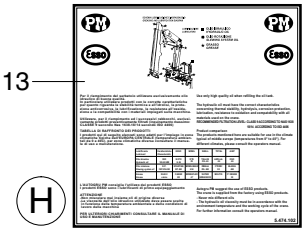

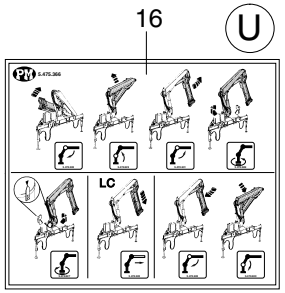

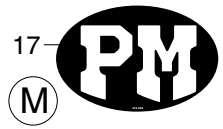

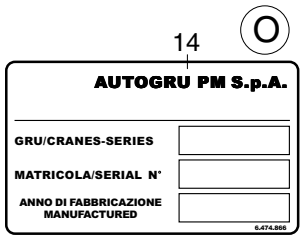

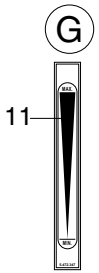

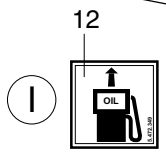

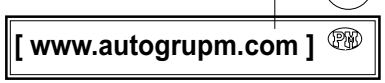

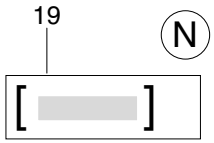

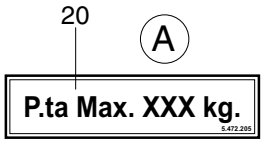

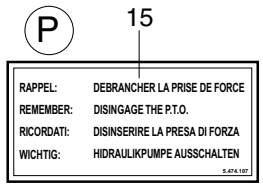

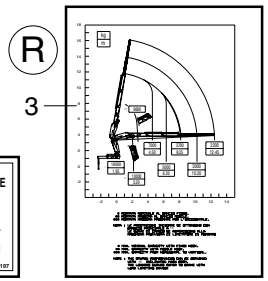

UNISTUDIO - Modena

POS.	N° CODICE	Q.	DESCRIZIONE	DESIGNATION	BENENNUNG	DESCRIPTION	DENOMINACIONES
◆	289953		KIT TARGHETTA	KIT AUTOCOLLANTS	SCHILD SATZ	DECAL KIT	KIT ETIQUETA
○	289964		KIT TARGHETTA	KIT AUTOCOLLANTS	SCHILD SATZ	DECAL KIT	KIT ETIQUETA
X	289907		KIT TARGHETTA	KIT AUTOCOLLANTS	SCHILD SATZ	DECAL KIT	KIT ETIQUETA
●	289983		KIT TARGHETTA **(40022 SP LC)**	KIT AUTOCOLLANTS **(40022 SP LC)**	SCHILD SATZ **(40022 SP LC)**	DECAL KIT **(40022 SP LC)**	KIT ETIQUETA **(40022 SP LC)**
✷	289984		KIT TARGHETTA **(40023 SP LC)**	KIT AUTOCOLLANTS **(40023 SP LC)**	SCHILD SATZ **(40023 SP LC)**	DECAL KIT **(40023 SP LC)**	KIT ETIQUETA **(40023 SP LC)**
▲	289985		KIT TARGHETTA **(40024 SP LC)**	KIT AUTOCOLLANTS **(40024 SP LC)**	SCHILD SATZ **(40024 SP LC)**	DECAL KIT **(40024 SP LC)**	KIT ETIQUETA **(40024 SP LC)**
■	289986		KIT TARGHETTA **(40025 SP LC)**	KIT AUTOCOLLANTS **(40025 SP LC)**	SCHILD SATZ **(40025 SP LC)**	DECAL KIT **(40025 SP LC)**	KIT ETIQUETA **(40025 SP LC)**
/	289987		KIT TARGHETTA **(40026 SP LC)**	KIT AUTOCOLLANTS **(40026 SP LC)**	SCHILD SATZ **(40026 SP LC)**	DECAL KIT **(40026 SP LC)**	KIT ETIQUETA **(40026 SP LC)**
\	289988		KIT TARGHETTA **(40027 SP LC)**	KIT AUTOCOLLANTS **(40027 SP LC)**	SCHILD SATZ **(40027 SP LC)**	DECAL KIT **(40027 SP LC)**	KIT ETIQUETA **(40027 SP LC)**

Nota: ordinare solo i kit targhetta

Nota: ne commander que les kits plaque

Anmerkung: nur den Satz Schilder bestellen

Note: order only plate kits

Nota: ordenar sólo los kit tarjeta

SUPPLEMENTI - ACCESSORI
OPTIONALS - ACCESSORIES
OPTIONS - ACCESSOIRES
ZUSATZ - AUSTATTUNG
OPCIONES - ACCESORIOS

PROLUNGA MECCANICA ME1

** Rallonge mécanique ME1*
** ME1 mechanical extension*
** ME1 mechanische Verlängerung*
** Prolonga mecánica ME1*

TAV. ST.01.01

matr. G.A65.0001

PM 35022 S

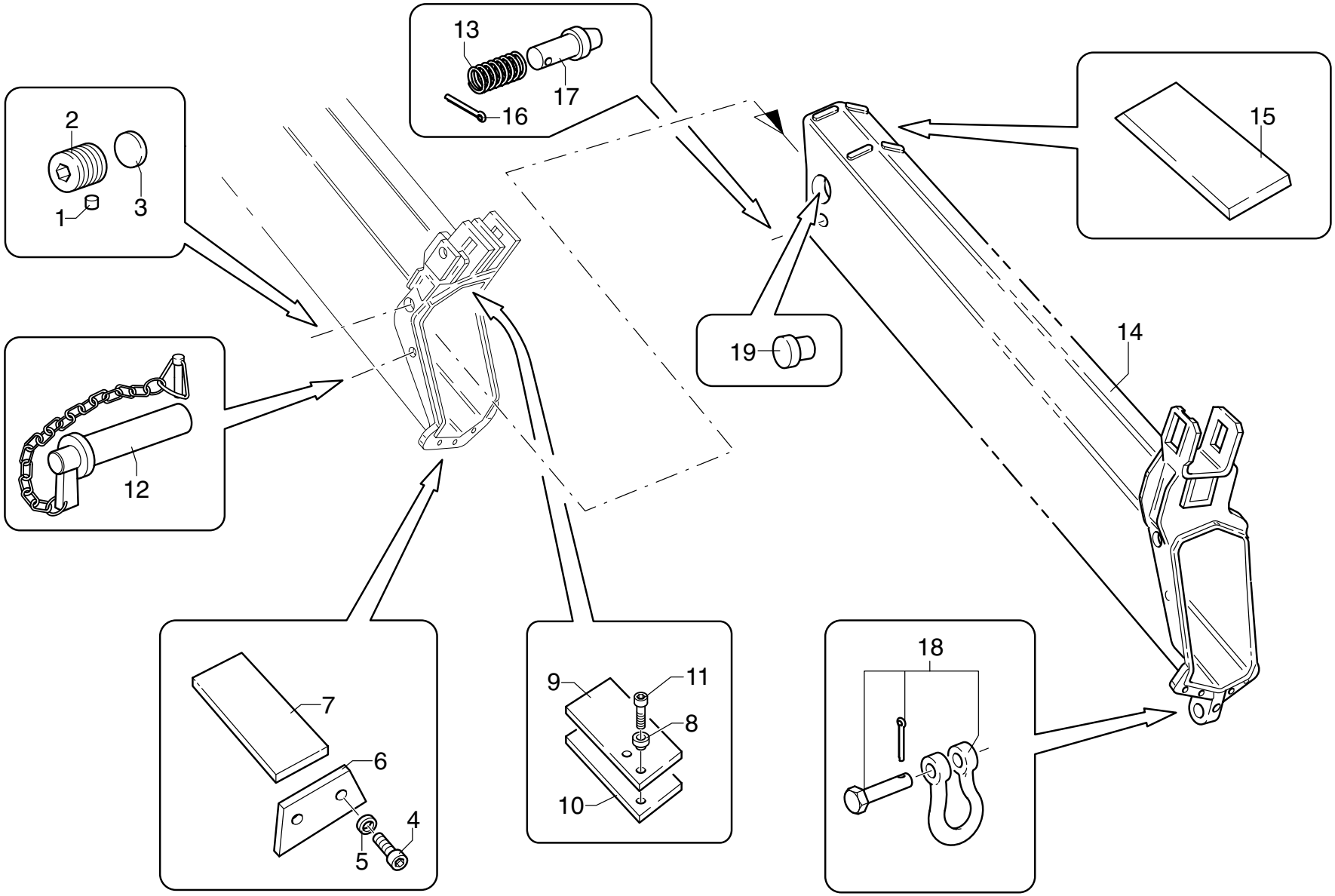

UNISTUDIO - Modena

POS.	N° CODICE	Q.	DESCRIZIONE	DESIGNATION	BENENNUNG	DESCRIPTION	DENOMINACIONES
1	208069	2	PASTIGLIA	PASTILLE	LAG	LINING	PASTILLA
2	498101	2	VITE	VIS	SCHRAUBE	SCREW	TORNILLO
3	373139	2	PATTINO	PATIN	GLEIPLATTE	SLIDING BLOCK	PATIN
4	497132	4	VITE TCEI M8X25 UNI 5931 8.8	VIS	SCHRAUBE	SCREW	TORNILLO
5	417004	4	RONDELLA 8,4X17 UNI 6592	RONDELLE	SCHEIBE	WASHER	ARANDELA
6	208138	2	FERMO	ARRET	SPERRUNG	RETAINER	TOPE
7	373558	2	PATTINO	PATIN	GLEIPLATTE	SLIDING BLOCK	PATIN
8	140026	4	BORCHIA	BOSSE	METALLPLATTCHEN	STUD	CUBO
9	302092	2	SPESSORE	CALE D'EPAISSEUR	BEILAGE	SHIM	ESPESOR
10	373583	2	PATTINO	PATIN	GLEIPLATTE	SLIDING BLOCK	PATIN
11	497248	4	VITE TSPEI M8X16 UNI 5933 8.8	VIS	SCHRAUBE	SCREW	TORNILLO
12	379635	1	PERNO	AXE	BOLZEN	PIN	BULON
13	455200	1	COPPIGLIA 4X30 UNI 6874	GOUPILLE	SPLINT	SPLIT PIN	PASADOR
14	141998	1	2° BRACCIO SFILO IDRAULICO	2.EME BRAS EXTENSION HYDR.	2. ARM - HYDR. AUSZIEHEN	2.ND ARM - HYDR. EXTENSION	2° BRAZO - EXTENSION HIDR.
15	373554	2	PATTINO	PATIN	GLEIPLATTE	SLIDING BLOCK	PATIN
16	249110	1	MOLLA	RESSORT	FEDER	SPRING	MUELLE
17	379163	1	PERNO	AXE	BOLZEN	PIN	BULON
18	235050	1	GRILLO	MANILLE LYRE	ANKERSCHAKEL	SHACKLE	ANILLO
19	373693	2	PATTINO	PATIN	GLEIPLATTE	SLIDING BLOCK	PATIN

PROLUNGA MECCANICA MF1

** Rallonge mécanique MF1*
** MF1 mechanical extension*
** MF1 mechanische Verlängerung*
** Prolonga mecánica MF1*

TAV. ST.02.01

matr. G.A65.0001

PM
35022-23 S
40022-23 SP

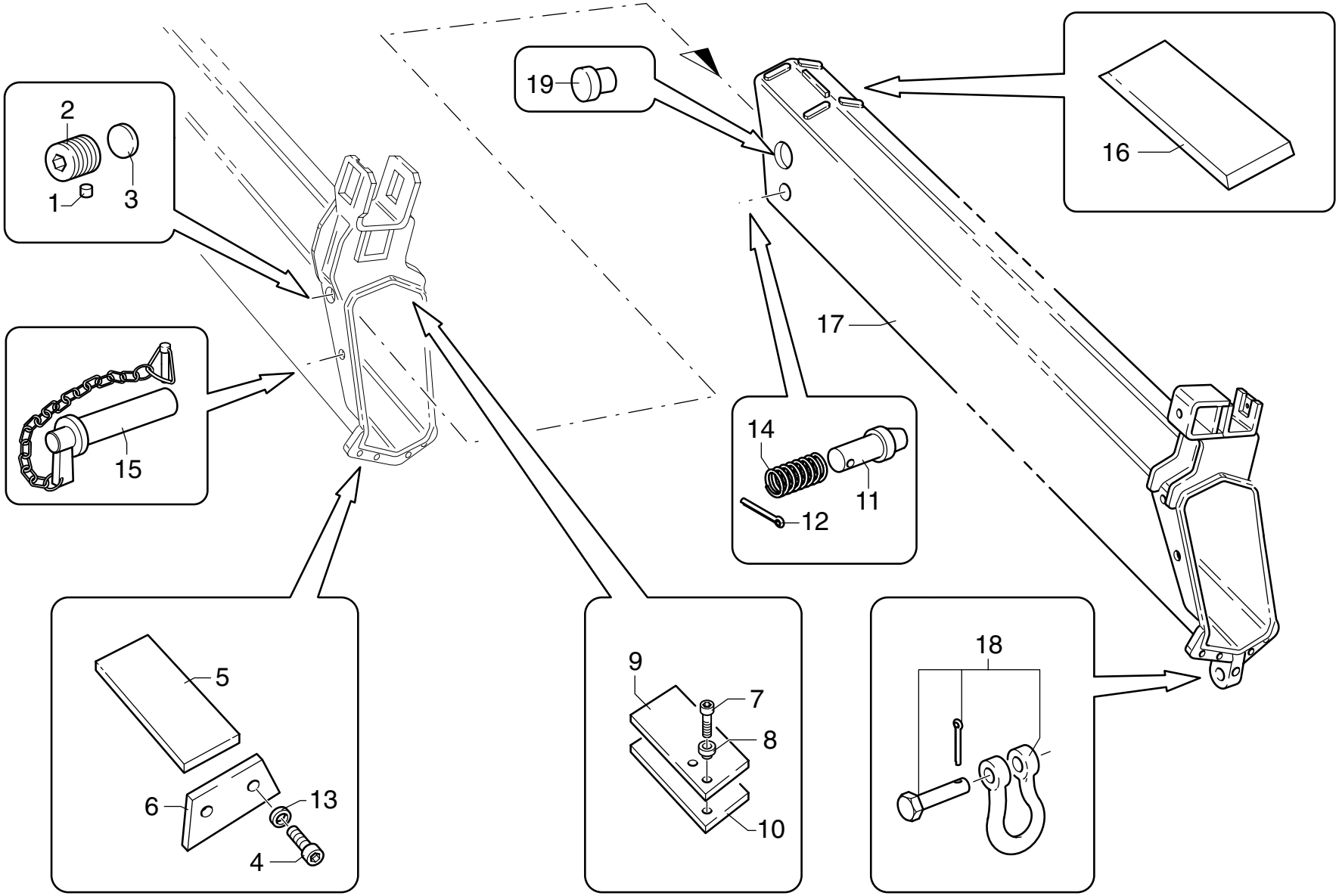

UNISTUDIO - Modena

POS.	N° CODICE	Q.	DESCRIZIONE	DESIGNATION	BENENNUNG	DESCRIPTION	DENOMINACIONES
1	208069	2	PASTIGLIA	PASTILLE	LAG	LINING	PASTILLA
2	498101	2	VITE	VIS	SCHRAUBE	SCREW	TORNILLO
3	373139	2	PATTINO	PATIN	GLEIPLATTE	SLIDING BLOCK	PATIN
4	497132	4	VITE M8X25 UNI 5931 8.8	VIS	SCHRAUBE	SCREW	TORNILLO
5	373554	2	PATTINO	PATIN	GLEIPLATTE	SLIDING BLOCK	PATIN
6	208138	2	FERMO	ARRET	SPERRUNG	RETAINER	TOPE
7	497248	4	VITE TSPEI M8X16 UNI 5933 8.8	VIS	SCHRAUBE	SCREW	TORNILLO
8	140026	4	BORCHIA	BOSSE	METALLPLATTCHEN	STUD	CUBO
9	302092	2	SPESSORE	CALE D'EPAISSEUR	BEILAGE	SHIM	ESPESOR
10	373583	2	PATTINO	PATIN	GLEIPLATTE	SLIDING BLOCK	PATIN
11	379163	1	PERNO	AXE	BOLZEN	PIN	BULON
12	349110	1	MOLLA	RESSORT	FEDER	SPRING	MUELLE
13	417004	4	RONDELLA 8,4X17 UNI 6592	RONDELLE	SCHEIBE	WASHER	ARANDELA
14	455200	1	COPPIGLIA 4X30 UNI 6874	GOUPILLE	SPLINT	SPLIT PIN	PASADOR
15	379635	1	PERNO	AXE	BOLZEN	PIN	BULON
16	373552	2	PATTINO	PATIN	GLEIPLATTE	SLIDING BLOCK	PATIN
17	141992	1	3° BRACCIO SFILO IDRAULICO	3.EME BRAS EXTENSION HYDR.	3. ARM - HYDR. AUSZIEHEN	3RD ARM - HYDR. EXTENSION	3° BRAZO - EXTENSION HIDR.
18	235050	1	GRILLO	MANILLE LYRE	ANKERSCHAKEL	SHACKLE	ANILLO
19	373366	2	PATTINO	PATIN	GLEIPLATTE	SLIDING BLOCK	PATIN

PROLUNGA MECCANICA MG1

** Rallonge mécanique MG1*
** MG1 mechanical extension*
** MG1 mechanische Verlängerung*
** Prolonga mecánica MG1*

TAV. ST.03.01

matr. G.A65.0001

PM
35023-24 S
40023-24 SP

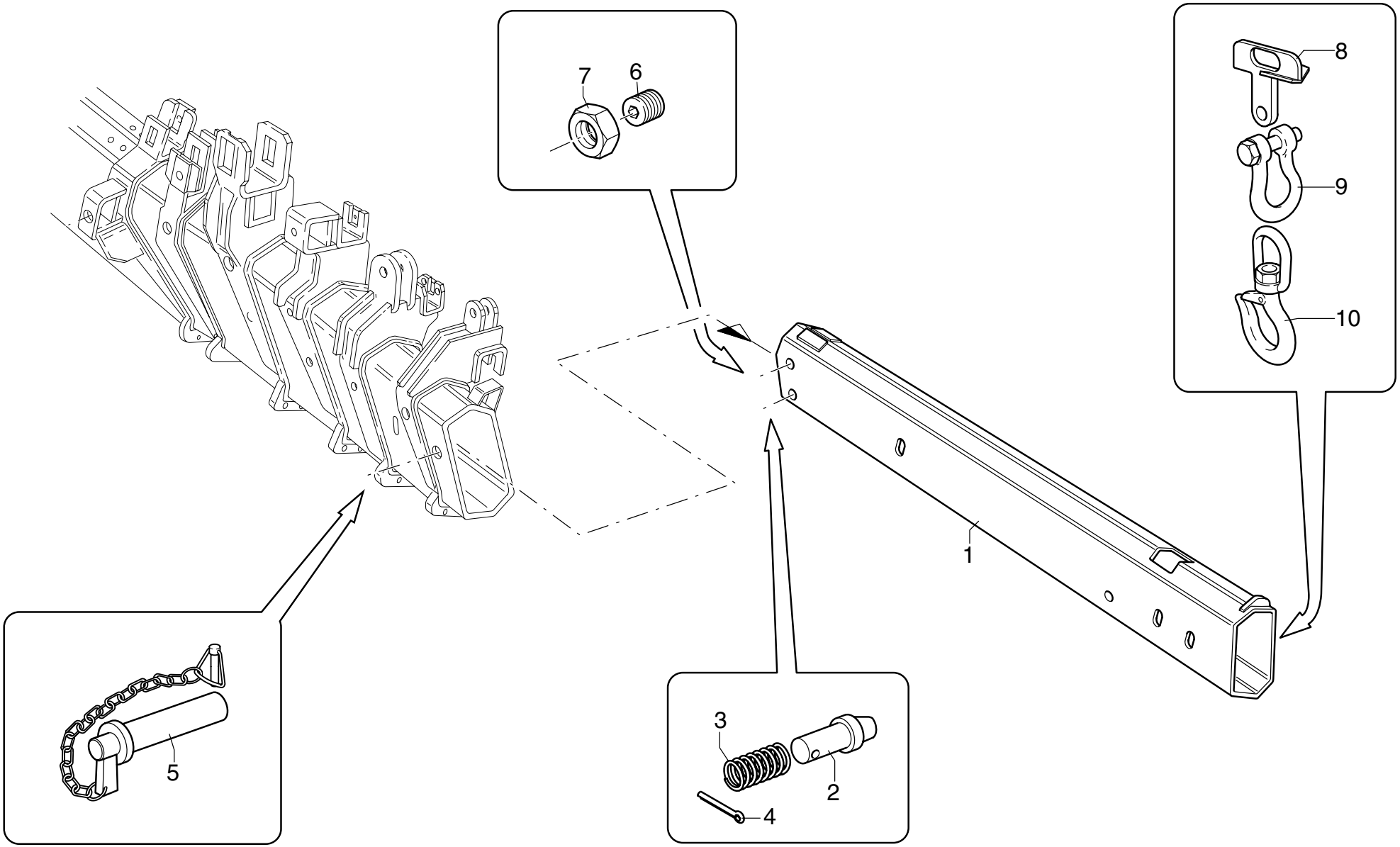

UNISTUDIO - Modena

POS.	N° CODICE	Q.	DESCRIZIONE	DESIGNATION	BENENNUNG	DESCRIPTION	DENOMINACIONES
1	141907	1	BRACCIO	BRAS	ARM	BOOM	BRAZO
2	379163	1	PERNO	AXE	BOLZEN	PIN	BULON
3	349110	1	MOLLA	RESSORT	FEDER	SPRING	MUELLE
4	455200	1	COPPIGLIA 4X30 UNI 6874	GOUPILLE	SPLINT	SPLIT PIN	PASADOR
5	379324	1	PERNO	AXE	BOLZEN	PIN	BULON
6	497158	1	VITE STEI M22X1,5X30 UNI5923 12.9	VIS	SCHRAUBE	SCREW	TORNILLO
7	191084	1	DADO M22X1,5 UNI 5589	ECROU	MUTTER	NUT	TUERCA
8	123167	1	ATTACCO	ATTACHE	VERBINDUNG	COUPLING	CONEXION
9	235025	1	GRILLO	MANILLE LYRE	ANKERSCHAKEL	SHACKLE	ANILLO
10	235030	1	GANCIO	CROCHET	HAKEN	HOOK	GANCHO

PROLUNGA MECCANICA MH1

** Rallonge mécanique MH1*
** MH1 mechanical extension*
** MH1 mechanische Verlängerung*
** Prolonga mecánica MH1*

TAV. ST.04.01

matr. G.A65.0001

PM
35024-25 S
40024-25 SP

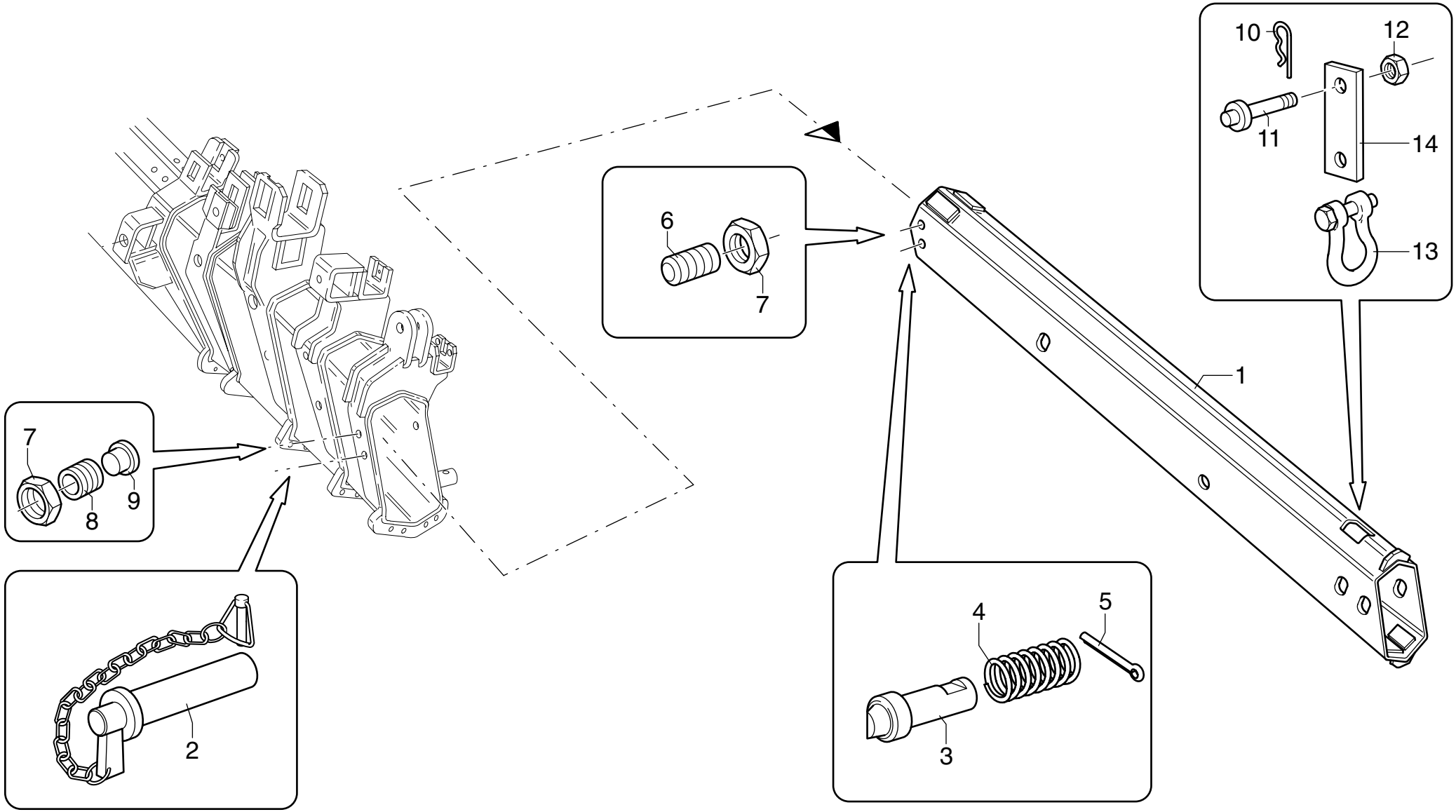

UNISTUDIO - Modena

POS.	N° CODICE	Q.	DESCRIZIONE	DESIGNATION	BENENNUNG	DESCRIPTION	DENOMINACIONES
1	141750	1	BRACCIO	BRAS	ARM	BOOM	BRAZO
2	379325	1	PERNO	AXE	BOLZEN	PIN	BULON
3	379163	1	PERNO	AXE	BOLZEN	PIN	BULON
4	249110	1	MOLLA	RESSORT	FEDER	SPRING	MUELLE
5	455200	1	COPIGLIA 4X30 UNI 6874	GOUPILLE	SPLINT	SPLIT PIN	PASADOR
6	497158	2	VITE STEI M22X1,5X30 UNI5923 12.9	VIS	SCHRAUBE	SCREW	TORNILLO
7	191084	4	DADO M22X1,5 UNI 5589	ECROU	MUTTER	NUT	TUERCA
8	497232	2	VITE	VIS	SCHRAUBE	SCREW	TORNILLO
9	373475	2	PATTINO	PATIN	GLEIPLATTE	SLIDING BLOCK	PATIN
10	177013	1	COPPIGLIA 3,2X40 UNI 1336	GOUPILLE	SPLINT	SPLIT PIN	PASADOR
11	379728	1	PERNO	AXE	BOLZEN	PIN	BULON
12	191085	1	DADO M24X2 UNI 5589	ECROU	MUTTER	NUT	TUERCA
13	235025	1	GRILLO	MANILLE LYRE	ANKERSCHAKEL	SHACKLE	ANILLO
14	123402	1	ATTACCO	ATTACHE	VERBINDUNG	COUPLING	CONEXION

PROLUNGA MECCANICA MI1

** Rallonge mécanique MI1*
** MI1 mechanical extension*
** MI1 mechanische Verlängerung*
** Prolonga mecánica MI1*

TAV. ST.05.01

matr. G.A65.0001

PM 35024 25-26 S 40024 25-26 SP

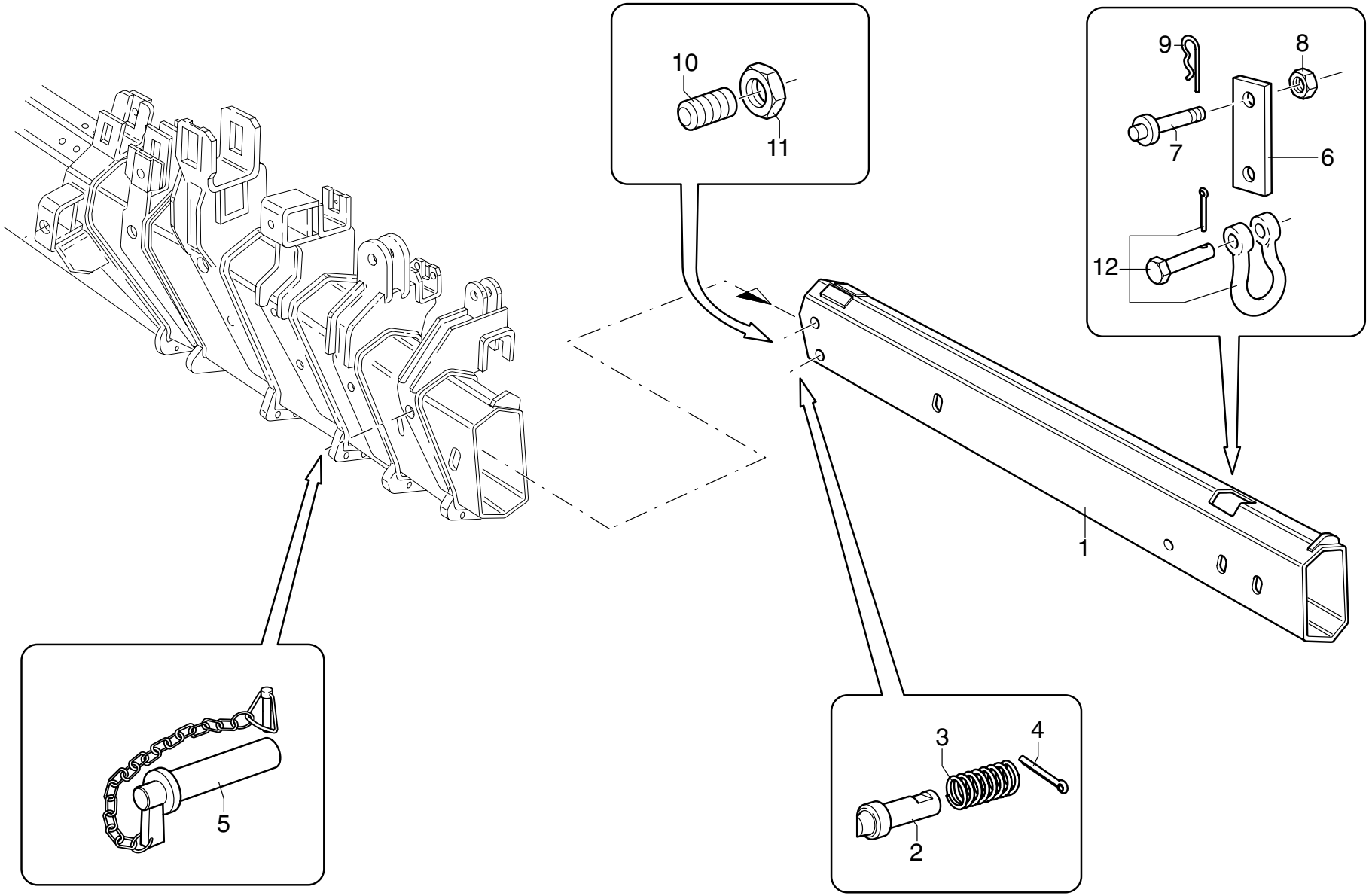

UNISTUDIO - Modena

POS.	N° CODICE	Q.	DESCRIZIONE	DESIGNATION	BENENNUNG	DESCRIPTION	DENOMINACIONES
1	141751	1	BRACCIO	BRAS	ARM	BOOM	BRAZO
2	379163	1	PERNO	AXE	BOLZEN	PIN	BULON
3	349110	1	MOLLA	RESSORT	FEDER	SPRING	MUELLE
4	455200	1	COPIGLIA 4X30 UNI 6874	GOUPILLE	SPLINT	SPLIT PIN	PASADOR
5	379325	1	PERNO	AXE	BOLZEN	PIN	BULON
6	123402	1	ATTACCO	ATTACHE	VERBINDUNG	COUPLING	CONEXION
7	379190	1	PERNO	AXE	BOLZEN	PIN	BULON
8	191085	1	DADO M24X2 UNI 5589	ECROU	MUTTER	NUT	TUERCA
9	177013	1	COPIGLIA 3,2X40 UNI 1336	GOUPILLE	SPLINT	SPLIT PIN	PASADOR
10	497158	2	VITE STEI M22X1,5X30 UNI5923 12.9	VIS	SCHRAUBE	SCREW	TORNILLO
11	191084	2	DADO M22X1,5 UNI 5589	ECROU	MUTTER	NUT	TUERCA
12	235025	1	GRILLO	MANILLE LYRE	ANKERSCHAKEL	SHACKLE	ANILLO

PROLUNGA MECCANICA ML1

** Rallonge mécanique ML1*
** ML1 mechanical extension*
** ML1 mechanische Verlängerung*
** Prolonga mecánica ML1*

TAV. ST.06.01

matr. G.A65.0001

PM 35024 25-26-27 S 40024 25-26-27 SP

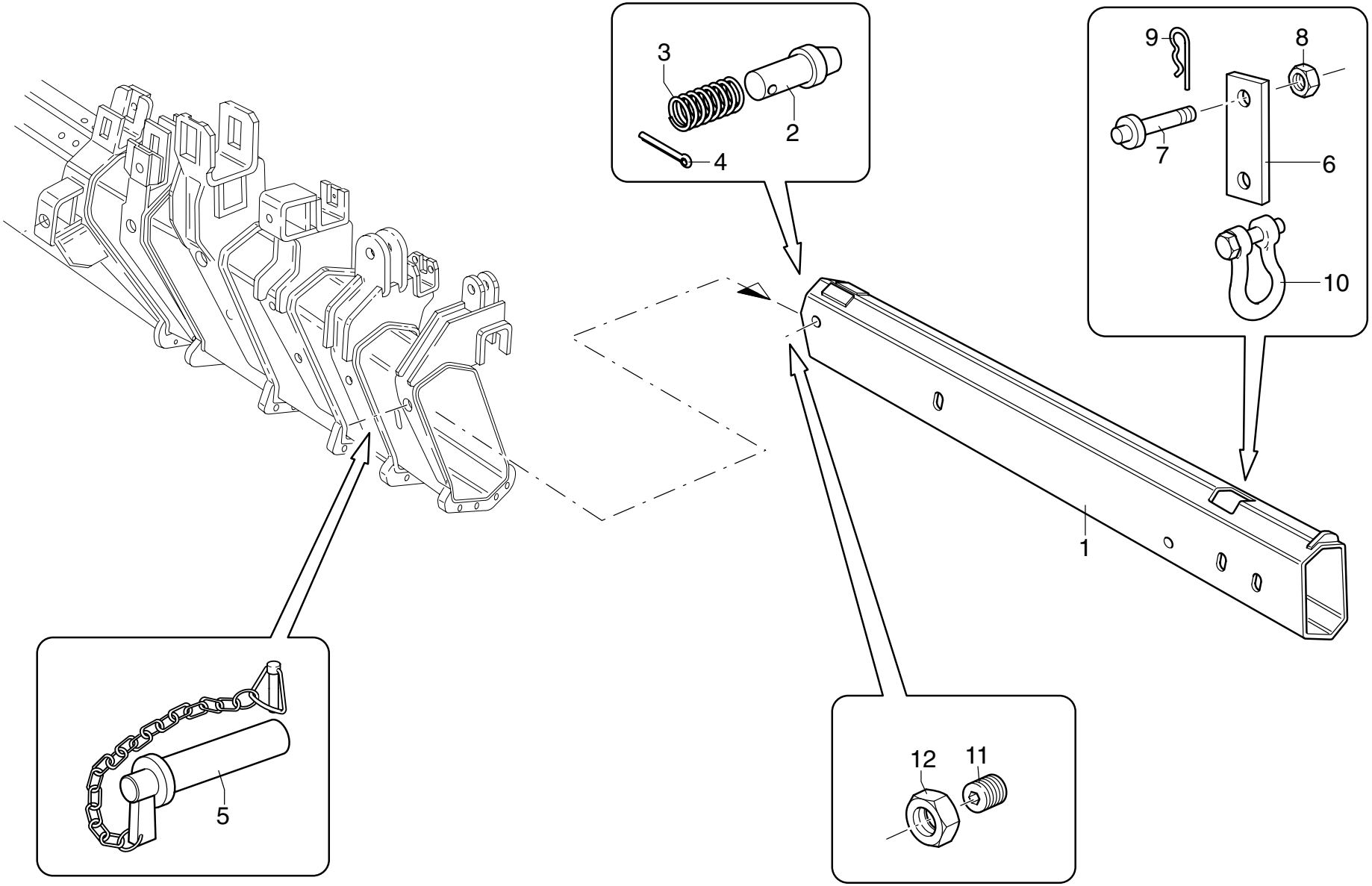

UNISTUDIO - Modena

POS.	N° CODICE	Q.	DESCRIZIONE	DESIGNATION	BENENNUNG	DESCRIPTION	DENOMINACIONES
1	141735	1	BRACCIO	BRAS	ARM	BOOM	BRAZO
2	379163	1	PERNO	AXE	BOLZEN	PIN	BULON
3	349110	1	MOLLA	RESSORT	FEDER	SPRING	MUELLE
4	455200	1	COPPIGLIA 4X30 UNI 6874	GOUPILLE	SPLINT	SPLIT PIN	PASADOR
5	379325	1	PERNO	AXE	BOLZEN	PIN	BULON
6	123402	1	ATTACCO	ATTACHE	VERBINDUNG	COUPLING	CONEXION
7	379728	1	PERNO	AXE	BOLZEN	PIN	BULON
8	191085	1	DADO M24X2 UNI 5589	ECROU	MUTTER	NUT	TUERCA
9	177013	1	COPPIGLIA 3,2X40 UNI 1336	GOUPILLE	SPLINT	SPLIT PIN	PASADOR
10	235025	1	GRILLO	MANILLE LYRE	ANKERSCHAKEL	SHACKLE	ANILLO
11	497158	2	VITE STEI M22X1,5X30 UNI5923 12.9	VIS	SCHRAUBE	SCREW	TORNILLO
12	191084	2	DADO M22X1,5 UNI 5589	ECROU	MUTTER	NUT	TUERCA

PROLUNGA MECCANICA MM1

** Rallonge mécanique MM1*
** MM1 mechanical extension*
** MM1 mechanische Verlängerung*
** Prolonga mecánica MM1*

TAV. ST.07.01

matr. G.A65.0001

PM 35024 25-26-27 S 40024 25-26-27 SP

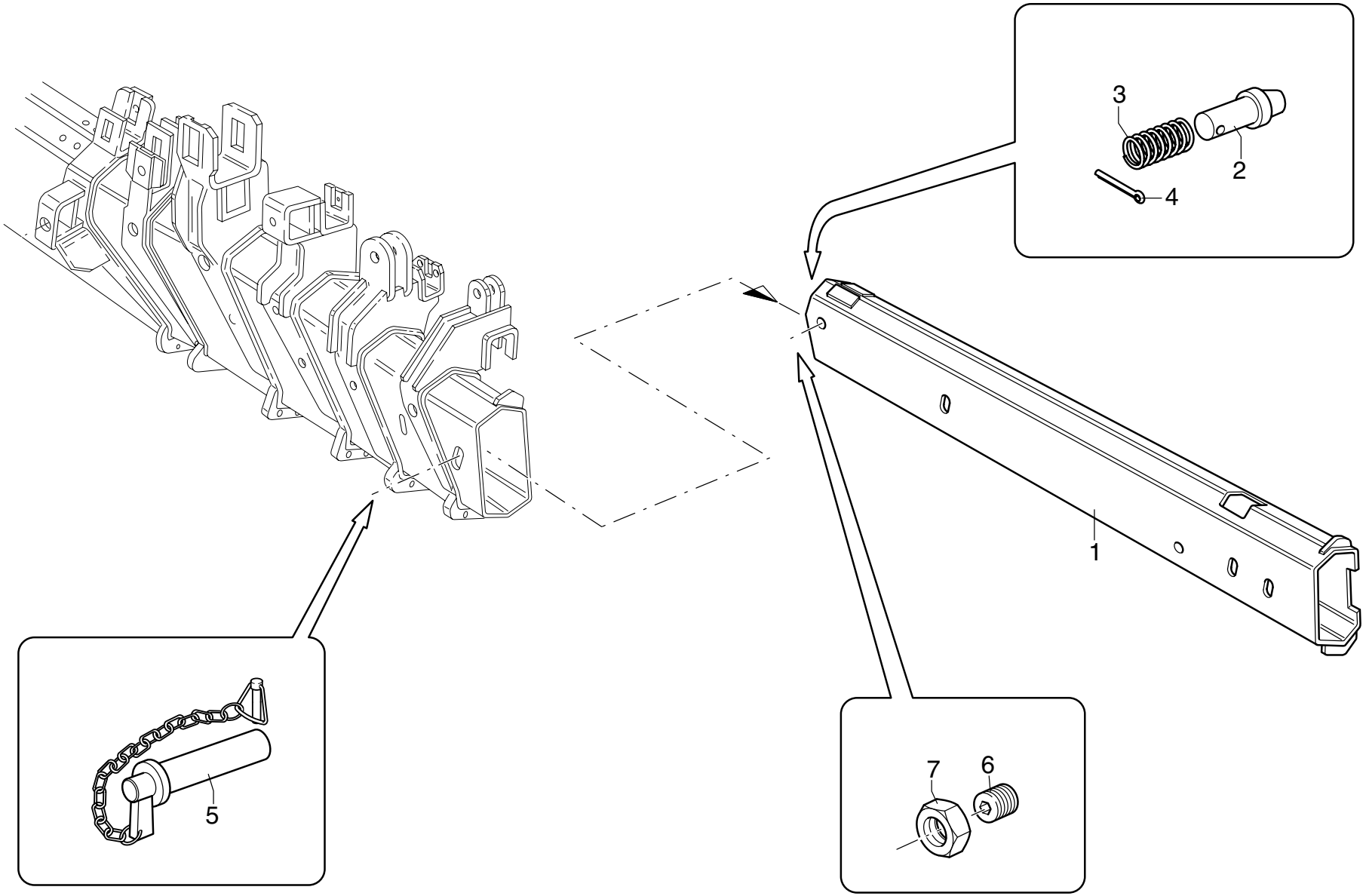

UNISTUDIO - Modena

POS.	N° CODICE	Q.	DESCRIZIONE	DESIGNATION	BENENNUNG	DESCRIPTION	DENOMINACIONES
1	141736	1	BRACCIO	BRAS	ARM	BOOM	BRAZO
2	379163	1	PERNO	AXE	BOLZEN	PIN	BULON
3	349110	1	MOLLA	RESSORT	FEDER	SPRING	MUELLE
4	455200	1	COPPIGLIA 4X30 UNI 6874	GOUPILLE	SPLINT	SPLIT PIN	PASADOR
5	379203	1	PERNO	AXE	BOLZEN	PIN	BULON
6	497158	2	VITE STEI M22X1,5X30 UNI5923 12.9	VIS	SCHRAUBE	SCREW	TORNILLO
7	191084	2	DADO M22X1,5 UNI 5589	ECROU	MUTTER	NUT	TUERCA

LIMITATORE DI MOMENTO CON “DANFOSS”

** Limiteur de moment avec “DANFOSS”*
** Moment control device with “DANFOSS”*
** Momentbegrenzer mit “DANFOSS”*
** Sistema limitador de momento con “DANFOSS”*

TAV. SU.01.04 1/2

matr. G.A65.0001

PM
SERIE 35 S
SERIE 40 SP

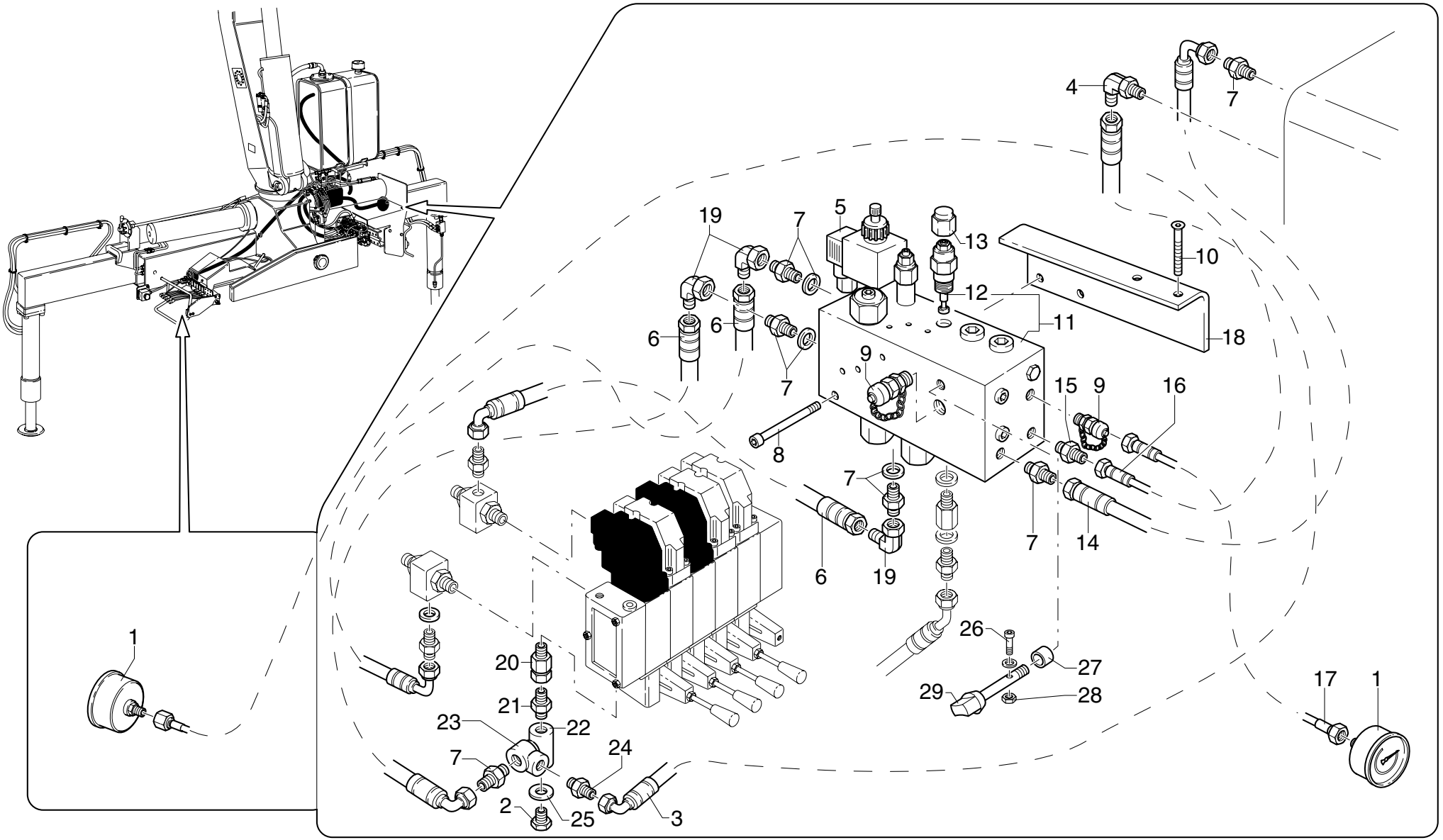

UNISTUDIO - Modena

POS.	N° CODICE	Q.	DESCRIZIONE	DESIGNATION	BENENNUNG	DESCRIPTION	DENOMINACIONES
1	335007	2	MANOMETRO	MANOMETRE	DRUCKMESSER	GAUGE	MANOMETRO
2	471024	1	TAPPO	BOUCHON	VERSCHLUSS	CAP	TAPON
3	485944	1	TUBO IN GOMMA	TUYAU FLEX.	SCHLAUCH	HOSE	LATIGUILLO
4	410076	1	RACCORDO	RACCORD	FITTING	FITTING	RACOR
5	204072	1	ELETTROVALVOLA	ELECTROVANNE	ELEKTROVENTIL	ELECTROVALVE	ELECTRO-VALVULA
6	485964	3	TUBO IN GOMMA	TUYAU FLEX.	SCHLAUCH	HOSE	LATIGUILLO
7	409664	6	RACCORDO	RACCORD	FITTING	FITTING	RACOR
8	498084	2	VITE TCEI M8X90 UNI 5931 8.8	VIS	SCHRAUBE	SCREW	TORNILLO
9	124009	2	INNESTO	CONNECTION	SCHALTKUPPLUNG	COUPLING	CONEXION
10	497908	2	VITE TSPEI M8X12 UNI 5933 8.8	VIS	SCHRAUBE	SCREW	TORNILLO
11	495532	1	VALVOLA	SOUPAPE	VENTIL	VALVE	VALVULA
12	495163	1	VALVOLA	SOUPAPE	VENTIL	VALVE	VALVULA
13	471277	1	TAPPO	BOUCHON	VERSCHLUSS	CAP	TAPON
14	486781	1	TUBO IN GOMMA	TUYAU FLEX.	SCHLAUCH	HOSE	LATIGUILLO
15	409675	2	RACCORDO	RACCORD	FITTING	FITTING	RACOR
16	486629	1	TUBO IN GOMMA	TUYAU FLEX.	SCHLAUCH	HOSE	LATIGUILLO
17	486697	1	TUBO IN GOMMA	TUYAU FLEX.	SCHLAUCH	HOSE	LATIGUILLO
18	466512	1	SUPPORTO	SUPPORT	TRAEGER	SUPPORT	SOPORTE
19	410080	3	RACCORDO	RACCORD	FITTING	FITTING	RACOR
20	409057	1	RACCORDO	RACCORD	FITTING	FITTING	RACOR
21	409610	1	RACCORDO	RACCORD	FITTING	FITTING	RACOR
22	494343	1	CARCASSA	CARCASSE	GEHAUSE	CASING	CARCASA
23	494095	1	VALVOLA	SOUPAPE	VENTIL	VALVE	VALVULA
24	409866	1	RACCORDO	RACCORD	FITTING	FITTING	RACOR
25	417094	1	RONDELLA DOWTY BONDED SEAL PP45-C	RONDELLE	SCHEIBE	WASHER	ARANDELA
26	497405	1	VITE	VIS	SCHRAUBE	SCREW	TORNILLO

LIMITATORE DI MOMENTO CON “DANFOSS”

** Limiteur de moment avec “DANFOSS”*
** Moment control device with “DANFOSS”*
** Momentbegrenzer mit “DANFOSS”*
** Sistema limitador de momento con “DANFOSS”*

TAV. SU.01.04 1/2

matr. G.A65.0001

PM
SERIE 35 S
SERIE 40 SP

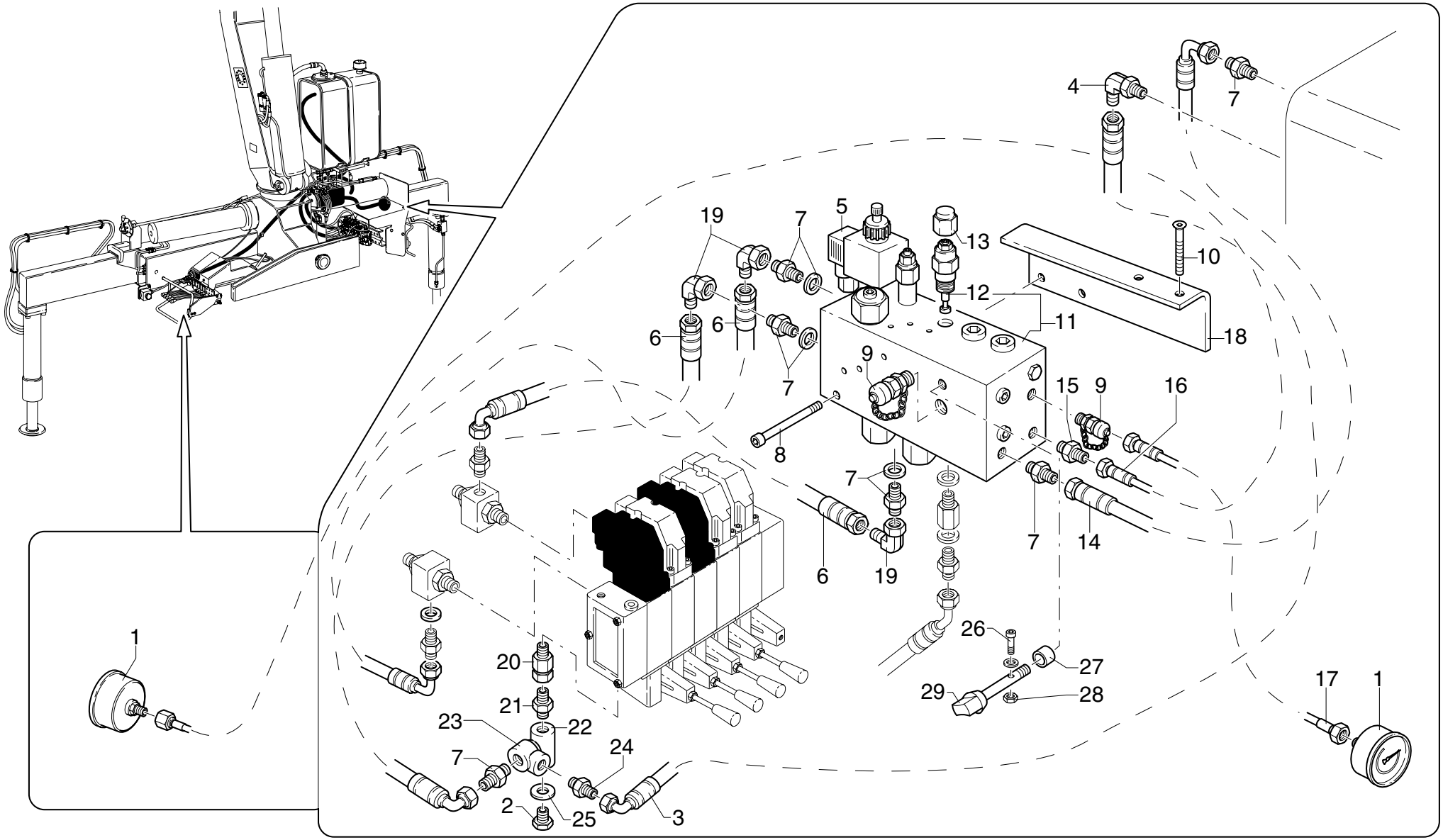

UNISTUDIO - Modena

POS.	N° CODICE	Q.	DESCRIZIONE	DESIGNATION	BENENNUNG	DESCRIPTION	DENOMINACIONES
27	409866	1	BOCCOLA	DOUILLE	BUCHSE	BUSHING	CASQUILLO
28	191178	1	DADO M3 UNI 7473	ECROU	MUTTER	NUT	TUERCA
29	497908	1	LEVA	LEVIER	HEBEL	LEVER	PALANCA

COMPL. LIMITATORE DI MOMENTO CON “DANFOSS”

** Compl. limiteur de moment avec “DANFOSS”*
** Compl. moment control device with “DANFOSS”*
** Ergänzung Momentbegrenzer mit “DANFOSS”*
** Compl. sistema limitador de momento con “DANFOSS”*

TAV. SU.01.04 2/2

matr. G.A65.0001

PM
SERIE 35 S
SERIE 40 SP

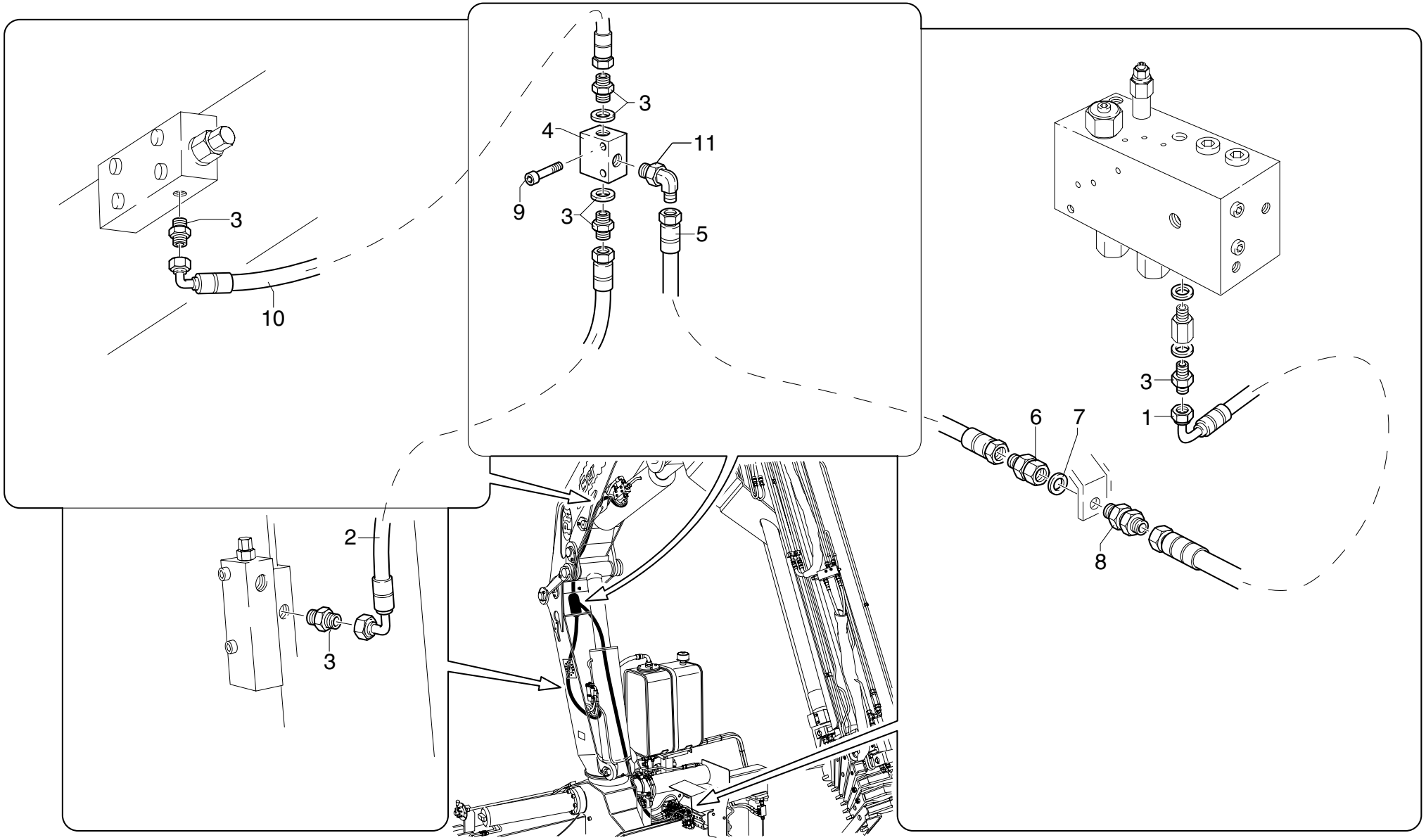

UNISTUDIO - Modena

POS.	N° CODICE	Q.	DESCRIZIONE	DESIGNATION	BENENNUNG	DESCRIPTION	DENOMINACIONES
1	486978	1	TUBO IN GOMMA	TUYAU FLEX.	SCHLAUCH	HOSE	LATIGUILLO
2	486781	1	TUBO IN GOMMA	TUYAU FLEX.	SCHLAUCH	HOSE	LATIGUILLO
3	409664	5	RACCORDO	RACCORD	FITTING	FITTING	RACOR
4	495075	1	VALVOLA	SOUPAPE	VENTIL	VALVE	VALVULA
5	486743	1	TUBO IN GOMMA	TUYAU FLEX.	SCHLAUCH	HOSE	LATIGUILLO
6	239410	1	RACCORDO	RACCORD	FITTING	FITTING	RACOR
7	417094	2	RONDELLA DOWTY BONDED SEAL PP45-C	RONDELLE	SCHEIBE	WASHER	ARANDELA
8	409737	1	RACCORDO	RACCORD	FITTING	FITTING	RACOR
9	497115	2	VITE TCEI M5X40 UNI 5931 8.8	VIS	SCHRAUBE	SCREW	TORNILLO
10	486780	1	TUBO IN GOMMA	TUYAU FLEX.	SCHLAUCH	HOSE	LATIGUILLO
11	409619	1	RACCORDO	RACCORD	FITTING	FITTING	RACOR

COMANDO 1° - 2° ATTIVAZIONE

** Commande 1ère et 2ème activation*
** 1st and 2nd activation control*
** 1. und 2. Betätigungssteuerung*
** Mando primera y segunda activación*

TAV. SV.01.01

matr. G.A65.0001

PM
SERIE 35 S
SERIE 40 SP

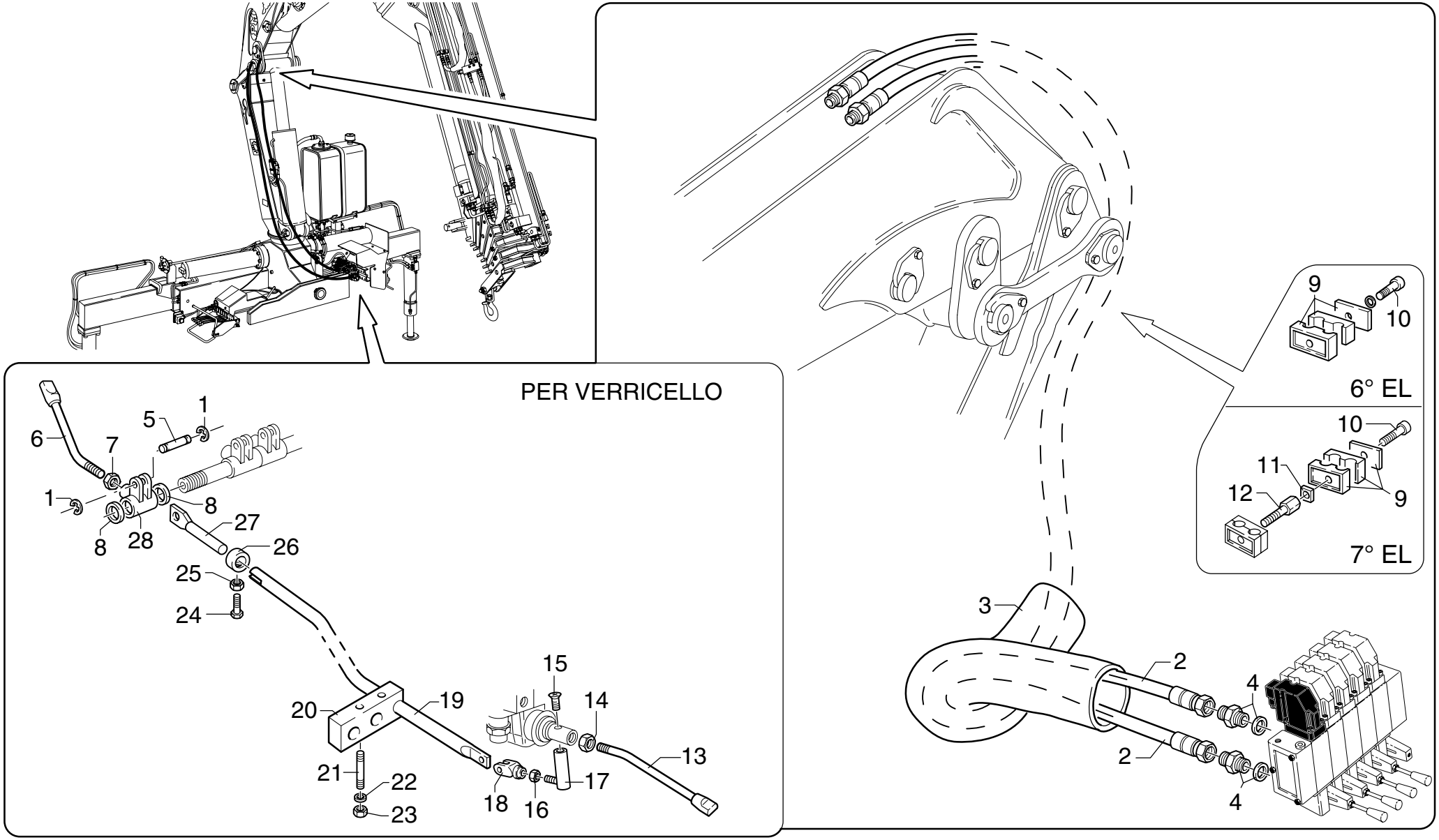

UNISTUDIO - Modena

POS.	N° CODICE	Q.	DESCRIZIONE	DESIGNATION	BENENNUNG	DESCRIPTION	DENOMINACIONES
1	109159	2	ANELLO ELASTICO	JOINT D'ARRET	SPRENGRING	SPRING RING	SEEGER
2	486747	2	TUBO IN GOMMA	TUYAU FLEX.	SCHLAUCH	HOSE	LATIGUILLO
3	276052	1	GUAINA	GAINE	MANTEL	SHEATH	MANGERA
4	409586	2	RACCORDO	RACCORD	FITTING	FITTING	RACOR
5	379322	1	PERNO	AXE	BOLZEN	PIN	BULON
6	120629	1	LEVA	LEVIER	HEBEL	LEVER	PALANCA
7	191036	1	DADO M10 UNI 5588	ECROU	MUTTER	NUT	TUERCA
8	136127	2	DISTANZIALE	ENTRETOISE	DISTANZHULSE	SPACER	DISTANCIADOR
9	353055	1	MORSETTO	ARRETOIR	KLEMME	FASTENING UNIT	CONEXION
10	497136	1	VITE TCEI M8X45 UNI 5931 8.8	VIS	SCHRAUBE	SCREW	TORNILLO
11	417210	1	FERMO	ARRET	SPERRUNG	RETAINER	TOPE
12	498113	1	VITE	VIS	SCHRAUBE	SCREW	TORNILLO
13	120573	1	LEVA	LEVIER	HEBEL	LEVER	PALANCA
14	191036	2	DADO M10 UNI 5588	ECROU	MUTTER	NUT	TUERCA
15	498099	1	VITE TSPEI M8X30 UNI 5933 10.9	VIS	SCHRAUBE	SCREW	TORNILLO
16	191035	1	DADO M8 UNI 5588	ECROU	MUTTER	NUT	TUERCA
17	379727	1	PERNO	AXE	BOLZEN	PIN	BULON
18	220018	1	FORCELLA	FOURCHE	GABEL	YOKE	HORQUILLA
19	481087	1	TIRANTE	TIRANT	ZUGSTANGE	TIEROD	BARILLA
20	353068	2	MORSETTO	ARRETOIR	KLEMME	FASTENING UNIT	CONEXION
21	497239	2	VITE PRIGION.M8X45 UNI 5911	VIS	SCHRAUBE	SCREW	TORNILLO
22	417004	2	RONDELLA ROSETTA 8,4X17 UNI 6592	RONDELLE	SCHEIBE	WASHER	ARANDELA
23	191168	2	DADO M8 UNI 7474	ECROU	MUTTER	NUT	TUERCA
24	497118	1	VITE TCEI M6X16 UNI 5931 8.8	VIS	SCHRAUBE	SCREW	TORNILLO
25	191062	1	DADO M6 UNI 5589	ECROU	MUTTER	NUT	TUERCA
26	112167	1	BOCCOLA	DOUILLE	BUCHSE	BUSHING	CASQUILLO

COMANDO 1° - 2° ATTIVAZIONE

** Commande 1ère et 2ème activation*
** 1st and 2nd activation control*
** 1. und 2. Betätigungssteuerung*
** Mando primera y segunda activación*

TAV. SV.01.01

matr. G.A65.0001

PM
SERIE 35 S
SERIE 40 SP

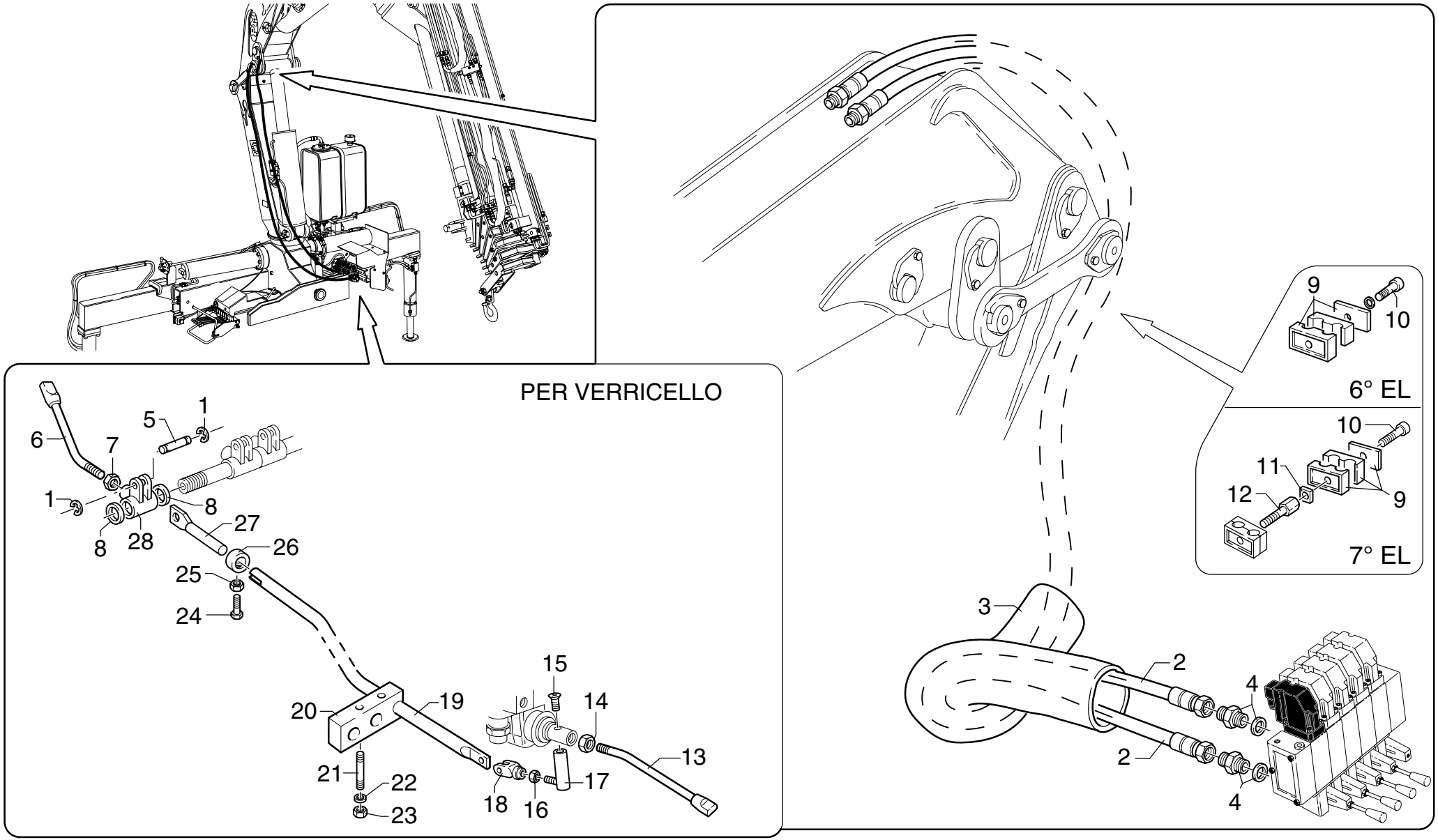

UNISTUDIO - Modena

POS.	N° CODICE	Q.	DESCRIZIONE	DESIGNATION	BENENNUNG	DESCRIPTION	DENOMINACIONES
27	283015	1	TIRANTE	TIRANT	ZUGSTANGE	TIEROD	BARILLA
28	131013	1	BISCOTTO	SUPP. LEVIER	LASCHE	LEVER LINK	CONEXION PALANCA

COMPL. COMANDO 1a ATTIVAZIONE

** Materiel de complètement 1ère activation*
** Compl. material 1st supplementary activation*
** Vervollständigung 1. Betätigung*
** Compl. primer mando suplementario*

TAV. SV.02.01 1/2

matr. G.A65.0001

PM
35022-23-24
25-26-27 S
40022-23-24
25-26-27 SP

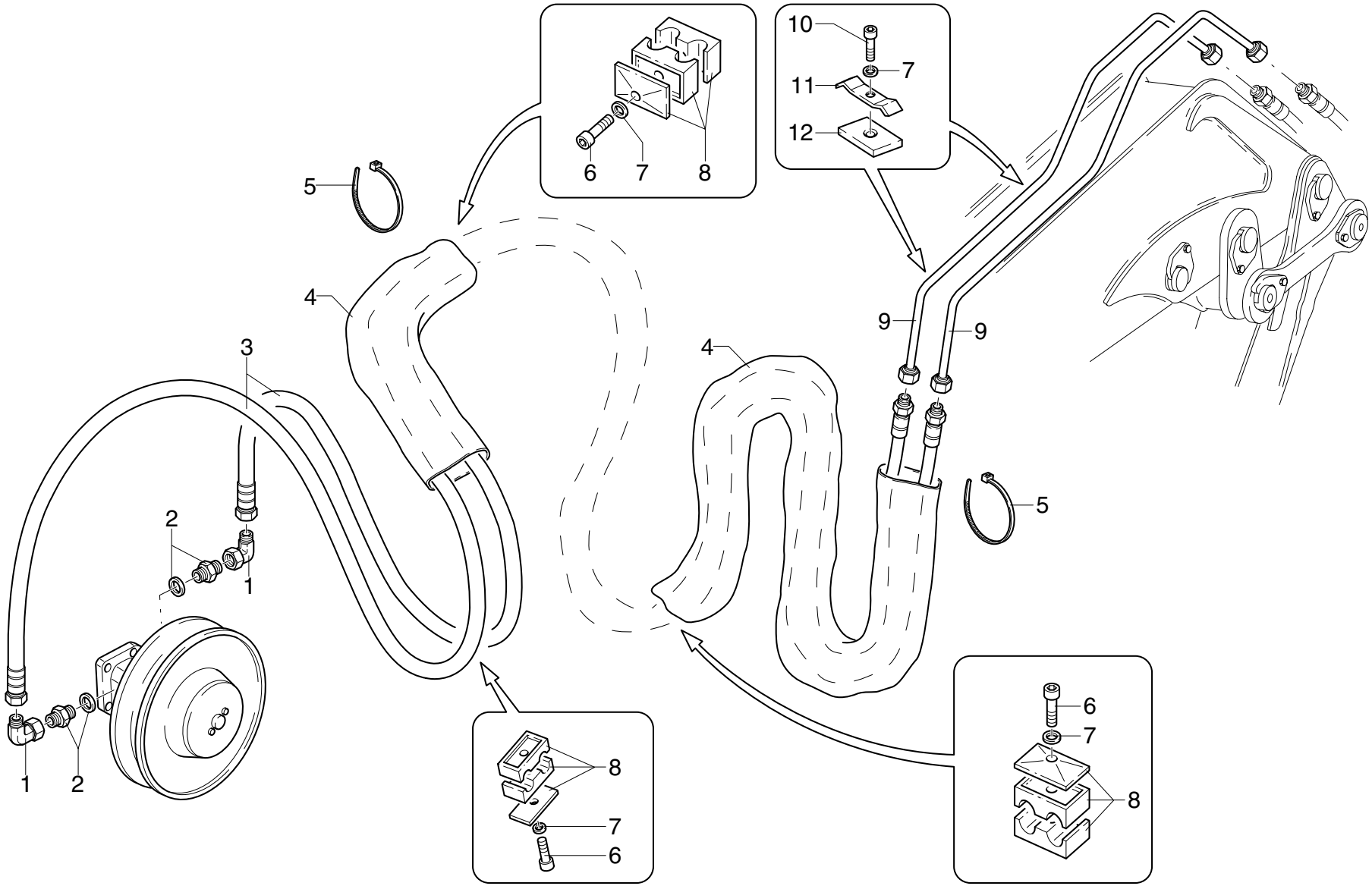

POS.	N° CODICE	Q.	DESCRIZIONE	DESIGNATION	BENENNUNG	DESCRIPTION	DENOMINACIONES
1	409597	2	RACCORDO	RACCORD	FITTING	FITTING	RACOR
2	409184	2	RACCORDO	RACCORD	FITTING	FITTING	RACOR
3	486897	2	TUBO IN GOMMA	TUYAU FLEX.	SCHLAUCH	HOSE	LATIGUILLO
4	276051	2	GUAINA	GAINE	MANTEL	SHEATH	MANGERA
5	207064	4	FASCETTA	COLLIER	HALTEBAND	CLAMP	ABRAZADERA
6	497136	3	VITE TCEI M8X45 UNI 5931 8.8	VIS	SCHRAUBE	SCREW	TORNILLO
7	417025	5	RONDELLA SCHNORR S8 ZN	RONDELLE	SCHEIBE	WASHER	ARANDELA
8	353055	3	MORSETTO	ARRETOIR	KLEMME	FASTENING UNIT	CONEXION
9	493255	2	TUBO IN FERRO	TUYAU EN FER	EISEN-ROHR	IRON PIPE	TUBO DE HIERRO
10	497133	2	VITE TCEI M8X30 UNI 5931 8.8	VIS	SCHRAUBE	SCREW	TORNILLO
11	353099	2	MORSETTO	ARRETOIR	KLEMME	FASTENING UNIT	CONEXION
12	262170	2	SPESSORE	CALE D'EPAISSEUR	BEILAGE	SHIM	ESPESOR

COMPL. COMANDO 1a ATTIVAZIONE

** Materiel de complètement 1ère activation* ** Vervollständigung 1. Betätigung*

** Compl. material 1st supplementary activation* ** Compl. primer mando suplementario*

TAV. SV.02.01 2/2

matr. G.A65.0001

PM 35022-23-24 25-26-27 S 40022-23-24 25-26-27 SP

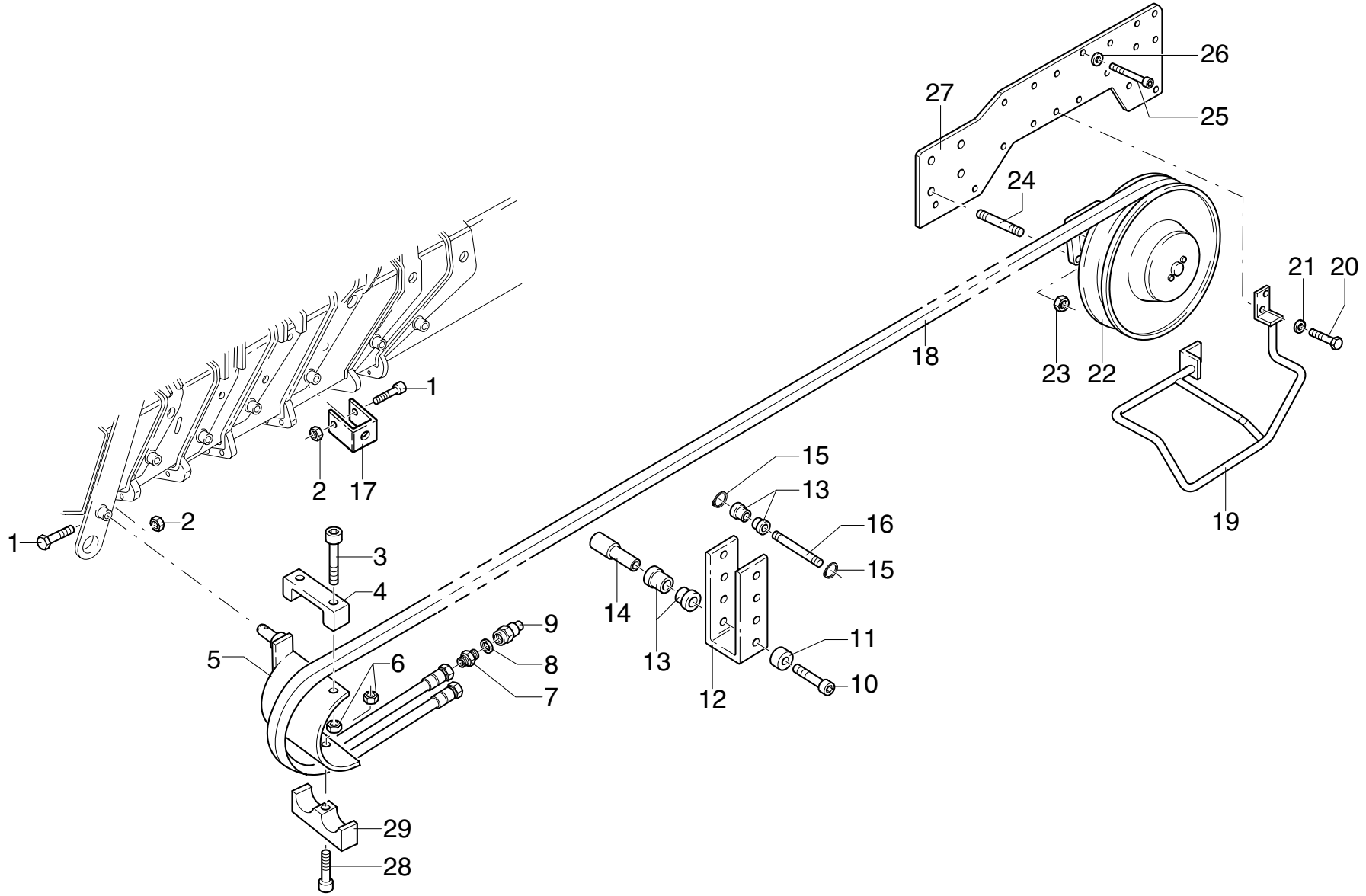

UNISTUDIO - Modena

POS.	N° CODICE	Q.	DESCRIZIONE	DESIGNATION	BENENNUNG	DESCRIPTION	DENOMINACIONES
1	497391	7	VITE	VIS	SCHRAUBE	SCREW	TORNILLO
2	191017	7	DADO M5 UNI 7473	ECROU	MUTTER	NUT	TUERCA
3	497138	2	VITE TCEI M8X55 UNI 5931 8.8	VIS	SCHRAUBE	SCREW	TORNILLO
4	208191	1	FERMO	ARRET	SPERRUNG	RETAINER	TOPE
5	466461	1	SUPPORTO	SUPPORT	TRAEGER	SUPPORT	SOPORTE
6	191090	3	DADO M8 UNI 7473	ECROU	MUTTER	NUT	TUERCA
7	409678	2	RACCORDO	RACCORD	FITTING	FITTING	RACOR
8	417092	2	RONDELLA DOWTY BONDED SEAL PP45-D	RONDELLE	SCHEIBE	WASHER	ARANDELA
9	124001	2	ATTACCO RAPIDO	ATTACHE RAPIDE	SCHNELLE VERBINDUNG	QUICK COUPLING	ENCHUFE RAPIDO
10	498072	7	VITE TCEI M6X14 UNI 5931 8.8	VIS	SCHRAUBE	SCREW	TORNILLO
11	136518	7	DISTANZIALE	ENTRETOISE	DISTANZHULSE	SPACER	DISTANCIADOR
12	466460	7	SUPPORTO	SUPPORT	TRAEGER	SUPPORT	SOPORTE
13	429064	14	RULLO	GALET	ROLLE	ROLLER	RODILLO
14	380183	6	PERNO	AXE	BOLZEN	PIN	BULON
15	109004	14	ANELLO 72 UNI 7437	JOINT D'ARRET	SPRENGRING	SPRING RING	SEEGER
16	380157	7	PERNO	AXE	BOLZEN	PIN	BULON
17	208194	6	FERMO	ARRET	SPERRUNG	RETAINER	TOPE
18	486447	1	TUBO IN GOMMA (35022/23 S - 40022/23 SP)	TUYAU FLEX.	SCHLAUCH	HOSE	LATIGUILLO
18	486446	1	TUBO IN GOMMA (35024 S - 40024 SP)	TUYAU FLEX.	SCHLAUCH	HOSE	LATIGUILLO
18	486746	1	TUBO IN GOMMA (35025 S - 40025 SP)	TUYAU FLEX.	SCHLAUCH	HOSE	LATIGUILLO
18	486807	1	TUBO IN GOMMA (35026 S - 40026 SP)	TUYAU FLEX.	SCHLAUCH	HOSE	LATIGUILLO
18	486862	1	TUBO IN GOMMA (35027 S - 40027 SP)	TUYAU FLEX.	SCHLAUCH	HOSE	LATIGUILLO
19	403240	1	PROTEZIONE	PROTECTION	SCHUTZ	PROTECTION	PROTECCION
20	497131	4	VITE TCEI M8X20 UNI 5931 8.8	VIS	SCHRAUBE	SCREW	TORNILLO
21	417025	4	RONDELLA SCHNORR S8 ZN	RONDELLE	SCHEIBE	WASHER	ARANDELA
22	469041	1	AVVOLGITUBO (35022/23/24 S - 40022/23/24 SP)	ENROULEUR	SCHLAUCHWICKLER	HOSE REEL	ENROLLADOR

COMPL. COMANDO 1a ATTIVAZIONE

** Materiel de complètement 1ère activation* ** Vervollständigung 1. Betätigung*

** Compl. material 1st supplementary activation* ** Compl. primer mando suplementario*

TAV. SV.02.01 2/2

matr. G.A65.0001

PM
35022-23-24
25-26-27 S
40022-23-24
25-26-27 SP

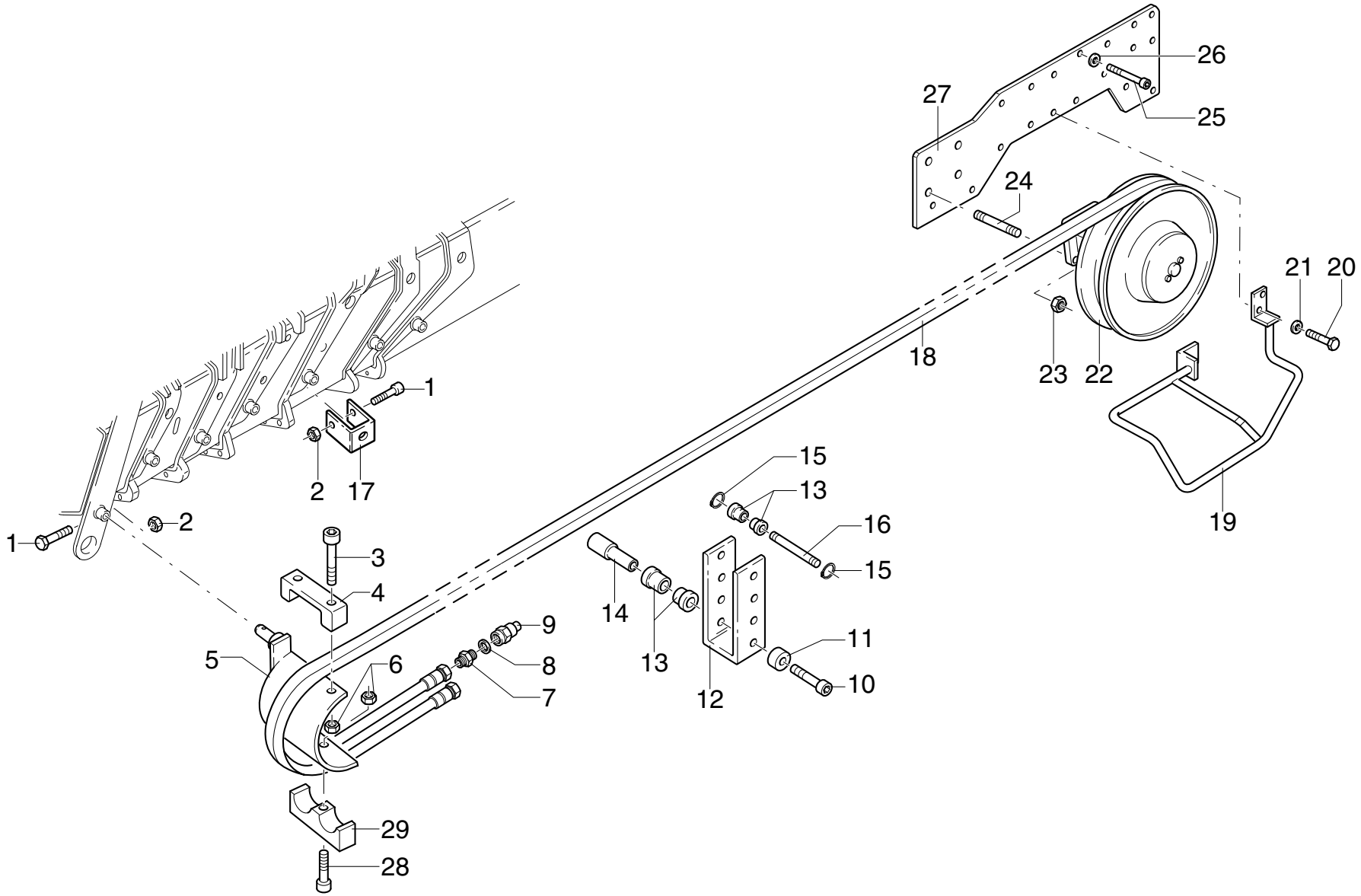

POS.	N° CODICE	Q.	DESCRIZIONE	DESIGNATION	BENENNUNG	DESCRIPTION	DENOMINACIONES
22	469074	1	AVVOLGITUBO (35025/26 S - 40025/26 SP)	ENROULEUR	SCHLAUCHWICKLER	HOSE REEL	ENROLLADOR
22	469058	1	AVVOLGITUBO (35027 S - 40027 SP)	ENROULEUR	SCHLAUCHWICKLER	HOSE REEL	ENROLLADOR
23	191092	4	DADO M10 UNI 7473	ECROU	MUTTER	NUT	TUERCA
24	497353	4	VITE PRIGION.M10X25 UNI 5911-66-8G	VIS	SCHRAUBE	SCREW	TORNILLO
25	497147	4	VITE TCEI M10X35 UNI 5931 8.8	VIS	SCHRAUBE	SCREW	TORNILLO
26	417026	4	RONDELLA SCHNORR S10 DACROMET	RONDELLE	SCHEIBE	WASHER	ARANDELA
27	466475	1	SUPPORTO (35027 S - 40027 SP)	SUPPORT	TRAEGER	SUPPORT	SOPORTE
27	466474	1	SUPPORTO (35022-23-24-25-26 S - 40022-23-24-25-26 SP)	SUPPORT	TRAEGER	SUPPORT	SOPORTE
28	498136	1	VITE TCEI M20X55 UNI 5931 12.9	VIS	SCHRAUBE	SCREW	TORNILLO
29	353113	1	MORSETTO	ARRETOIR	KLEMME	FASTENING UNIT	CONEXION

COMPL. COMANDO 2a ATTIVAZIONE

** Materiel de complètement 2ème activation* ** Vervollständigung 2. Betätigung*

** Compl. material 2nd supplementary activation* ** Compl. segundo mando suplementario*

TAV. SV.03.01 1/2

matr. G.A65.0001

PM 35022-23-24 25-26 S 40022-23-24 25-26 SP

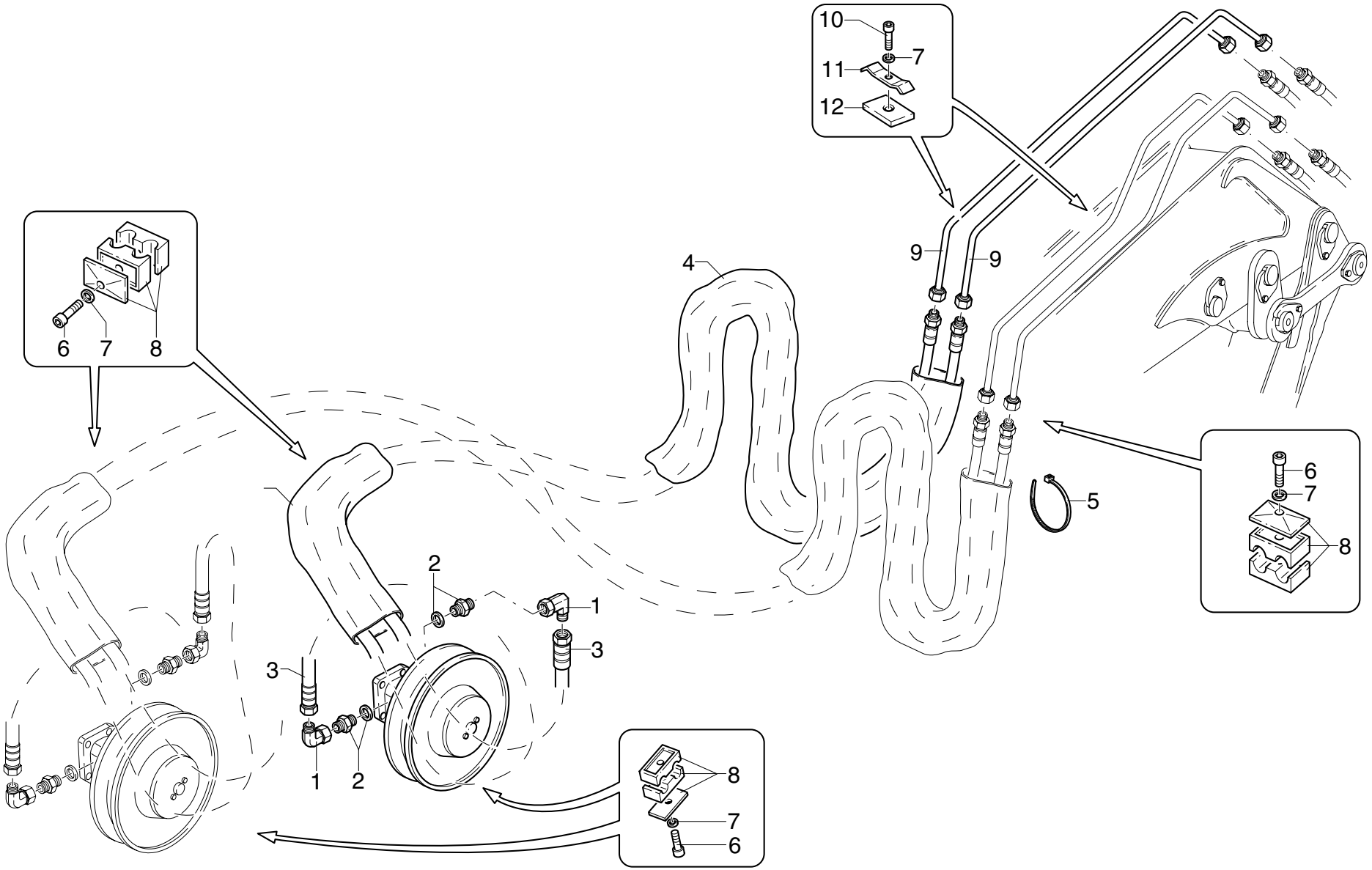

POS.	N° CODICE	Q.	DESCRIZIONE	DESIGNATION	BENENNUNG	DESCRIPTION	DENOMINACIONES
1	409597	2	RACCORDO	RACCORD	FITTING	FITTING	RACOR
2	409184	2	RACCORDO	RACCORD	FITTING	FITTING	RACOR
3	486897	2	TUBO IN GOMMA	TUYAU FLEX.	SCHLAUCH	HOSE	LATIGUILLO
4	276051	2	GUAINA	GAINE	MANTEL	SHEATH	MANGERA
5	207064	4	FASCETTA	COLLIER	HALTEBAND	CLAMP	ABRAZADERA
6	497136	3	VITE TCEI M8X45 UNI 5931 8.8	VIS	SCHRAUBE	SCREW	TORNILLO
7	417025	5	RONDELLA SCHNORR S8 ZN	RONDELLE	SCHEIBE	WASHER	ARANDELA
8	353055	3	MORSETTO	ARRETOIR	KLEMME	FASTENING UNIT	CONEXION
9	493256	2	TUBO IN FERRO	TUYAU EN FER	EISEN-ROHR	IRON PIPE	TUBO DE HIERRO
10	497133	2	VITE TCEI M8X30 UNI 5931 8.8	VIS	SCHRAUBE	SCREW	TORNILLO
11	353099	2	MORSETTO	ARRETOIR	KLEMME	FASTENING UNIT	CONEXION
12	262170	2	SPESSORE	CALE D'EPAISSEUR	BEILAGE	SHIM	ESPESOR

COMPL. COMANDO 2a ATTIVAZIONE

** Materiel de complètement 2ème activation* ** Vervollständigung 2. Betätigung*

** Compl. material 2nd supplementary activation* ** Compl. segundo mando suplementario*

TAV. SV.03.01 2/2

matr. G.A65.0001

PM 35022-23-24 25-26 S 40022-23-24 25-26 SP

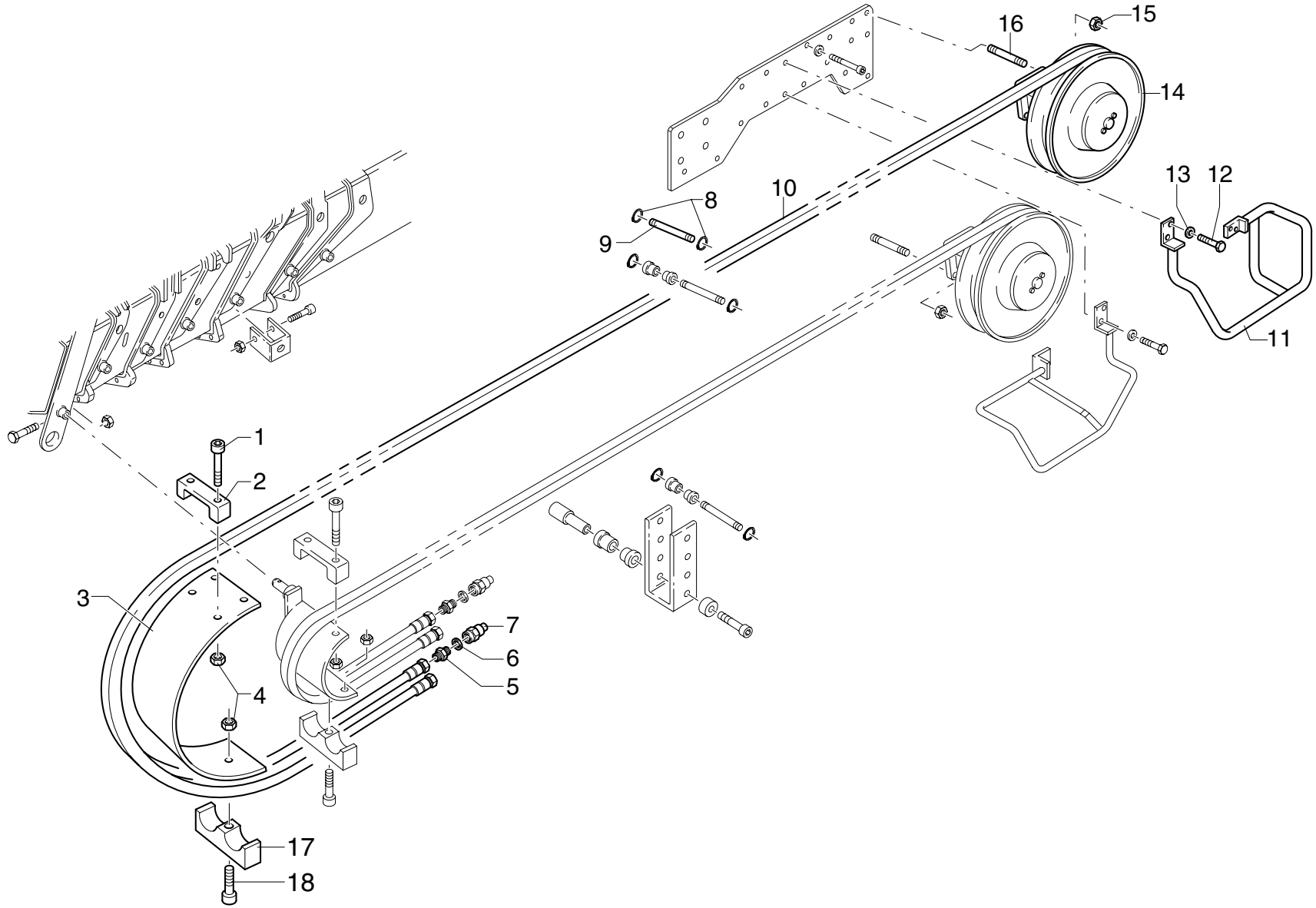

POS.	N° CODICE	Q.	DESCRIZIONE	DESIGNATION	BENENNUNG	DESCRIPTION	DENOMINACIONES
1	497138	2	VITE TCEI M8X55 UNI 5931 8.8	VIS	SCHRAUBE	SCREW	TORNILLO
2	208191	1	FERMO	ARRET	SPERRUNG	RETAINER	TOPE
3	208192	1	FERMO	ARRET	SPERRUNG	RETAINER	TOPE
4	191090	3	DADO M8 UNI 7473	ECROU	MUTTER	NUT	TUERCA
5	409678	2	RACCORDO	RACCORD	FITTING	FITTING	RACOR
6	417092	2	RONDELLA DOWTY BONDED SEAL PP45-D	RONDELLE	SCHEIBE	WASHER	ARANDELA
7	124001	2	ATTACCO RAPIDO	ATTACHE RAPIDE	SCHNELLE VERBINDUNG	QUICK COUPLING	ENCHUFE RAPIDO
8	109001	2	ANELLO 10 UNI 7435	JOINT D'ARRET	SPRENGRING	SPRING RING	SEEGER
9	380157	1	PERNO	AXE	BOLZEN	PIN	BULON
10	486447	1	TUBO IN GOMMA (35022/23 S - 40022/23 SP)	TUYAU FLEX.	SCHLAUCH	HOSE	LATIGUILLO
10	486446	1	TUBO IN GOMMA (35024 S - 40024 SP)	TUYAU FLEX.	SCHLAUCH	HOSE	LATIGUILLO
10	486746	1	TUBO IN GOMMA (35025 S - 40025 SP)	TUYAU FLEX.	SCHLAUCH	HOSE	LATIGUILLO
10	486807	1	TUBO IN GOMMA (35026 S - 40026 SP)	TUYAU FLEX.	SCHLAUCH	HOSE	LATIGUILLO
11	403239	1	PROTEZIONE	PROTECTION	SCHUTZ	PROTECTION	PROTECCION
12	497131	4	VITE TCEI M8X20 UNI 5931 8.8	VIS	SCHRAUBE	SCREW	TORNILLO
13	417025	4	RONDELLA	RONDELLE	SCHEIBE	WASHER	ARANDELA
14	469041	1	AVVOLGITUBO (35022/23/24 S - 40022/23/24 SP)	ENROULEUR	SCHLAUCHWICKLER	HOSE REEL	ENROLLADOR
14	469074	1	AVVOLGITUBO (35025/26 S - 40025/26 SP)	ENROULEUR	SCHLAUCHWICKLER	HOSE REEL	ENROLLADOR
15	191092	4	DADO M10 UNI 7473	ECROU	MUTTER	NUT	TUERCA
16	497353	4	VITE PRIGION.M10X25 UNI 5911-66-8	VIS	SCHRAUBE	SCREW	TORNILLO
17	353113	1	MORSETTO	ARRETOIR	KLEMME	FASTENING UNIT	CONEXION
18	498084	1	VITE TCEI M8X90 UNI 5931 8.8	VIS	SCHRAUBE	SCREW	TORNILLO

COMPL. COMANDO 1a ATTIVAZIONE PER PROLUNGA ARTICOLATA

* Materiel de complètement 1ère activation pour rallonge articulée
* Vervollständigung 1. Betätigung für Gelenkverlängerung
* Completing material 1st supplementary activation for Jib
* Compl. primer mando suplementario para extensión articulada

TAV. SV.04.01 1/2

matr. G.A65.0001

PM
SERIE 35 S
SERIE 40 SP

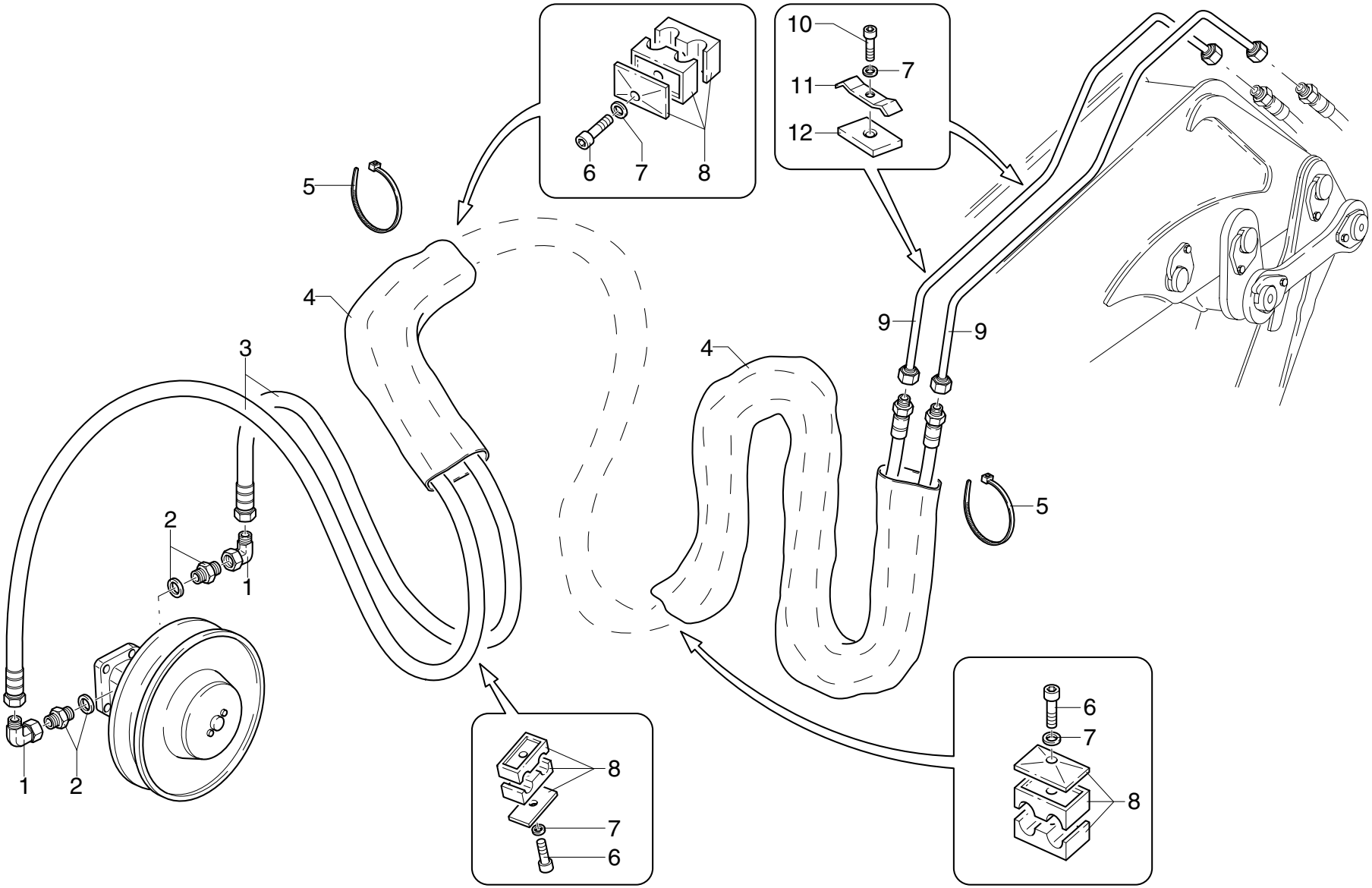

UNISTUDIO - Modena

POS.	N° CODICE	Q.	DESCRIZIONE	DESIGNATION	BENENNUNG	DESCRIPTION	DENOMINACIONES
1	409597	2	RACCORDO	RACCORD	FITTING	FITTING	RACOR
2	409184	2	RACCORDO	RACCORD	FITTING	FITTING	RACOR
3	486897	2	TUBO IN GOMMA	TUYAU FLEX.	SCHLAUCH	HOSE	LATIGUILLO
4	276051	2	GUAINA	GAINE	MANTEL	SHEATH	MANGERA
5	207064	4	FASCETTA	COLLIER	HALTEBAND	CLAMP	ABRAZADERA
6	497136	3	VITE TCEI M8X45 UNI 5931 8.8	VIS	SCHRAUBE	SCREW	TORNILLO
7	417025	5	RONDELLA SCHNORR S8 ZN	RONDELLE	SCHEIBE	WASHER	ARANDELA
8	353055	3	MORSETTO	ARRETOIR	KLEMME	FASTENING UNIT	CONEXION
9	493255	2	TUBO IN FERRO	TUYAU EN FER	EISEN-ROHR	IRON PIPE	TUBO DE HIERRO
10	497133	2	VITE TCEI M8X30 UNI 5931 8.8	VIS	SCHRAUBE	SCREW	TORNILLO
11	353099	2	MORSETTO	ARRETOIR	KLEMME	FASTENING UNIT	CONEXION
12	262170	2	SPESSORE	CALE D'EPAISSEUR	BEILAGE	SHIM	ESPESOR

COMPL. COMANDO 1a ATTIVAZIONE PER PROLUNGA ARTICOLATA

* Materiel de complètement 1ère activation pour rallonge articulée
* Vervollständigung 1. Betätigung für Gelenkverlängerung
* Completing material 1st supplementary activation for Jib
* Compl. primer mando suplementario para extensión articulada

TAV. SV.04.01 2/2

matr. G.A65.0001

PM
SERIE 35 S
SERIE 40 SP

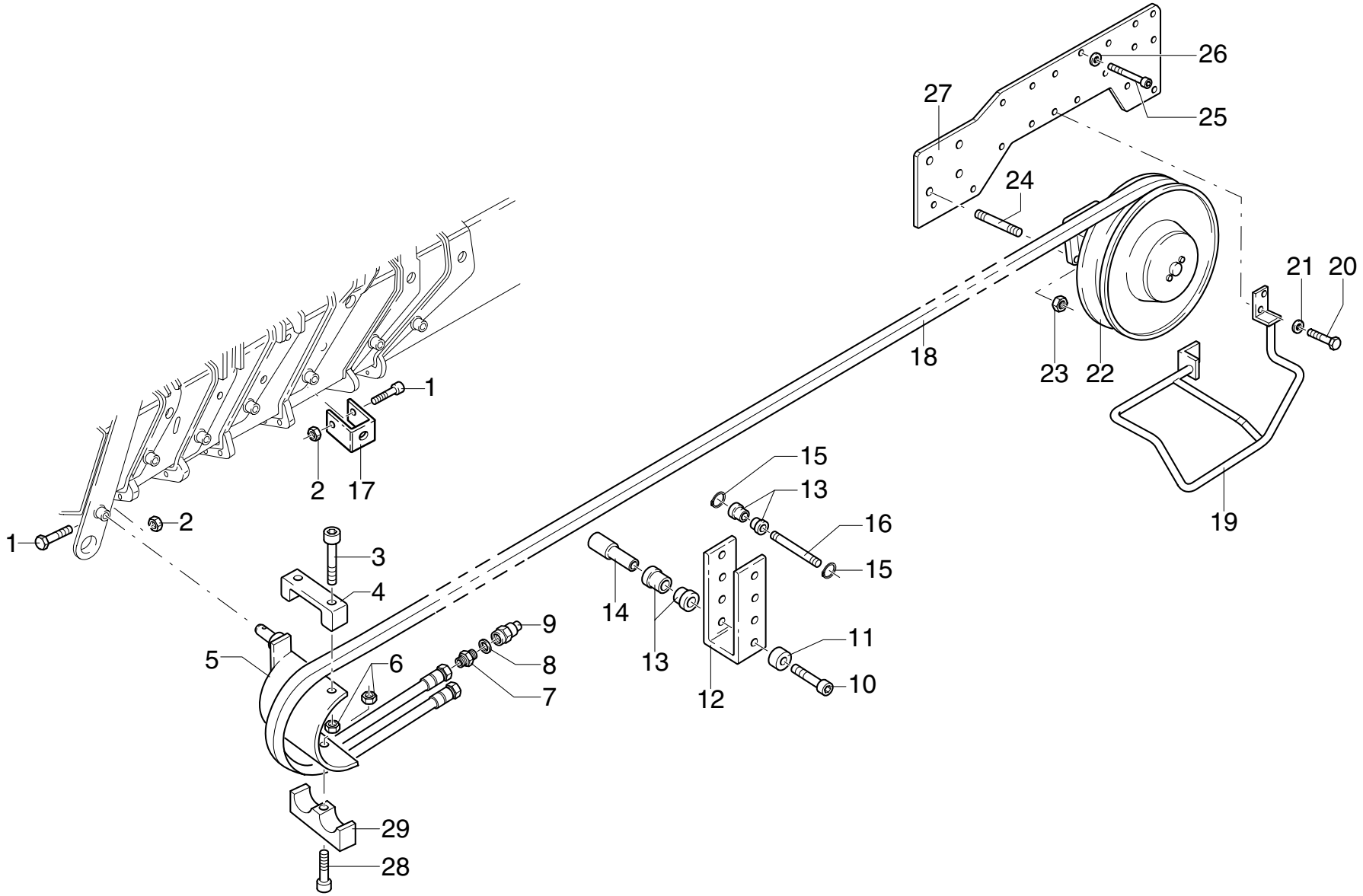

UNISTUDIO - Modena

POS.	N° CODICE	Q.	DESCRIZIONE	DESIGNATION	BENENNUNG	DESCRIPTION	DENOMINACIONES
1	497391	7	VITE	VIS	SCHRAUBE	SCREW	TORNILLO
2	191017	7	DADO M5 UNI 7473	ECROU	MUTTER	NUT	TUERCA
3	497138	2	VITE TCEI M8X55 UNI 5931 8.8	VIS	SCHRAUBE	SCREW	TORNILLO
4	208191	1	FERMO	ARRET	SPERRUNG	RETAINER	TOPE
5	466461	1	SUPPORTO	SUPPORT	TRAEGER	SUPPORT	SOPORTE
6	191090	3	DADO M8 UNI 7473	ECROU	MUTTER	NUT	TUERCA
7	409678	2	RACCORDO	RACCORD	FITTING	FITTING	RACOR
8	417092	2	RONDELLA DOWTY BONDED SEAL PP45-D	RONDELLE	SCHEIBE	WASHER	ARANDELA
9	124001	2	ATTACCO RAPIDO	ATTACHE RAPIDE	SCHNELLE VERBINDUNG	QUICK COUPLING	ENCHUFE RAPIDO
10	498072	7	VITE TCEI M6X14 UNI 5931 8.8	VIS	SCHRAUBE	SCREW	TORNILLO
11	136518	7	DISTANZIALE	ENTRETOISE	DISTANZHULSE	SPACER	DISTANCIADOR
12	466460	7	SUPPORTO	SUPPORT	TRAEGER	SUPPORT	SOPORTE
13	429064	14	RULLO	GALET	ROLLE	ROLLER	RODILLO
14	380183	6	PERNO	AXE	BOLZEN	PIN	BULON
15	109004	14	ANELLO 72 UNI 7437	JOINT D'ARRET	SPRENGRING	SPRING RING	SEEGER
16	380157	7	PERNO	AXE	BOLZEN	PIN	BULON
17	208194	6	FERMO	ARRET	SPERRUNG	RETAINER	TOPE
18	486865	1	TUBO IN GOMMA (35023 S - 40023 SP)	TUYAU FLEX.	SCHLAUCH	HOSE	LATIGUILLO
18	486864	1	TUBO IN GOMMA (35024 S - 40024 SP)	TUYAU FLEX.	SCHLAUCH	HOSE	LATIGUILLO
18	486855	1	TUBO IN GOMMA (35025 S - 40025 SP)	TUYAU FLEX.	SCHLAUCH	HOSE	LATIGUILLO
18	486890	1	TUBO IN GOMMA (35026 S - 40026 SP)	TUYAU FLEX.	SCHLAUCH	HOSE	LATIGUILLO
19	403240	1	PROTEZIONE	PROTECTION	SCHUTZ	PROTECTION	PROTECCION
20	497131	4	VITE TCEI M8X20 UNI 5931 8.8	VIS	SCHRAUBE	SCREW	TORNILLO
21	417025	4	RONDELLA SCHNORR S8 ZN	RONDELLE	SCHEIBE	WASHER	ARANDELA
22	469073	1	AVVOLGITUBO (35023/24 S - 40023/24 SP)	ENROULEUR	SCHLAUCHWICKLER	HOSE REEL	ENROLLADOR
22	469072	1	AVVOLGITUBO (35025/26 S - 40025/26 SP)	ENROULEUR	SCHLAUCHWICKLER	HOSE REEL	ENROLLADOR

COMPL. COMANDO 1a ATTIVAZIONE PER PROLUNGA ARTICOLATA

* Materiel de complètement 1ère activation pour rallonge articulée
* Vervollständigung 1. Betätigung für Gelenkverlängerung
* Completing material 1st supplementary activation for Jib
* Compl. primer mando suplementario para extensión articulada

TAV. SV.04.01 2/2

matr. G.A65.0001

PM
SERIE 35 S
SERIE 40 SP

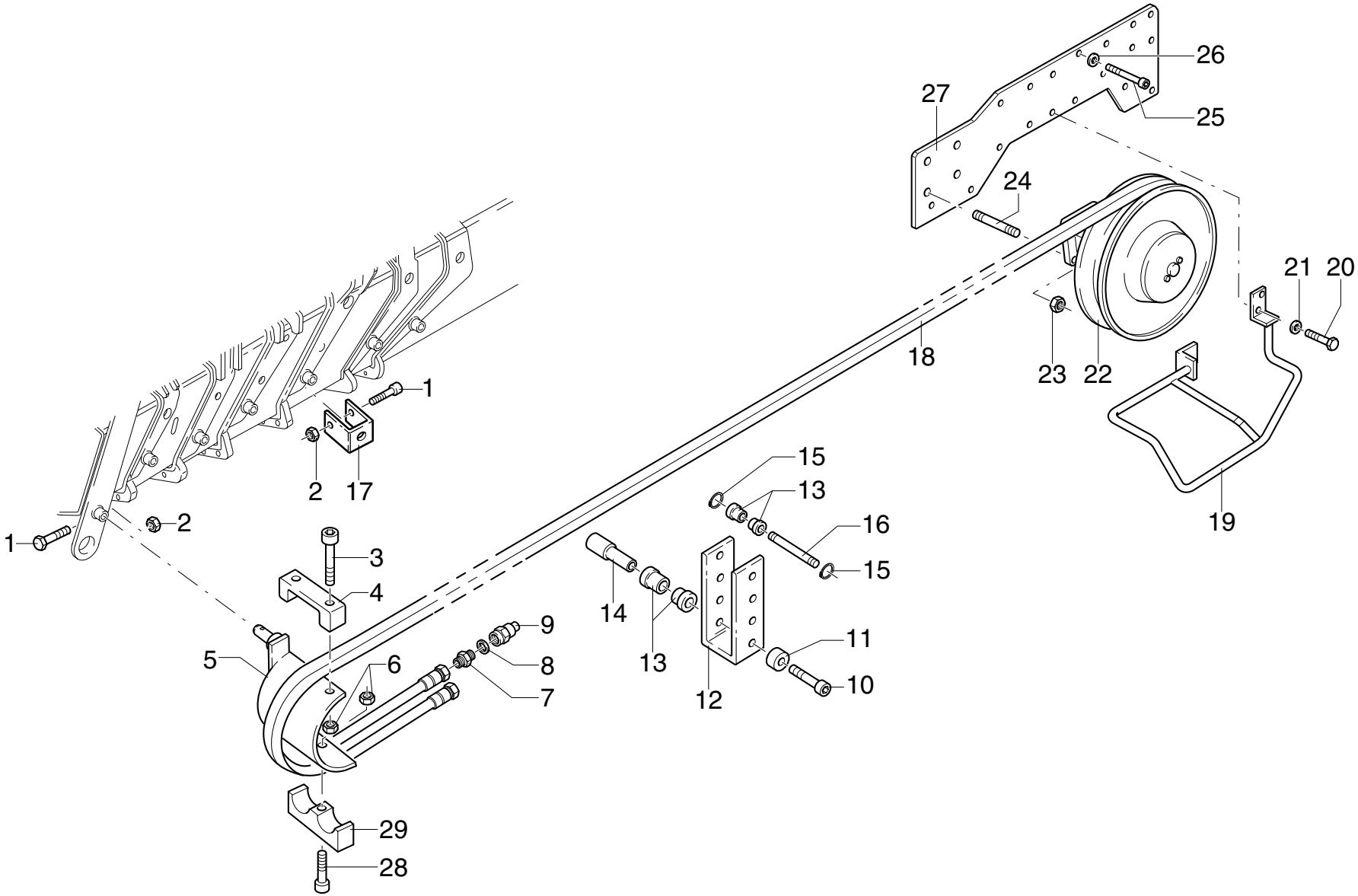

UNISTUDIO - Modena

POS.	N° CODICE	Q.	DESCRIZIONE	DESIGNATION	BENENNUNG	DESCRIPTION	DENOMINACIONES
23	191092	4	DADO M10 UNI 7473	ECROU	MUTTER	NUT	TUERCA
24	497353	4	VITE PRIGION.M10X25 UNI 5911-66-8G	VIS	SCHRAUBE	SCREW	TORNILLO
25	497147	4	VITE TCEI M10X35 UNI 5931 8.8	VIS	SCHRAUBE	SCREW	TORNILLO
26	417026	4	RONDELLA SCHNORR S10 DACROMET	RONDELLE	SCHEIBE	WASHER	ARANDELA
27	466475	1	SUPPORTO	SUPPORT	TRAEGER	SUPPORT	SOPORTE
28	498084	1	VITE TCEI M8X90 UNI 5931 8.8	VIS	SCHRAUBE	SCREW	TORNILLO
29	353113	1	MORSETTO	ARRETOIR	KLEMME	FASTENING UNIT	CONEXION

COMPL. COMANDO 2a ATTIVAZIONE PER PROLUNGA ARTICOLATA

* Materiel de complètement 2ème activation pour rallonge articulée
* Vervollständigung 2. Betätigung für Gelenkverlängerung
* Completing material 2 nd supplementary activation for Jib
* Compl. segundo mando suplementario para extensión articulada

TAV. SV.05.01 1/2

matr. G.A65.0001

PM 35023-24 25-26 S 40023-24 25-26 SP

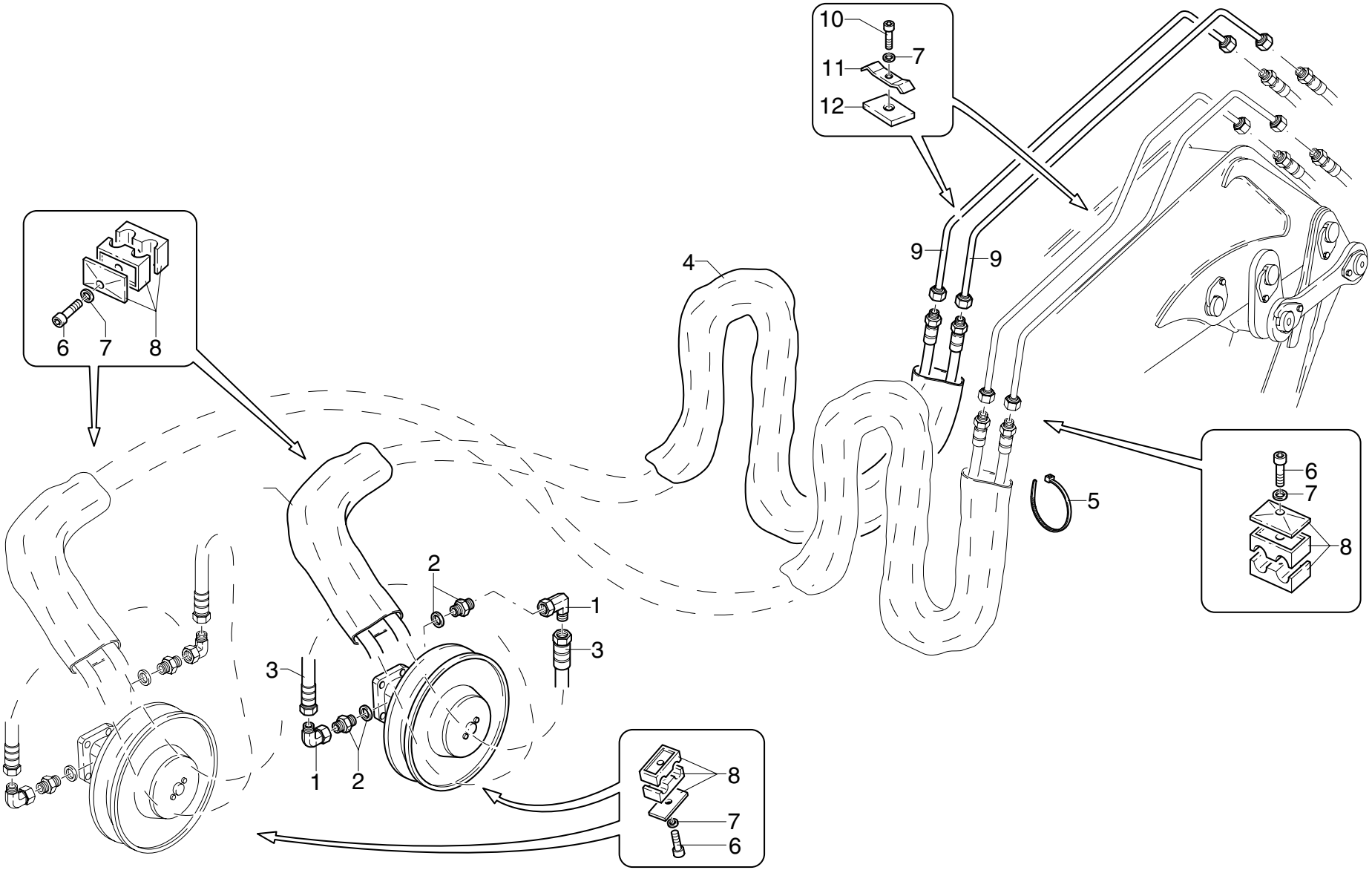

UNISTUDIO - Modena

POS.	N° CODICE	Q.	DESCRIZIONE	DESIGNATION	BENENNUNG	DESCRIPTION	DENOMINACIONES
1	409597	2	RACCORDO	RACCORD	FITTING	FITTING	RACOR
2	409184	2	RACCORDO	RACCORD	FITTING	FITTING	RACOR
3	486897	2	TUBO IN GOMMA	TUYAU FLEX.	SCHLAUCH	HOSE	LATIGUILLO
4	276051	2	GUAINA	GAINE	MANTEL	SHEATH	MANGERA
5	207064	4	FASCETTA	COLLIER	HALTEBAND	CLAMP	ABRAZADERA
6	497136	3	VITE TCEI M8X45 UNI 5931 8.8	VIS	SCHRAUBE	SCREW	TORNILLO
7	417025	5	RONDELLA SCHNORR S8 ZN	RONDELLE	SCHEIBE	WASHER	ARANDELA
8	353055	3	MORSETTO	ARRETOIR	KLEMME	FASTENING UNIT	CONEXION
9	493256	2	TUBO IN FERRO	TUYAU EN FER	EISEN-ROHR	IRON PIPE	TUBO DE HIERRO
10	497133	2	VITE TCEI M8X30 UNI 5931 8.8	VIS	SCHRAUBE	SCREW	TORNILLO
11	353099	2	MORSETTO	ARRETOIR	KLEMME	FASTENING UNIT	CONEXION
12	262170	2	SPESSORE	CALE D'EPAISSEUR	BEILAGE	SHIM	ESPESOR

COMPL. COMANDO 2a ATTIVAZIONE PER PROLUNGA ARTICOLATA

* Materiel de complètement 2ème activation pour rallonge articulée
* Vervollständigung 2. Betätigung für Gelenkverlängerung
* Completing material 2 nd supplementary activation for Jib
* Compl. segundo mando suplementario para extensión articulada

TAV. SV.05.01 2/2

matr. G.A65.0001

PM 35023-24 25-26 S 40023-24 25-26 SP

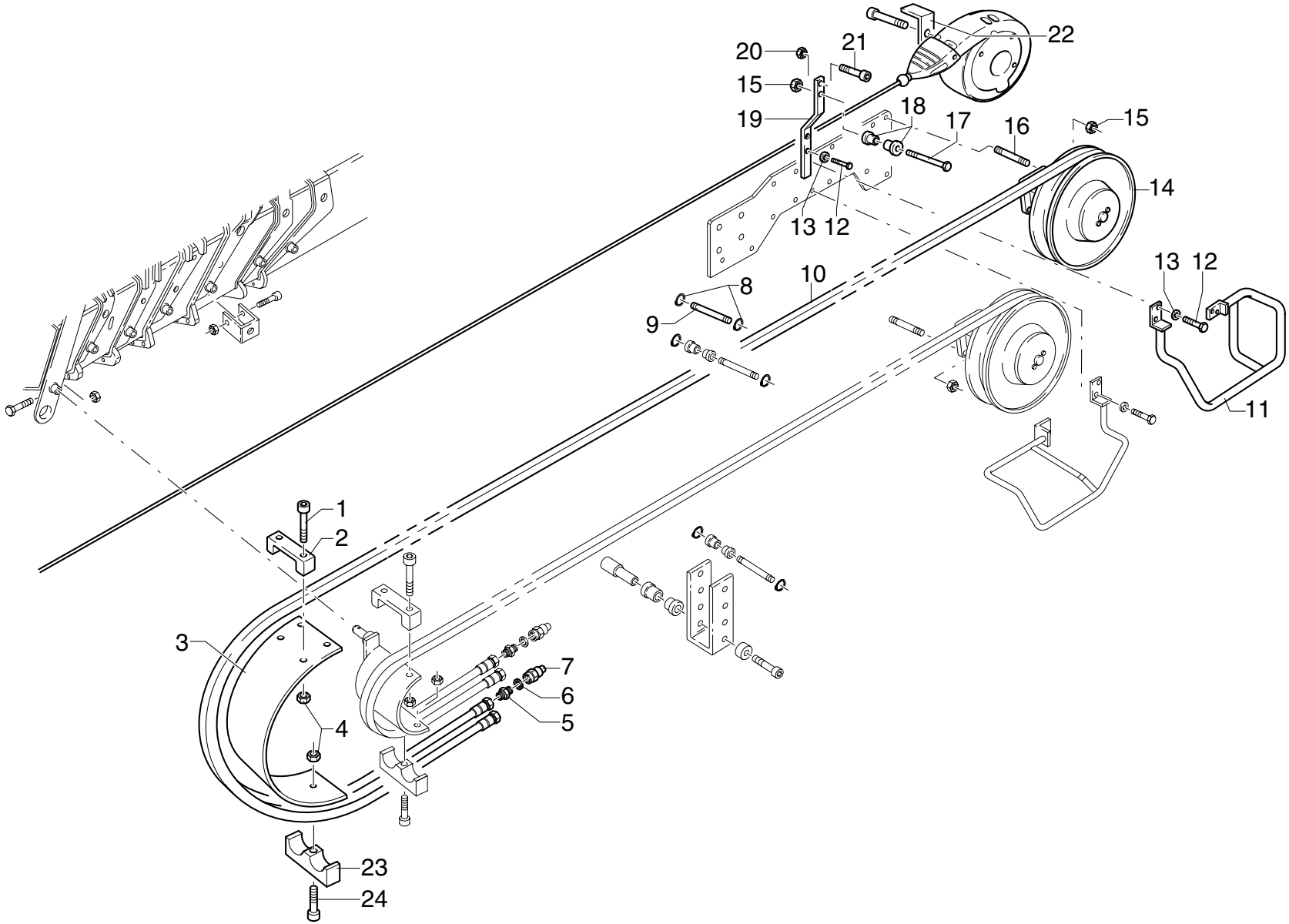

UNISTUDIO - Modena

POS.	N° CODICE	Q.	DESCRIZIONE	DESIGNATION	BENENNUNG	DESCRIPTION	DENOMINACIONES
1	497138	4	VITE TCEI M8X55 UNI 5931 8.8	VIS	SCHRAUBE	SCREW	TORNILLO
2	208191	2	FERMO	ARRET	SPERRUNG	RETAINER	TOPE
3	208192	1	FERMO	ARRET	SPERRUNG	RETAINER	TOPE
4	191090	4	DADO M8 UNI 7473	ECROU	MUTTER	NUT	TUERCA
5	409678	2	RACCORDO	RACCORD	FITTING	FITTING	RACOR
6	417092	2	RONDELLA DOWTY BONDED SEAL PP45-D	RONDELLE	SCHEIBE	WASHER	ARANDELA
7	124001	2	ATTACCO RAPIDO	ATTACHE RAPIDE	SCHNELLE VERBINDUNG	QUICK COUPLING	ENCHUFE RAPIDO
8	109001	2	ANELLO ELASTICO	JOINT D'ARRET	SPRENGRING	SPRING RING	SEEGER
9	380157	1	PERNO	AXE	BOLZEN	PIN	BULON
10	486865	1	TUBO IN GOMMA (35023 S - 40023 SP)	TUYAU FLEX.	SCHLAUCH	HOSE	LATIGUILLO
10	486864	1	TUBO IN GOMMA (35024 S - 40024 SP)	TUYAU FLEX.	SCHLAUCH	HOSE	LATIGUILLO
10	486855	1	TUBO IN GOMMA (35025 S - 40025 SP)	TUYAU FLEX.	SCHLAUCH	HOSE	LATIGUILLO
10	486863	1	TUBO IN GOMMA (35026 S - 40026 SP)	TUYAU FLEX.	SCHLAUCH	HOSE	LATIGUILLO
11	403239	1	PROTEZIONE	PROTECTION	SCHUTZ	PROTECTION	PROTECCION
12	497131	6	VITE TCEI M8X20 UNI 5931 8.8	VIS	SCHRAUBE	SCREW	TORNILLO
13	417025	6	RONDELLA SCHNORR S8 ZN	RONDELLE	SCHEIBE	WASHER	ARANDELA
14	469073	1	AVVOLGITUBO (35023/24 S - 40023/24 SP)	ENROULEUR	SCHLAUCHWICKLER	HOSE REEL	ENROLLADOR
14	469072	1	AVVOLGITUBO (35025/26 S - 40025/26 SP)	ENROULEUR	SCHLAUCHWICKLER	HOSE REEL	ENROLLADOR
15	191092	4	DADO M10 UNI 7473	ECROU	MUTTER	NUT	TUERCA
16	497353	4	VITE PRIGION.M10X25 UNI 5911-66-8G	VIS	SCHRAUBE	SCREW	TORNILLO
17	497155	1	VITE TCEI M10X90 UNI 5931 8.8	VIS	SCHRAUBE	SCREW	TORNILLO
18	429064	2	RULLO	GALET	ROLLE	ROLLER	RODILLO
19	466490	1	SUPPORTO	SUPPORT	TRAEGER	SUPPORT	SOPORTE
20	191162	1	DADO M6 UNI 7473	ECROU	MUTTER	NUT	TUERCA
21	497341	1	VITE TCEI M6X80 UNI 5931 8.8	VIS	SCHRAUBE	SCREW	TORNILLO
22	466464	1	SUPPORTO	SUPPORT	TRAEGER	SUPPORT	SOPORTE

COMPL. COMANDO 2a ATTIVAZIONE PER PROLUNGA ARTICOLATA

* Materiel de complètement 2ème activation pour rallonge articulée
* Vervollständigung 2. Betätigung für Gelenkverlängerung
* Completing material 2 nd supplementary activation for Jib
* Compl. segundo mando suplementario para extensión articulada

TAV. SV.05.01 2/2

matr. G.A65.0001

PM 35023-24 25-26 S 40023-24 25-26 SP

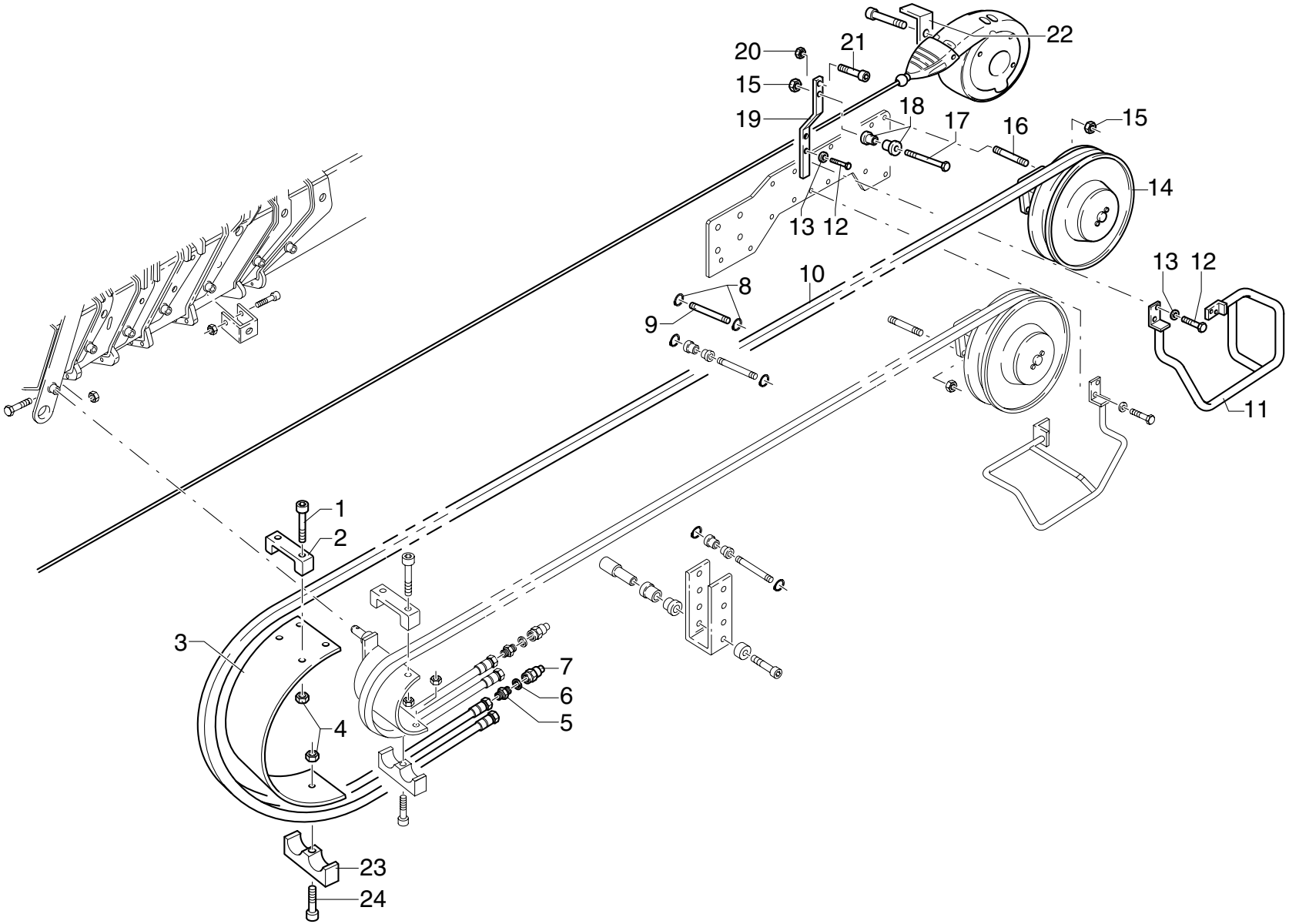

UNISTUDIO - Modena

POS.	N° CODICE	Q.	DESCRIZIONE	DESIGNATION	BENENNUNG	DESCRIPTION	DENOMINACIONES
23	353113	1	MORSETTO	ARRETOIR	KLEMME	FASTENING UNIT	CONEXION
24	498084	1	VITE TCEI M8X30 UNI 5931 8.8	VIS	SCHRAUBE	SCREW	TORNILLO

COMPLETAMENTO IMPIANTO VERRICELLO

** Complètement installation vérin*
** Completion of the winch system*
** Erganzung Windenanlage*
** Completamiento instalación cabrestante*

TAV. SV.06.01

matr. G.A65.0001

PM
SERIE 35 S
SERIE 40 SP

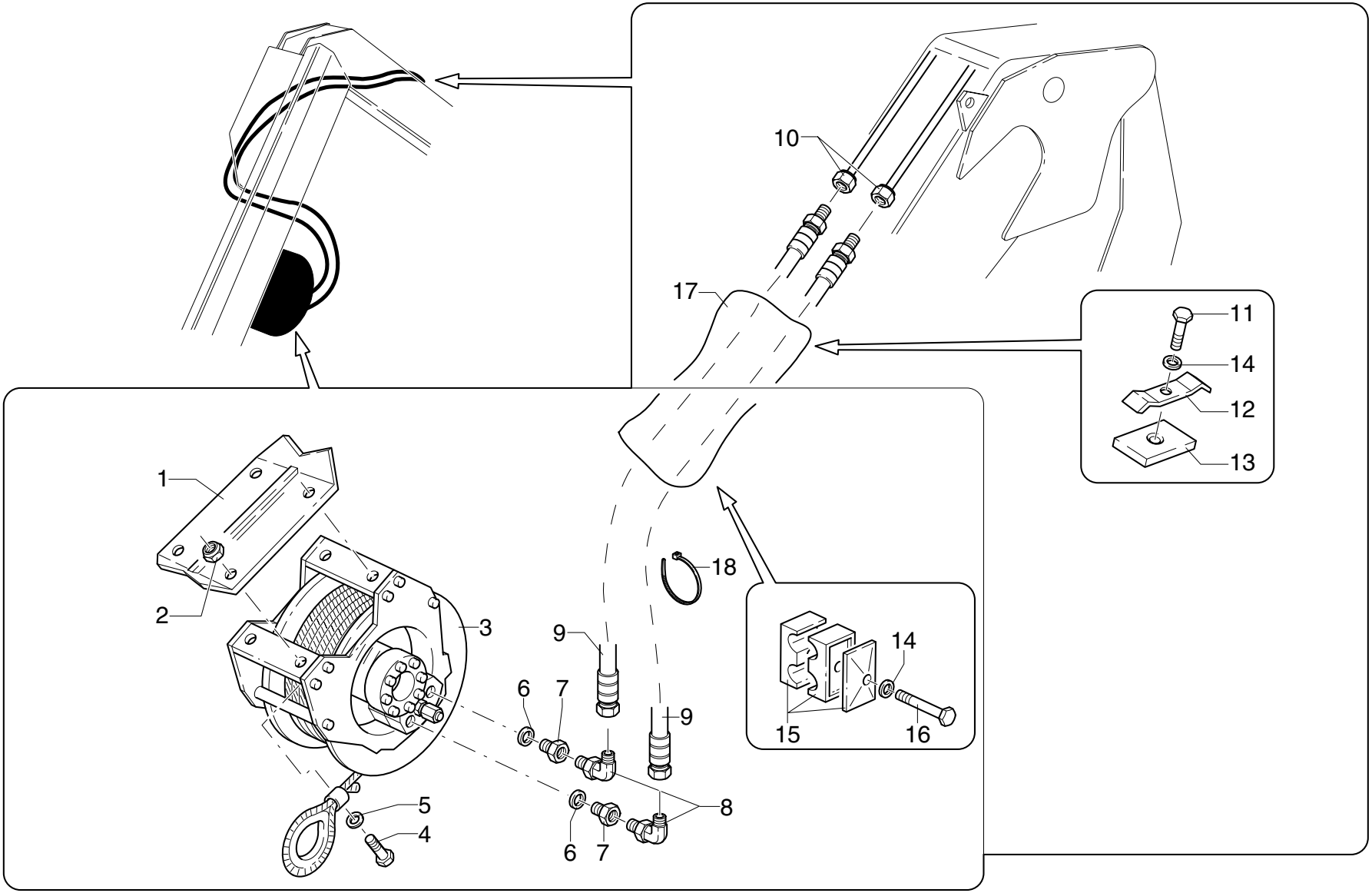

POS.	N° CODICE	Q.	DESCRIZIONE	DESIGNATION	BENENNUNG	DESCRIPTION	DENOMINACIONES
1	465817	1	SUPPORTO	SUPPORT	TRAEGER	SUPPORT	SOPORTE
2	191096	4	DADO M14 UNI 7473	ECROU	MUTTER	NUT	TUERCA
3	119028	1	VERRICELLO	TREUIL	SCHWING. DAMPFER	WINCH	CABRESTANTE
4	497060	4	VITE TCEI M14X60 UNI 5739 10.9	VIS	SCHRAUBE	SCREW	TORNILLO
5	417028	4	RONDELLA SCHNORR S14 ZN	RONDELLE	SCHEIBE	WASHER	ARANDELA
6	417093	2	RONDELLA DOWTY BONDED SEAL PP45-F	RONDELLE	SCHEIBE	WASHER	ARANDELA
7	409669	2	RACCORDO	RACCORD	FITTING	FITTING	RACOR
8	409595	2	RACCORDO	RACCORD	FITTING	FITTING	RACOR
9	486897	2	TUBO IN GOMMA	TUYAU FLEX.	SCHLAUCH	HOSE	LATIGUILLO
10	493255	2	TUBO IN FERRO	TUYAU EN FER	EISEN-ROHR	IRON PIPE	TUBO DE HIERRO
11	497131	3	VITE TCEI M8X20 UNI 5931 8.8	VIS	SCHRAUBE	SCREW	TORNILLO
12	353099	3	MORSETTO	ARRETOIR	KLEMME	FASTENING UNIT	CONEXION
13	262170	3	SPESSORE	CALE D'EPAISSEUR	BEILAGE	SHIM	ESPESOR
14	417025	5	RONDELLA SCHNORR S8 ZN	RONDELLE	SCHEIBE	WASHER	ARANDELA
15	353080	2	MORSETTO	ARRETOIR	KLEMME	FASTENING UNIT	CONEXION
16	497136	2	VITE TCEI M8X45 UNI 5931 8.8	VIS	SCHRAUBE	SCREW	TORNILLO
17	276059	2	GUAINA	GAINE	MANTEL	SHEATH	MANGERA
18	207064	4	FASCETTA	COLLIER	HALTEBAND	CLAMP	ABRAZADERA

DISPOSITIVO BLOCCO ROTAZIONE 200°

** Dispositif de blocage rotation 200°*
** Slewing system stopping device - 200°*
** Rotationsperre-Einrichtung - 200°*
** Dispositivo de bloqueo rotación 200°*

TAV. SW.02.01

matr. G.A65.0001

PM
SERIE 35 S
SERIE 40 SP

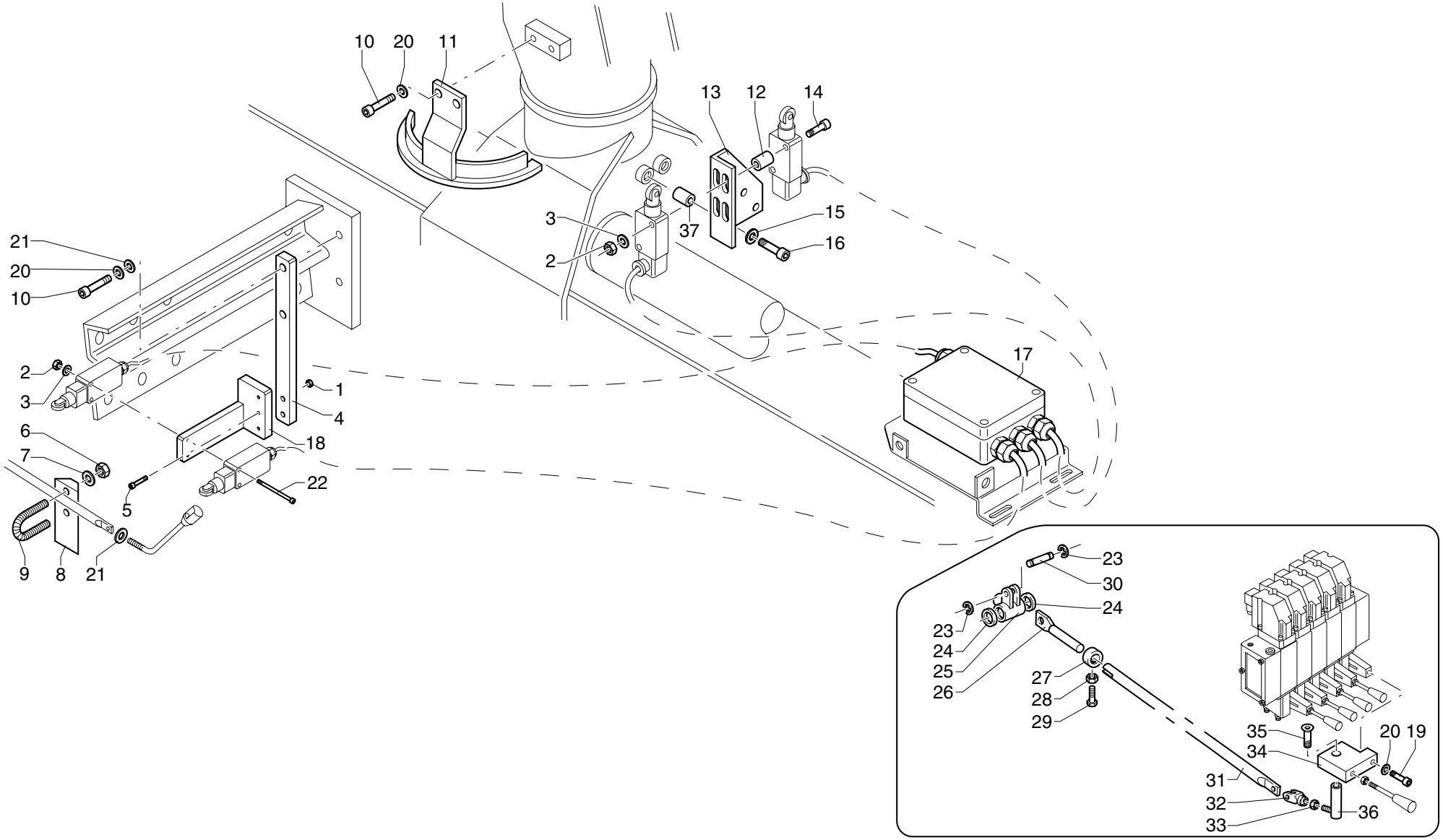

UNISTUDIO - Modena

POS.	N° CODICE	Q.	DESCRIZIONE	DESIGNATION	BENENNUNG	DESCRIPTION	DENOMINACIONES
1	191017	2	DADO M5 UNI 7473	ECROU	MUTTER	NUT	TUERCA
2	191155	4	DADO M4 UNI 7473	ECROU	MUTTER	NUT	TUERCA
3	417001	4	ROSETTA 4,3X9 UNI 6592	RONDELLE	SCHEIBE	WASHER	ARANDELA
4	466706	1	SUPPORTO	SUPPORT	TRAEGER	SUPPORT	SOPORTE
5	497252	2	VITE TCEI M5X25 UNI 5931 8.8	VIS	SCHRAUBE	SCREW	TORNILLO
6	191162	2	DADO M6 UNI 7473	ECROU	MUTTER	NUT	TUERCA
7	417003	2	ROSETTA 6,4X12,5 UNI 6592	RONDELLE	SCHEIBE	WASHER	ARANDELA
8	466702	1	SUPPORTO	SUPPORT	TRAEGER	SUPPORT	SOPORTE
9	353116	1	MORSETTO	ARRETOIR	KLEMME	FASTENING UNIT	CONEXION
10	497131	4	VITE TCEI M8X20 UNI 5931 8.8	VIS	SCHRAUBE	SCREW	TORNILLO
11	466732	1	SUPPORTO	SUPPORT	TRAEGER	SUPPORT	SOPORTE
12	136667	2	DISTANZIALE	ENTRETOISE	DISTANZHULSE	SPACER	DISTANCIADOR
13	302356	1	LAMIERA	TOLE	BLECH	PLATE	PLANCHA
14	497423	2	VITE	VIS	SCHRAUBE	SCREW	TORNILLO
15	417027	2	RONDELLA SCHNORR S12 ZN	RONDELLE	SCHEIBE	WASHER	ARANDELA
16	497964	2	VITE TCEI M12X40 UNI 5931 8.8	VIS	SCHRAUBE	SCREW	TORNILLO
17	289646	1	SCATOLA	BOITE	GEHAUSE	BOX	CAJA
18	466701	1	SUPPORTO	SUPPORT	TRAEGER	SUPPORT	SOPORTE
19	497132	1	VITE TCEI M8X25 UNI 5931 8.8	VIS	SCHRAUBE	SCREW	TORNILLO
20	417025	5	RONDELLA SCHNORR S8 ZN	RONDELLE	SCHEIBE	WASHER	ARANDELA
21	417004	5	ROSETTA 8,4X17 UNI 6592	RONDELLE	SCHEIBE	WASHER	ARANDELA
22	497409	2	VITE	VIS	SCHRAUBE	SCREW	TORNILLO
23	109159	2	ANELLO 6 UNI 7434	BAGUE	RING	RING	ARO
24	136127	2	DISTANZIALE	ENTRETOISE	DISTANZHULSE	SPACER	DISTANCIADOR
25	131013	1	BISCOTTO	SUPP. LEVIER	LASCHE	LEVER LINK	CONEXION PALANCA
26	283015	1	TIRANTE	TIRANT	ZUGSTANGE	TIEROD	BARILLA

DISPOSITIVO BLOCCO ROTAZIONE 200°

** Dispositif de blocage rotation 200°*
** Slewing system stopping device - 200°*
** Rotationsperre-Einrichtung - 200°*
** Dispositivo de bloqueo rotación 200°*

TAV. SW.02.01

matr. G.A65.0001

PM
SERIE 35 S
SERIE 40 SP

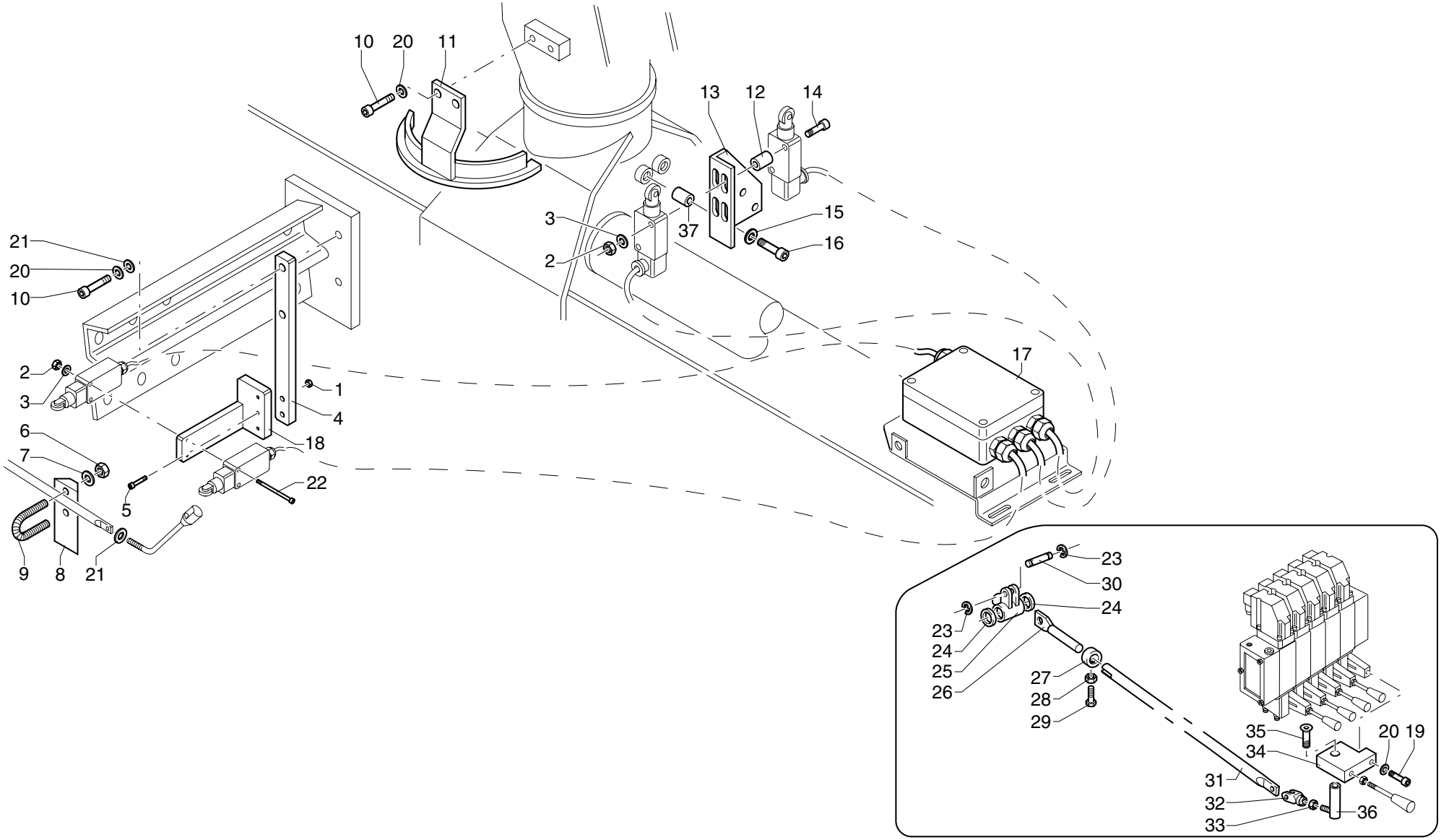

UNISTUDIO - Modena

POS.	N° CODICE	Q.	DESCRIZIONE	DESIGNATION	BENENNUNG	DESCRIPTION	DENOMINACIONES
27	112167	1	BOCCOLA	DOUILLE	BUCHSE	BUSHING	CASQUILLO
28	191062	1	DADO M6 UNI 5589	ECROU	MUTTER	NUT	TUERCA
29	497118	1	VITE TCEI M6X16 UNI 5931 8.8	VIS	SCHRAUBE	SCREW	TORNILLO
30	379322	1	PERNO	AXE	BOLZEN	PIN	BULON
31	481087	1	TIRANTE	TIRANT	ZUGSTANGE	TIEROD	BARILLA
32	220018	1	FORCELLA	FOURCHE	GABEL	YOKE	HORQUILLA
33	191035	1	DADO M8 UNI 5588	ECROU	MUTTER	NUT	TUERCA
34	123180	1	PIASTRINO	PLAQUETTE	PLAETTCHEN	PLATE	CHAPETA
35	498099	1	VITE TSPEI M8X30 UNI 5933 10.9	VIS	SCHRAUBE	SCREW	TORNILLO
36	379727	1	PERNO	AXE	BOLZEN	PIN	BULON
37	136628	2	DISTANZIALE	ENTRETOISE	DISTANZHULSE	SPACER	DISTANCIADOR

INDICE PROGRESSIVO DEI CODICI

** Index progressif des codes*
** Progressive codes index*
** Progressiver Index der Kennummern*
** Índice progresívo de los códigos*

Ed. 05/2006

PM SERIE 35 P SERIE 40 SP

N° Codice	N° Tavola	Pos.	Q.
109001	SV.03.01 2/2	8	2
109001	SV.05.01 2/2	8	2
109004	SV.02.01 2/2	15	14
109004	SV.04.01 2/2	15	14
109011	GB.01.01	4	4
109027	GA.02.01	2	2
109028	GA.01.01	24	1
109159	GI.01.02	49	2
109159	SV.01.01	1	2
109159	SW.02.01	23	2
109160	GB.01.01	2	2
109193	GA.01.01	14	1
111006	GE.03.01	2	1
111057	GH.01.01	4	2
111057	GH.02.01	4	2
111057	GH.03.01	4	2
111057	GH.04.01	4	2
111057	GH.05.01	4	2
111059	GH.06.02	4	2
111059	GH.07.02	4	2
111084	GE.04.01	2	1
111097	GF.01.01	11	2
111097	GF.02.01	11	2

N° Codice	N° Tavola	Pos.	Q.
111582	GH.06.01	6	2
111582	GH.07.01	6	2
111582	GH.08.01	6	2
112121	GA.01.01	17	1
112140	GA.01.01	18	1
112141	GA.01.01	25	1
112153	GA.02.01	3	2
112167	GI.01.02	44	5
112167	SV.01.01	26	1
112167	SW.02.01	27	1
112220	GA.01.01	10	1
119028	SV.06.01	3	1
120031	GI.01.02	20	4
120573	SV.01.01	13	1
120627	GI.01.02	32	1
120629	SV.01.01	6	1
120630	GJ.02.01	5	2
120754	GJ.02.02 1/3	18	8
121259	GE.02.01	4	1
121515	GE.03.01	5	1
121531	GE.04.01	5	1
121537	GH.04.01	8	1
121537	GH.05.01	8	1

N° Codice	N° Tavola	Pos.	Q.
121541	GH.02.01	8	1
121542	GH.03.01	8	1
121543	GH.06.02	8	1
121543	GH.07.02	8	1
121544	GH.06.01	8	1
121544	GH.07.01	8	1
121544	GH.08.01	8	1
121546	GF.01.01	10	1
121551	GH.01.01	8	1
121622	GE.01.01	6	1
121672	GF.02.01	10	1
123164	GH.06.01	10	1
123164	GH.07.01	10	1
123164	GH.08.01	10	1
123167	ST.03.01	8	1
123180	GI.01.02	31	1
123180	SW.02.01	34	1
123402	ST.04.01	14	1
123402	ST.05.01	6	1
123402	ST.06.01	6	1
124001	SV.02.01 2/2	9	2
124001	SV.03.01 2/2	7	2
124001	SV.04.01 2/2	9	2

N° Codice	N° Tavola	Pos.	Q.
124001	SV.05.01 2/2	7	2
124009	GJ.01.01	1	1
124009	SU.01.04 1/2	9	2
126014	GI.02.01	3	1
129084	GA.01.01	21	1
131013	GI.01.02	52	5
131013	SV.01.01	28	1
131013	SW.02.01	25	1
132078	GD.02.01	11	2
132079	GD.02.01	16	2
133004	GJ.02.02 2/3	6	2
133004	GJ.02.02 3/3	3	2
133004	GK.01.03 1/2	16	2
133004	GK.01.03 2/2	4	2
133004	GK.06.03 1/2	9	2
133004	GK.06.03 2/2	8	2
133004	GK.06.04 1/3	8	2
133004	GK.06.04 2/3	12	2
133061	GJ.01.01	13	1
135061	GF.01.01	6	1
135347	GJ.02.01	6	4
135447	GG.12.01	1	2
135762	GG.09.01	10	1

INDICE PROGRESSIVO DEI CODICI

** Index progressif des codes*
** Progressive codes index*
** Progressiver Index der Kennummern*
** Índice progresívo de los códigos*

Ed. 05/2006

PM SERIE 35 S SERIE 40 SP

N° Codice	N° Tavola	Pos.	Q.
135762	GG.11.01	11	1
135762	GG.12.01	11	1
135762	GG.13.01	11	1
136026	GJ.02.01	20	1
136070	GH.06.01	11	1
136070	GH.07.01	11	1
136070	GH.08.01	11	1
136073	GF.01.01	9	1
136089	GI.01.02	54	1
136127	GI.01.02	50	7
136127	SV.01.01	8	2
136127	SW.02.01	24	2
136128	GI.01.02	48	3
136279	GC.01.01	3	1
136383	GD.01.01	14	1
136384	GD.01.01	6	1
136385	GG.01.01	10	1
136385	GG.02.01	10	1
136386	GG.01.01	11	1
136386	GG.02.01	11	1
136518	SV.02.01 2/2	11	7
136518	SV.04.01 2/2	11	7
136628	SW.02.01	37	2

N° Codice	N° Tavola	Pos.	Q.
136667	SW.02.01	12	2
136730	GF.02.01	9	1
137065	GF.01.01	3	2
137077	GH.06.02	9	1
137077	GH.07.02	9	1
137097	GA.01.01	19	1
137098	GA.01.01	23	1
137103	GF.01.01	2	1
137103	GF.02.01	2	1
137106	GC.01.01	2	2
137106	GD.01.01	5	6
137106	GG.01.01	9	4
137106	GG.02.01	9	4
137108	GF.02.01	3	2
137125	GF.01.01	8	2
137177	GF.02.01	8	2
137262	GD.02.01	12	2
137282	GD.01.01	13	1
137292	GF.02.01	6	1
137295	GH.06.01	7	1
137295	GH.07.01	7	1
137295	GH.08.01	7	1
137331	GH.01.01	9	1

N° Codice	N° Tavola	Pos.	Q.
137331	GH.02.01	9	1
137331	GH.03.01	9	1
137331	GH.04.01	9	1
137331	GH.05.01	9	1
137371	GD.02.01	17	2
140026	GG.03.01	4	4
140026	GG.03.02	4	4
140026	GG.04.01	4	4
140026	GG.05.01	8	4
140026	GG.05.02	8	4
140026	GG.06.01	8	4
140026	GG.06.02	8	4
140026	GG.07.01	9	4
140026	ST.01.01	8	4
140026	ST.02.01	8	4
141735	ST.06.01	1	1
141736	ST.07.01	1	1
141749	GB.01.01	3	2
141750	ST.04.01	1	1
141751	ST.05.01	1	1
141907	ST.03.01	1	1
141908	GG.11.01	6	1
141909	GG.12.01	6	1

N° Codice	N° Tavola	Pos.	Q.
141963	GG.13.01	6	1
141978	GB.02.01 1/3	1	2
141979	GB.02.01 3/3	1	2
141988	GG.03.01	6	1
141989	GG.04.01	6	1
141990	GG.05.02	14	1
141991	GG.06.02	17	1
141992	GG.06.01	17	1
141992	ST.02.01	17	1
141993	GG.07.01	11	1
141994	GG.08.01	8	1
141995	GG.09.01	18	1
141998	GG.05.01	14	1
141998	ST.01.01	14	1
142070	GG.02.01	6	1
142082	GG.01.01	6	1
142083	GG.02.02	1	1
142085	GG.03.02	6	1
147065	GM.01.01	14	1
147072	GJ.01.01	15	1
147117	GL.01.01	3	1
147117	GL.01.02	3	1
149046	GJ.01.01	8	1

INDICE PROGRESSIVO DEI CODICI

** Index progressif des codes*
** Progressive codes index*
** Progressiver Index der Kennummern*
** Índice progresívo de los códigos*

Ed. 05/2006

PM SERIE 35 P SERIE 40 SP

N° Codice	N° Tavola	Pos.	Q.
151023	GB.01.01	7	2
154052	GJ.03.01 1/2	14	1
154059	GJ.03.01 1/2	15	1
154063	GJ.03.01 1/2	13	2
154144	GJ.03.01 1/2	12	1
161251	GE.01.01	1	1
161255	GE.02.01	1	1
161521	GA.02.01	1	2
161558	GE.03.01	1	1
161571	GE.04.01	1	1
161579	GH.02.01	1	1
161580	GH.03.01	1	1
161581	GH.04.01	1	1
161582	GH.05.01	1	1
161583	GH.06.01	1	1
161583	GH.06.02	1	1
161584	GH.07.01	1	1
161584	GH.07.02	1	1
161585	GH.08.01	1	1
161588	GF.01.01	4	1
161589	GF.02.01	4	1
161590	GH.01.01	1	1
164123	GJ.02.02 2/3	4	1

N° Codice	N° Tavola	Pos.	Q.
164123	GK.01.03 1/2	14	1
164123	GK.01.03 2/2	3	1
164123	GK.06.03 1/2	3	1
164123	GK.06.03 2/2	3	1
164123	GK.06.04 1/3	1	1
164123	GK.06.04 2/3	3	1
165077	GC.01.01	4	1
176094	GM.01.01	17	1
176136	GI.01.02	1	1
176179	GJ.01.01	26	1
176209	GI.01.02	3	1
176210	GI.01.02	4	1
176211	GI.01.02	5	1
176222	GI.01.02	34	1
176224	GD.02.01	21	1
176236	GI.01.02	35	1
176280	GJ.02.02 1/3	1	1
176281	GJ.02.02 1/3	2	1
177013	ST.04.01	10	1
177013	ST.05.01	9	1
177013	ST.06.01	9	1
177024	GG.09.01	12	1
177024	GG.11.01	3	1

N° Codice	N° Tavola	Pos.	Q.
177024	GG.11.01	13	1
177024	GG.12.01	3	1
177024	GG.12.01	13	1
177024	GG.13.01	3	1
177024	GG.13.01	13	1
181032	GA.02.01	5	1
185043	GJ.01.01	42	1
191003	GG.11.01	4	1
191003	GG.12.01	4	1
191003	GG.13.01	4	1
191017	SV.02.01 2/2	2	7
191017	SV.04.01 2/2	2	7
191017	SW.02.01	1	2
191033	GB.01.01	16	2
191033	GB.02.01 3/3	16	2
191033	GI.02.01	15	2
191035	GI.01.02	40	5
191035	SV.01.01	16	1
191035	SW.02.01	33	1
191036	GI.01.02	18	1
191036	SV.01.01	7	1
191036	SV.01.01	14	2
191062	GI.01.02	43	9

N° Codice	N° Tavola	Pos.	Q.
191062	GI.02.01	10	1
191062	SV.01.01	25	1
191062	SW.02.01	28	1
191063	GI.02.01	14	4
191064	GI.02.01	5	4
191064	GJ.02.02 1/3	17	8
191064	GK.05.01	21	2
191068	GG.11.01	2	1
191068	GG.12.01	2	1
191068	GG.13.01	2	1
191072	GB.02.01 3/3	4	2
191084	GG.08.01	1	4
191084	GG.09.01	1	4
191084	GG.11.01	8	2
191084	GG.12.01	8	2
191084	GG.12.01	16	2
191084	GG.13.01	8	4
191084	ST.03.01	7	1
191084	ST.04.01	7	4
191084	ST.05.01	11	2
191084	ST.06.01	12	2
191084	ST.07.01	7	2
191085	ST.04.01	12	1

INDICE PROGRESSIVO DEI CODICI

** Index progressif des codes*
** Progressive codes index*
** Progressiver Index der Kennummern*
** Índice progresívo de los códigos*

Ed. 05/2006

PM SERIE 35 S SERIE 40 SP

N° Codice	N° Tavola	Pos.	Q.
191085	ST.05.01	8	1
191085	ST.06.01	8	1
191087	GA.01.01	1	16
191090	GG.01.01	22	1
191090	GG.02.02	9	4
191090	GK.03.01	9	1
191090	GL.01.01	22	2
191090	GL.01.02	22	2
191090	GL.03.01	9	3
191090	GL.04.01	17	3
191090	GL.04.02	21	6
191090	GL.04.03	20	4
191090	GL.05.01	6	3
191090	GL.06.01	3	3
191090	GL.07.01	15	3
191090	SV.02.01 2/2	6	3
191090	SV.03.01 2/2	4	3
191090	SV.04.01 2/2	6	3
191090	SV.05.01 2/2	4	4
191092	GJ.01.01	41	1
191092	GK.05.01	22	2
191092	GL.02.01	29	3
191092	GL.02.02	29	3

N° Codice	N° Tavola	Pos.	Q.
191092	GL.07.01	12	3
191092	SV.02.01 2/2	23	4
191092	SV.03.01 2/2	15	4
191092	SV.04.01 2/2	23	4
191092	SV.05.01 2/2	15	4
191095	GI.02.01	9	4
191096	GA.01.01	13	2
191096	SV.06.01	2	4
191105	GB.02.01 2/3	1	2
191121	GI.01.02	55	1
191125	GI.01.02	6	6
191134	GI.01.02	60	6
191155	SW.02.01	2	4
191162	GL.04.03	48	4
191162	SV.05.01 2/2	20	1
191162	SW.02.01	6	2
191168	GG.07.01	12	2
191168	GG.08.01	10	2
191168	GI.01.02	13	7
191168	SV.01.01	23	2
191173	GA.01.01	2	16
191178	SU.01.04 1/2	28	1
191200	GG.09.01	11	1

N° Codice	N° Tavola	Pos.	Q.
191200	GG.11.01	14	1
191200	GG.12.01	14	1
191200	GG.13.01	14	1
191206	GB.01.01	23	2
191206	GB.02.01 3/3	11	2
191206	GI.01.02	14	3
191206	GJ.02.01	22	1
191206	GK.05.01	20	2
193023	GJ.02.01	15	1
193024	GJ.02.01	10	1
197419	GJ.02.02 1/3	5	1
197420	GJ.02.02 1/3	6	1
197423	GI.01.02	17	1
197424	GI.01.02	17	1
197425	GI.01.02	17	1
202106	GN.02.01	B	1
202106	GN.03.01	B	1
202106	GN.04.01	B	1
202114	GN.02.01	2	1
202114	GN.03.01	2	1
202114	GN.04.01	2	1
202123	GN.02.01	7	5
202123	GN.03.01	7	6

N° Codice	N° Tavola	Pos.	Q.
202123	GN.04.01	7	7
202130	GN.02.01	4	1
202130	GN.02.01	5	1
202130	GN.03.01	4	1
202130	GN.03.01	5	1
202130	GN.03.01	13	1
202130	GN.04.01	13	1
202130	GN.04.01	14	1
202130	GN.04.01	4	1
202130	GN.04.01	5	1
202135	GN.02.01	1	3
202135	GN.03.01	1	4
202135	GN.04.01	1	5
202138	GN.03.01	C	1
202139	GN.04.01	C	1
202143	GN.02.01	D	1
202143	GN.03.01	D	1
202143	GN.04.01	D	1
202149	GN.02.01	6	1
202149	GN.03.01	6	1
202149	GN.04.01	6	1
202156	GN.02.01	12	1
202156	GN.03.01	12	1

INDICE PROGRESSIVO DEI CODICI

** Index progressif des codes*
** Progressive codes index*
** Progressiver Index der Kennummern*
** Índice progresívo de los códigos*

Ed. 05/2006

PM SERIE 35 P SERIE 40 SP

N° Codice	N° Tavola	Pos.	Q.
202156	GN.04.01	12	1
202158	GN.02.01	11	1
202158	GN.03.01	11	1
202158	GN.04.01	11	1
202159	GN.02.01	3	1
202159	GN.03.01	3	1
202159	GN.04.01	3	1
202162	GN.02.01	C	1
202179	GN.02.01	A	1
202179	GN.03.01	A	1
202179	GN.04.01	A	1
202185	GN.02.01	8	5
202185	GN.03.01	8	6
202185	GN.04.01	8	7
202192	GN.02.01	E	1
202192	GN.03.01	E	1
202192	GN.04.01	E	1
202195	GN.02.01	H	1
202195	GN.03.01	H	1
202195	GN.04.01	H	1
202196	GN.03.01	I	1
202196	GN.04.01	I	1
202196	GN.04.01	L	1

N° Codice	N° Tavola	Pos.	Q.
202237	GN.02.01	F	1
202237	GN.02.01	G	1
202237	GN.03.01	F	1
202237	GN.03.01	G	1
202237	GN.04.01	F	1
202237	GN.04.01	G	1
204055	GN.02.01	9	1
204055	GN.03.01	9	1
204055	GN.04.01	9	1
204071	GJ.03.01 2/2	9	1
204072	GJ.03.01 2/2	9	1
204072	SU.01.04 1/2	5	1
207001	GJ.01.01	29	2
207007	GJ.02.02 1/3	21	2
207013	GK.02.03	8	2
207023	GM.02.01	13	8
207025	GK.01.01 2/3	24	2
207025	GK.01.01 3/3	22	2
207025	GK.01.03 1/2	24	2
207025	GK.01.03 2/2	12	2
207028	GJ.02.01	25	1
207031	GM.02.01	14	1
207064	GK.01.01 1/3	4	4

N° Codice	N° Tavola	Pos.	Q.
207064	GK.01.01 2/3	15	4
207064	GK.01.01 3/3	11	6
207064	GK.01.03 1/2	11	4
207064	GK.01.03 2/2	15	4
207064	GK.04.01	17	1
207064	GK.05.01	10	2
207064	SV.02.01 1/2	5	4
207064	SV.03.01 1/2	5	4
207064	SV.04.01 1/2	5	4
207064	SV.05.01 1/2	5	4
207064	SV.06.01	18	4
207083	GA.01.01	15	1
207089	GJ.03.01 2/2	4	2
207091	GJ.01.01	32	1
208061	GB.02.01 3/3	3	2
208063	GB.02.01 3/3	2	2
208067	GC.01.01	7	1
208069	GB.01.01	14	4
208069	GB.02.01 1/3	4	4
208069	GG.02.02	8	2
208069	GG.03.01	12	2
208069	GG.03.02	12	2
208069	GG.04.01	12	2

N° Codice	N° Tavola	Pos.	Q.
208069	GG.05.01	1	2
208069	GG.05.02	1	2
208069	GG.06.01	1	2
208069	GG.06.02	1	2
208069	GG.07.01	1	2
208069	GG.11.01	16	2
208069	GI.01.02	58	1
208069	ST.01.01	1	2
208069	ST.02.01	1	2
208118	GG.07.01	16	1
208118	GG.08.01	11	1
208137	GG.03.01	17	2
208137	GG.03.02	17	2
208137	GG.04.01	16	2
208138	GG.05.01	6	2
208138	GG.05.02	6	2
208138	GG.06.01	6	2
208138	GG.06.02	6	2
208138	GG.07.01	5	2
208138	ST.01.01	6	2
208138	ST.02.01	6	2
208139	GG.08.01	5	2
208139	GG.09.01	5	2

INDICE PROGRESSIVO DEI CODICI

** Index progressif des codes*
** Progressive codes index*
** Progressiver Index der Kennummern*
** Índice progresívo de los códigos*

Ed. 05/2006

PM SERIE 35 S SERIE 40 SP

N° Codice	N° Tavola	Pos.	Q.
208141	GG.02.02	5	1
208141	GG.03.01	9	1
208141	GG.03.02	9	1
208141	GG.03.02	26	1
208141	GG.04.01	9	1
208141	GG.05.02	13	1
208141	GG.06.02	12	1
208149	GB.02.01 2/3	8	2
208156	GB.02.01 2/3	2	2
208161	GD.01.01	11	1
208161	GD.02.01	5	5
208161	GG.01.01	12	1
208161	GG.02.01	12	1
208163	GD.01.01	2	2
208163	GD.02.01	4	5
208163	GG.01.01	3	2
208163	GG.02.01	3	2
208164	GG.01.01	7	1
208164	GG.02.01	7	1
208166	GG.03.02	20	1
208167	GG.03.02	19	1
208191	SV.02.01 2/2	4	1
208191	SV.03.01 2/2	2	1

N° Codice	N° Tavola	Pos.	Q.
208191	SV.04.01 2/2	4	1
208191	SV.05.01 2/2	2	2
208192	SV.03.01 2/2	3	1
208192	SV.05.01 2/2	3	1
208194	SV.02.01 2/2	17	6
208194	SV.04.01 2/2	17	6
208209	GB.01.01	15	2
208209	GB.02.01 3/3	15	2
208210	GB.01.01	17	2
208210	GB.02.01 3/3	17	2
215019	GM.01.01	12	1
215022	GJ.01.01	27	1
215027	GJ.01.01	47	1
215057	GJ.01.01	6	1
215058	GJ.01.01	7	1
219109	GE.01.01	12	2
219145	GC.01.01	9	1
220018	GI.01.02	41	5
220018	SV.01.01	18	1
220018	SW.02.01	32	1
220048	GG.01.01	24	1
220055	GD.02.01	15	2
220088	GD.02.01	18	2

N° Codice	N° Tavola	Pos.	Q.
235022	GG.05.01	12	1
235022	GG.06.01	12	1
235022	GG.09.01	13	1
235022	GG.11.01	10	1
235022	GG.12.01	10	1
235022	GG.13.01	10	1
235025	ST.03.01	9	1
235025	ST.04.01	13	1
235025	ST.05.01	12	1
235025	ST.06.01	10	1
235030	ST.03.01	10	1
235037	GG.01.01	16	1
235037	GG.02.01	16	1
235050	GG.05.01	13	1
235050	GG.06.01	11	1
235050	ST.01.01	18	1
235050	ST.02.01	18	1
237114	GE.01.01	4	1
239010	GK.03.01	12	1
239010	GK.05.01	12	1
239023	GK.05.01	11	1
239268	GK.03.01	16	1
239268	GK.04.01	2	2

N° Codice	N° Tavola	Pos.	Q.
239410	GM.01.01	6	1
239410	SU.01.04 2/2	6	1
239423	GJ.01.01	44	1
240040	GJ.02.01	12	2
249110	ST.01.01	16	1
249110	ST.04.01	4	1
262010	GL.02.01	26	2
262010	GL.02.02	26	2
262019	GJ.01.01	48	2
262110	GK.06.02 1/3	14	1
262110	GL.02.01	4	3
262110	GL.02.02	4	3
262158	GJ.01.01	33	1
262170	GK.01.01 2/3	12	2
262170	GK.01.01 3/3	19	2
262170	GK.06.01 2/2	11	1
262170	SV.02.01 1/2	12	2
262170	SV.03.01 1/2	12	2
262170	SV.04.01 1/2	12	2
262170	SV.05.01 1/2	12	2
262170	SV.06.01	13	3
271980	GA.01.01	16	1
272214	GA.01.01	26	1

INDICE PROGRESSIVO DEI CODICI

** Index progressif des codes*
** Progressive codes index*
** Progressiver Index der Kennummern*
** Índice progresívo de los códigos*

Ed. 05/2006

PM SERIE 35 P SERIE 40 SP

N° Codice	N° Tavola	Pos.	Q.
273553	GJ.01.01	45	1
276037	GL.04.03	28	1
276051	GL.01.01	13	1
276051	GL.01.02	13	1
276051	SV.02.01 1/2	4	2
276051	SV.03.01 1/2	4	2
276051	SV.04.01 1/2	4	2
276051	SV.05.01 1/2	4	2
276052	SV.01.01	3	1
276059	GK.04.01	7	1
276059	GK.05.01	7	2
276059	GL.04.02	46	3
276059	GL.04.03	29	3
276059	SV.06.01	17	2
276078	GK.01.01 1/3	3	2
276081	GK.01.01 2/3	23	1
276081	GK.01.01 3/3	21	1
276081	GK.01.03 1/2	23	1
276081	GK.01.03 2/2	25	1
276105	GJ.02.02 1/3	16	1
277482	GE.02.01	3	1
277799	GE.01.01	9	1
281002	GC.01.01	1	1

N° Codice	N° Tavola	Pos.	Q.
281002	GD.01.01	8	3
281002	GD.02.01	13	4
281002	GE.01.01	14	1
281002	GF.01.01	5	2
281002	GF.02.01	5	2
281002	GG.01.01	14	2
281002	GG.02.01	14	2
281005	GI.01.02	56	1
281010	GM.02.01	2	6
283015	GI.01.02	45	5
283015	SV.01.01	27	1
283015	SW.02.01	26	1
286945	GH.06.02	10	1
286945	GH.07.02	10	1
288422	GH.01.01	3	1
288422	GH.02.01	3	1
288422	GH.03.01	3	1
288422	GH.04.01	3	1
288422	GH.05.01	3	1
288513	GH.06.02	3	1
288513	GH.07.02	3	1
288514	GH.06.01	3	1
288514	GH.07.01	3	1

N° Codice	N° Tavola	Pos.	Q.
288514	GH.08.01	3	1
288555	GA.02.01	9	1
288574	GH.06.01	12	1
288574	GH.07.01	12	1
288574	GH.08.01	12	1
288642	GJ.01.01		1
288669	GE.04.01	4	1
288843	GE.03.01	4	1
288995	GF.01.01	7	1
288995	GF.02.01	7	1
288996	GF.01.01	15	1
288996	GF.02.01	15	1
289051	GA.01.01		1
289052	GC.01.01		1
289053	GD.01.01		1
289054	GG.02.01		1
289055	GG.04.01		
289056	GG.05.01		
289057	GG.06.01		
289058	GG.07.01		
289059	GG.08.01		
289060	GG.09.01		
289118	GF.01.01	16	1

N° Codice	N° Tavola	Pos.	Q.
289119	GF.01.01	17	1
289120	GF.02.01	16	1
289122	GG.01.01		1
289124	GD.02.01		2
289132	GH.01.01	10	1
289132	GH.02.01	10	1
289132	GH.03.01	10	1
289132	GH.04.01	10	1
289132	GH.05.01	10	1
289423	GE.01.01	8	1
289646	SW.02.01	17	1
289813	GF.02.01	17	1
289814	GD.02.01		2
289907	GO.02.01		
289907	GO.03.01		
289907	GO.04.01		
289907	GO.05.01		
289952	GO.02.01		
289952	GO.03.01		
289953	GO.02.01		
289953	GO.03.01		
289953	GO.04.01		
289953	GO.05.01		

N° Codice	N° Tavola	Pos.	Q.
289964	GO.04.01		
289964	GO.05.01		
289965	GO.02.01		
289966	GO.02.01		
289967	GO.02.01		
289968	GO.02.01		
289969	GO.02.01		
289970	GO.02.01		
289971	GO.04.01		
289972	GO.04.01		
289973	GO.04.01		
289974	GO.04.01		
289975	GO.04.01		
289976	GO.04.01		
289977	GO.03.01		
289978	GO.03.01		
289979	GO.03.01		
289980	GO.03.01		
289981	GO.03.01		
289982	GO.03.01		
289983	GO.05.01		
289984	GO.05.01		
289985	GO.05.01		

N° Codice	N° Tavola	Pos.	Q.
289986	GO.05.01		
289987	GO.05.01		
289988	GO.05.01		
292004	GE.01.01	15	1
292047	GF.01.01	18	1
292050	GH.05.01	11	1
292052	GH.01.01	11	1
292053	GH.01.01	11	1
292108	GF.02.01	18	1
294116	GG.11.01	19	4
295131	GA.01.01	8	1
302092	GG.03.01	3	2
302092	GG.03.02	3	2
302092	GG.04.01	3	2
302092	GG.05.01	9	2
302092	GG.05.02	9	2
302092	GG.06.01	9	2
302092	GG.06.02	9	2
302092	GG.07.01	8	2
302092	ST.01.01	9	2
302092	ST.02.01	9	2
302122	GG.11.01	18	4
302124	GG.12.01	18	4

N° Codice	N° Tavola	Pos.	Q.
302124	GG.13.01	17	4
302356	SW.02.01	13	1
314398	GB.02.01 3/3	5	2
316240	GJ.01.01	46	1
319031	GJ.03.01 1/2	9	2
322029	GB.01.01	8	2
322029	GG.01.01	26	1
322040	GI.02.01	18	1
335007	SU.01.04 1/2	1	2
336045	GM.02.01	8	1
345075	GD.01.01	7	1
349057	GB.01.01	10	2
349057	GG.01.01	20	1
349110	GI.02.01	20	1
349110	ST.02.01	12	1
349110	ST.03.01	3	1
349110	ST.05.01	3	1
349110	ST.06.01	3	1
349110	ST.07.01	3	1
349129	GB.01.01	20	2
349129	GB.02.01 3/3	13	2
351036	GJ.03.01 1/2	3	2
353055	GK.03.01	10	1

N° Codice	N° Tavola	Pos.	Q.
353055	GK.04.01	6	1
353055	SV.01.01	9	1
353055	SV.02.01 1/2	8	3
353055	SV.03.01 1/2	8	3
353055	SV.04.01 1/2	8	3
353055	SV.05.01 1/2	8	3
353058	GK.06.02 3/3	7	2
353058	GK.06.04 3/3	7	2
353062	GL.02.01	32	2
353062	GL.02.02	32	2
353063	GL.04.01	12	1
353063	GL.05.01	11	1
353063	GL.06.01	11	1
353063	GL.07.01	9	1
353068	SV.01.01	20	2
353069	GI.01.02	25	2
353079	GK.01.03 1/2	19	1
353079	GK.01.03 2/2	7	1
353080	SV.06.01	15	2
353082	GL.04.02	40	5
353082	GL.04.03	45	7
353086	GK.05.01	3	1
353087	GK.05.01	2	1

INDICE PROGRESSIVO DEI CODICI

** Index progressif des codes*
** Progressive codes index*
** Progressiver Index der Kennummern*
** Índice progresívo de los códigos*

Ed. 05/2006

PM SERIE 35 P SERIE 40 SP

N° Codice	N° Tavola	Pos.	Q.
353095	GI.01.02	37	2
353095	GL.04.02	41	5
353095	GL.04.03	44	7
353099	GK.01.01 2/3	11	2
353099	GK.01.01 3/3	20	2
353099	GK.01.03 1/2	20	2
353099	GK.01.03 2/2	11	2
353099	GK.06.01 2/2	10	1
353099	GK.06.02 1/3	13	1
353099	GL.02.01	3	3
353099	GL.02.02	3	3
353099	GL.04.02	38	1
353099	SV.02.01 1/2	11	2
353099	SV.03.01 1/2	11	2
353099	SV.04.01 1/2	11	2
353099	SV.05.01 1/2	11	2
353099	SV.06.01	12	3
353108	GK.04.01	11	1
353109	GL.04.02	25	2
353109	GL.04.03	34	2
353113	SV.02.01 2/2	29	1
353113	SV.03.01 2/2	17	1
353113	SV.04.01 2/2	29	1

N° Codice	N° Tavola	Pos.	Q.
353113	SV.05.01 2/2	23	1
353116	SW.02.01	9	1
373139	GB.01.01	13	4
373139	GB.02.01 1/3	2	4
373139	GG.02.02	7	2
373139	GG.03.01	11	2
373139	GG.03.02	11	2
373139	GG.04.01	11	2
373139	GG.05.01	3	2
373139	GG.05.02	3	2
373139	GG.06.01	3	2
373139	GG.06.02	3	2
373139	GG.07.01	3	2
373139	GG.11.01	15	2
373139	ST.01.01	3	2
373139	ST.02.01	3	2
373366	ST.02.01	19	2
373472	GB.02.01 3/3	6	2
373475	GG.08.01	3	4
373475	GG.09.01	3	4
373475	GG.12.01	15	2
373475	GG.13.01	15	2
373475	ST.04.01	9	2

N° Codice	N° Tavola	Pos.	Q.
373531	GA.02.01	6	1
373550	GG.07.01	13	2
373550	GG.08.01	4	2
373551	GG.07.01	4	2
373552	GG.06.01	16	2
373552	GG.06.02	16	2
373552	ST.02.01	16	2
373554	GG.05.01	15	2
373554	GG.05.02	15	2
373554	GG.06.01	5	2
373554	GG.06.02	5	2
373554	ST.01.01	15	2
373554	ST.02.01	5	2
373558	GG.05.01	7	2
373558	GG.05.02	7	2
373558	ST.01.01	7	2
373561	GG.04.01	1	2
373564	GG.03.01	1	2
373564	GG.03.02	1	2
373564	GG.04.01	7	2
373582	GG.08.01	9	2
373582	GG.09.01	14	2
373583	GG.03.01	2	2

N° Codice	N° Tavola	Pos.	Q.
373583	GG.03.02	2	2
373583	GG.04.01	2	2
373583	GG.05.01	10	2
373583	GG.05.02	10	2
373583	GG.06.01	10	2
373583	GG.06.02	10	2
373583	GG.07.01	7	2
373583	ST.01.01	10	2
373583	ST.02.01	10	2
373584	GG.09.01	8	2
373585	GG.09.01	4	2
373591	GL.02.01	16	1
373591	GL.02.02	16	1
373591	GL.03.01	8	1
373591	GL.04.01	16	1
373591	GL.04.02	19	1
373591	GL.04.03	19	1
373591	GL.05.01	12	1
373591	GL.06.01	2	1
373591	GL.07.01	14	1
373592	GG.12.01	19	4
373592	GG.13.01	18	4
373657	GG.03.01	7	2

INDICE PROGRESSIVO DEI CODICI

** Index progressif des codes*
** Progressive codes index*
** Progressiver Index der Kennummern*
** Índice progresívo de los códigos*

Ed. 05/2006

PM SERIE 35 S SERIE 40 SP

N° Codice	N° Tavola	Pos.	Q.
373657	GG.03.02	7	2
373666	GG.02.02	3	4
373667	GG.01.01	17	1
373693	GG.02.02	10	2
373693	GG.03.01	19	2
373693	GG.03.02	25	2
373693	GG.04.01	18	2
373693	GG.05.01	18	2
373693	GG.05.02	18	2
373693	GG.06.01	18	2
373693	GG.06.02	18	2
373693	GG.07.01	18	2
373693	ST.01.01	19	2
379163	ST.01.01	17	1
379163	ST.02.01	11	1
379163	ST.03.01	2	1
379163	ST.04.01	3	1
379163	ST.05.01	2	1
379163	ST.06.01	2	1
379163	ST.07.01	2	1
379190	ST.05.01	7	1
379203	ST.07.01	5	1
379322	GI.01.02	51	1

N° Codice	N° Tavola	Pos.	Q.
379322	SV.01.01	5	1
379322	SW.02.01	30	1
379324	ST.03.01	5	1
379325	ST.04.01	2	1
379325	ST.05.01	5	1
379325	ST.06.01	5	1
379635	ST.01.01	12	1
379635	ST.02.01	15	1
379727	GI.01.02	39	5
379727	SV.01.01	17	1
379727	SW.02.01	36	1
379728	ST.04.01	11	1
379728	ST.06.01	7	1
379730	GB.01.01	1	2
379731	GB.01.01	5	2
379776	GI.01.02	53	1
379811	GB.01.01	6	2
379811	GG.01.01	21	1
379902	GG.03.01	13	1
379902	GG.03.02	13	1
379902	GG.04.01	13	1
379902	GG.05.01	17	1
379902	GG.05.02	17	1

N° Codice	N° Tavola	Pos.	Q.
379902	GG.06.01	15	1
379902	GG.06.02	15	1
379902	GG.07.01	14	1
379902	GG.08.01	13	1
379902	GG.09.01	16	1
379991	GJ.02.01	13	1
380030	GG.12.01	9	1
380082	GG.13.01	9	1
380101	GD.01.01	9	1
380102	GD.01.01	1	1
380102	GD.02.01	1	1
380103	GD.02.01	9	1
380104	GD.02.01	7	1
380105	GD.02.01	8	1
380107	GG.01.01	1	1
380107	GG.02.01	1	1
380108	GG.01.01	5	1
380108	GG.02.01	5	1
380110	GG.11.01	9	1
380157	SV.02.01 2/2	16	7
380157	SV.03.01 2/2	9	1
380157	SV.04.01 2/2	16	7
380157	SV.05.01 2/2	9	1

N° Codice	N° Tavola	Pos.	Q.
380183	SV.02.01 2/2	14	6
380183	SV.04.01 2/2	14	6
380227	GI.02.01	19	1
380229	GB.01.01	19	2
380229	GB.02.01 3/3	14	2
380308	GD.02.01	10	1
380309	GC.01.01	8	1
382194	GE.02.01	5	1
382227	GA.02.01	4	2
382309	GH.02.01	5	1
382309	GH.03.01	5	1
382309	GH.04.01	5	1
382309	GH.05.01	5	1
382312	GH.06.02	5	1
382312	GH.07.02	5	1
382313	GH.06.01	4	1
382313	GH.07.01	4	1
382313	GH.08.01	4	1
382323	GE.03.01	6	1
382332	GF.01.01	12	1
382335	GF.02.01	12	1
385007	GB.01.01	9	2
385007	GG.01.01	19	1

INDICE PROGRESSIVO DEI CODICI

** Index progressif des codes*
** Progressive codes index*
** Progressiver Index der Kennummern*
** Índice progresívo de los códigos*

Ed. 05/2006

PM SERIE 35 P SERIE 40 SP

N° Codice	N° Tavola	Pos.	Q.
385033	GI.02.01	21	1
385034	GI.01.02	63	6
385035	GI.01.02	64	2
389309	GH.01.01	5	1
395234	GJ.03.01 1/2	1	1
395244	GJ.03.01 1/2	2	5
395286	GJ.03.01 1/2	5	2
395341	GJ.03.01 1/2	11	2
395377	GJ.03.01 1/2	16	1
395378	GJ.03.01 1/2	16	1
395379	GJ.03.01 1/2	17	2
395379	GN.02.01	10	1
395379	GN.03.01	10	1
395379	GN.04.01	10	1
395380	GJ.03.01 1/2	17	2
395380	GN.02.01	10	1
395380	GN.03.01	10	1
395380	GN.04.01	10	1
395386	GJ.03.01 1/2	6	2
395387	GJ.03.01 1/2	7	2
395388	GJ.03.01 1/2	4	1
395389	GJ.03.01 1/2	8	2
395409	GJ.03.01 1/2	10	2

N° Codice	N° Tavola	Pos.	Q.
403084	GI.01.02	11	2
403181	GJ.02.01	9	2
403202	GM.02.01	7	1
403239	SV.03.01 2/2	11	1
403239	SV.05.01 2/2	11	1
403240	SV.02.01 2/2	19	1
403240	SV.04.01 2/2	19	1
409057	SU.01.04 1/2	20	1
409170	GM.01.01	19	1
409172	GJ.03.01 2/2	10	1
409173	GJ.01.01	11	1
409174	GJ.03.01 2/2	13	1
409178	GJ.01.01	23	1
409184	GK.02.03	13	2
409184	GK.04.01	19	1
409184	SV.02.01 1/2	2	2
409184	SV.03.01 1/2	2	2
409184	SV.04.01 1/2	2	2
409184	SV.05.01 1/2	2	2
409389	GL.04.01	5	1
409389	GL.04.02	7	2
409389	GL.04.03	7	1
409415	GM.02.01	3	9

N° Codice	N° Tavola	Pos.	Q.
409416	GM.02.01	9	3
409427	GK.01.01 2/3	18	1
409427	GK.01.01 3/3	13	1
409427	GK.01.03 2/2	18	1
409440	GM.02.01	5	1
409517	GJ.02.02 1/3	15	2
409570	GL.01.02	6	2
409586	GJ.01.01	10	1
409586	GJ.02.02 2/3	1	2
409586	GK.01.01 1/3	1	4
409586	GK.01.01 2/3	17	2
409586	GK.01.01 3/3	3	2
409586	GK.01.03 1/2	3	2
409586	GK.01.03 2/2	17	2
409586	GK.02.03	1	2
409586	GK.03.01	7	1
409586	GK.04.01	10	2
409586	GL.01.01	4	7
409586	GL.01.02	4	7
409586	GL.02.01	12	4
409586	GL.02.02	12	5
409586	GL.03.01	5	2
409586	GL.04.01	3	2

N° Codice	N° Tavola	Pos.	Q.
409586	GL.04.02	5	3
409586	GL.04.03	5	4
409586	GL.05.01	4	2
409586	GL.06.01	4	2
409586	GL.07.01	4	2
409586	SV.01.01	4	2
409590	GJ.01.01	2	1
409595	GK.01.01 2/3	22	1
409595	GK.01.01 3/3	1	1
409595	GK.01.03 1/2	1	1
409595	GK.01.03 2/2	24	1
409595	GK.02.03	9	2
409595	GL.02.01	22	1
409595	GL.04.02	12	1
409595	GL.04.03	11	1
409595	SV.06.01	8	2
409597	SV.02.01 1/2	1	2
409597	SV.03.01 1/2	1	2
409597	SV.04.01 1/2	1	2
409597	SV.05.01 1/2	1	2
409601	GJ.02.02 3/3	5	2
409601	GK.06.02 3/3	4	1
409601	GK.06.04 3/3	4	1

INDICE PROGRESSIVO DEI CODICI

** Index progressif des codes*
** Progressive codes index*
** Progressiver Index der Kennummern*
** Índice progresívo de los códigos*

Ed. 05/2006

PM SERIE 35 S SERIE 40 SP

N° Codice	N° Tavola	Pos.	Q.
409602	GK.01.01 2/3	3	1
409602	GK.01.01 3/3	16	1
409610	GK.01.01 2/3	5	3
409610	GK.01.01 3/3	18	1
409610	GK.06.01 1/2	2	2
409610	GK.06.01 2/2	1	2
409610	GK.06.02 1/3	1	1
409610	GK.06.02 2/3	2	1
409610	GK.06.02 3/3	1	1
409610	GK.06.03 1/2	2	1
409610	GK.06.03 2/2	1	2
409610	GK.06.04 3/3	1	1
409610	SU.01.04 1/2	21	1
409616	GK.01.01 2/3	2	2
409619	GM.01.01	1	3
409619	SU.01.04 2/2	11	1
409632	GK.01.01 2/3	19	2
409632	GK.01.01 3/3	7	2
409632	GK.01.03 1/2	7	2
409632	GK.01.03 2/2	19	2
409632	GK.06.02 1/3	4	4
409632	GK.06.02 2/3	4	4
409632	GK.06.04 1/3	4	4

N° Codice	N° Tavola	Pos.	Q.
409632	GK.06.04 2/3	4	4
409633	GK.06.02 1/3	6	2
409633	GK.06.02 2/3	9	2
409633	GK.06.04 1/3	6	2
409633	GK.06.04 2/3	9	2
409634	GK.06.02 1/3	7	2
409634	GK.06.02 2/3	10	2
409634	GK.06.04 1/3	7	2
409634	GK.06.04 2/3	10	2
409635	GJ.01.01	3	2
409635	GJ.03.01 2/2	7	1
409635	GL.04.02	10	1
409635	GL.04.03	10	1
409636	GL.01.01	5	3
409636	GL.01.02	5	3
409636	GL.02.01	6	1
409636	GL.02.02	6	1
409636	GL.04.02	6	1
409636	GL.04.03	6	1
409636	GL.07.01	6	1
409637	GL.01.01	7	2
409637	GL.01.02	7	2
409637	GL.04.03	26	1

N° Codice	N° Tavola	Pos.	Q.
409638	GL.01.01	10	4
409638	GL.01.02	10	3
409638	GL.02.01	18	5
409638	GL.02.02	18	3
409638	GL.03.01	4	2
409638	GL.04.01	8	2
409638	GL.04.02	17	3
409638	GL.04.03	13	3
409638	GL.05.01	1	2
409638	GL.06.01	1	2
409638	GL.07.01	1	2
409649	GL.04.01	9	1
409649	GL.04.02	24	2
409649	GL.04.03	23	1
409664	GM.01.01	3	4
409664	SU.01.04 1/2	7	6
409664	SU.01.04 2/2	3	5
409665	GK.03.01	14	1
409665	GK.05.01	5	1
409669	SV.06.01	7	2
409675	SU.01.04 1/2	15	2
409678	GL.05.01	14	1
409678	SV.02.01 2/2	7	2

N° Codice	N° Tavola	Pos.	Q.
409678	SV.03.01 2/2	5	2
409678	SV.04.01 2/2	7	2
409678	SV.05.01 2/2	5	2
409721	GL.01.01	18	1
409721	GL.04.02	11	1
409721	GL.04.03	12	1
409737	GM.01.01	11	1
409737	SU.01.04 2/2	8	1
409743	GL.02.01	30	1
409743	GL.02.02	30	1
409748	GK.02.03	4	2
409748	GK.04.01	21	1
409750	GL.01.01	6	2
409750	GL.02.01	21	2
409750	GL.04.01	11	1
409750	GL.04.02	22	1
409750	GL.04.03	24	1
409750	GL.05.01	3	1
409750	GL.07.01	5	1
409754	GL.04.02	8	1
409754	GL.04.03	8	1
409764	GJ.01.01	17	1
409798	GL.04.03	25	1

INDICE PROGRESSIVO DEI CODICI

** Index progressif des codes*
** Progressive codes index*
** Progressiver Index der Kennummern*
** Índice progresívo de los códigos*

Ed. 05/2006

PM SERIE 35 P SERIE 40 SP

N° Codice	N° Tavola	Pos.	Q.
409831	GK.03.01	18	2
409866	SU.01.04 1/2	24	1
409866	SU.01.04 1/2	27	1
409896	GK.03.01	17	1
409905	GJ.03.01 2/2	6	1
409930	GK.06.01 1/2	4	2
409930	GK.06.01 2/2	4	2
409930	GK.06.03 1/2	4	2
409930	GK.06.03 2/2	4	2
410076	SU.01.04 1/2	4	1
410080	SU.01.04 1/2	19	3
410093	GK.02.03	2	2
417001	SW.02.01	3	4
417003	GI.01.02	7	6
417003	GK.06.02 3/3	6	1
417003	GK.06.04 3/3	6	1
417003	GL.04.02	15	1
417003	GL.04.03	15	1
417003	SW.02.01	7	2
417004	GG.03.01	16	6
417004	GG.03.02	16	6
417004	GG.04.01	15	6
417004	GG.05.01	5	4

N° Codice	N° Tavola	Pos.	Q.
417004	GG.05.02	5	4
417004	GG.06.01	13	4
417004	GG.06.02	13	4
417004	GG.07.01	17	4
417004	GG.08.01	6	4
417004	GG.09.01	6	4
417004	GI.01.02	9	8
417004	GI.01.02	12	5
417004	GJ.02.02 1/3	10	6
417004	GL.04.02	37	2
417004	ST.01.01	5	4
417004	ST.02.01	13	4
417004	SV.01.01	22	2
417004	SW.02.01	21	5
417005	GB.01.01	22	2
417005	GB.02.01 3/3	10	2
417005	GD.02.01	20	2
417005	GI.01.02	15	6
417005	GJ.01.01	37	1
417005	GJ.02.01	21	1
417005	GK.05.01	19	2
417007	GG.01.01	23	2
417012	GG.11.01	1	2

N° Codice	N° Tavola	Pos.	Q.
417012	GG.13.01	1	2
417017	GI.01.02	47	1
417024	GA.01.01	28	8
417024	GJ.02.02 1/3	14	8
417024	GK.02.03	6	2
417024	GK.04.01	12	1
417024	GL.02.01	33	2
417024	GL.02.02	33	2
417024	GL.04.01	13	1
417024	GL.04.02	14	1
417024	GL.04.03	16	1
417024	GL.05.01	10	1
417024	GL.06.01	10	1
417024	GL.07.01	8	1
417025	GB.01.01	25	4
417025	GB.02.01 2/3	13	8
417025	GB.02.01 3/3	8	4
417025	GI.01.02	22	8
417025	GJ.01.01	5	5
417025	GJ.02.02 1/3	11	12
417025	GJ.03.01 2/2	3	2
417025	GK.01.01 2/3	10	2
417025	GK.01.01 3/3	5	2

N° Codice	N° Tavola	Pos.	Q.
417025	GK.01.03 1/2	21	3
417025	GK.01.03 2/2	10	3
417025	GK.03.01	2	4
417025	GK.04.01	5	5
417025	GK.05.01	14	3
417025	GK.06.01 2/2	9	1
417025	GK.06.02 1/3	12	1
417025	GL.01.01	2	2
417025	GL.01.02	2	2
417025	GL.02.01	2	7
417025	GL.02.02	2	7
417025	GL.04.02	36	2
417025	GM.01.01	10	2
417025	SV.02.01 1/2	7	5
417025	SV.02.01 2/2	21	4
417025	SV.03.01 1/2	7	5
417025	SV.03.01 2/2	13	4
417025	SV.04.01 1/2	7	5
417025	SV.04.01 2/2	21	4
417025	SV.05.01 1/2	7	5
417025	SV.05.01 2/2	13	6
417025	SV.06.01	14	5
417025	SW.02.01	20	5

INDICE PROGRESSIVO DEI CODICI

** Index progressif des codes*
** Progressive codes index*
** Progressiver Index der Kennummern*
** Índice progresívo de los códigos*

Ed. 05/2006

PM SERIE 35 S SERIE 40 SP

N° Codice	N° Tavola	Pos.	Q.
417026	GB.02.01 2/3	7	12
417026	GI.01.02	28	4
417026	GJ.01.01	25	3
417026	GJ.02.01	18	1
417026	GJ.02.02 1/3	8	4
417026	GL.02.01	11	2
417026	GL.02.02	11	2
417026	SV.02.01 2/2	26	4
417026	SV.04.01 2/2	26	4
417027	GB.02.01 2/3	3	8
417027	GJ.02.01	8	2
417027	SW.02.01	15	2
417028	GC.01.01	6	1
417028	GJ.01.01	40	4
417028	SV.06.01	5	4
417029	GA.02.01	7	16
417029	GD.01.01	3	2
417029	GD.02.01	3	5
417029	GG.01.01	4	2
417029	GG.02.01	4	2
417033	GE.01.01	3	4
417050	GI.02.01	22	2
417050	GJ.03.01 1/2	18	2

N° Codice	N° Tavola	Pos.	Q.
417087	GJ.01.01	35	1
417088	GJ.01.01	28	1
417092	GJ.01.01	19	1
417092	GK.03.01	15	2
417092	GK.04.01	1	2
417092	GK.05.01	4	2
417092	GK.06.02 2/3	7	2
417092	GK.06.04 2/3	7	2
417092	GL.01.02	23	1
417092	GL.02.02	22	2
417092	GL.03.01	2	2
417092	GL.04.01	2	2
417092	GL.04.02	2	2
417092	GL.04.03	2	2
417092	GL.05.01	8	4
417092	GL.06.01	8	2
417092	SV.02.01 2/2	8	2
417092	SV.03.01 2/2	6	2
417092	SV.04.01 2/2	8	2
417092	SV.05.01 2/2	6	2
417093	SV.06.01	6	2
417094	GJ.02.02 2/3	5	5
417094	GJ.02.02 3/3	4	4

N° Codice	N° Tavola	Pos.	Q.
417094	GK.01.03 1/2	15	5
417094	GK.01.03 2/2	2	5
417094	GK.06.03 1/2	8	5
417094	GK.06.03 2/2	7	5
417094	GK.06.04 1/3	7	5
417094	GK.06.04 2/3	2	5
417094	GM.01.01	7	2
417094	SU.01.04 1/2	25	1
417094	SU.01.04 2/2	7	2
417096	GJ.01.01	21	1
417096	GK.01.03 1/2	6	2
417096	GK.01.03 2/2	22	2
417096	GK.03.01	5	2
417096	GK.04.01	15	2
417096	GK.06.02 1/3	8	2
417096	GK.06.04 1/3	8	2
417096	GM.01.01	13	2
417143	GL.02.01	25	2
417143	GL.02.02	25	2
417144	GL.02.01	27	2
417144	GL.02.02	27	2
417159	GJ.01.01	16	2
417175	GA.01.01	3	16

N° Codice	N° Tavola	Pos.	Q.
417177	GJ.01.01	14	3
417206	GA.01.01	27	8
417210	SV.01.01	11	1
420118	GJ.01.01	31	2
421005	GJ.01.01	43	1
429064	SV.02.01 2/2	13	14
429064	SV.04.01 2/2	13	14
429064	SV.05.01 2/2	18	2
441010	GI.02.01	1	1
443062	GJ.01.01	30	1
447006	GE.01.01	11	1
451003	GB.01.01	11	2
455016	GA.01.01	11	2
455022	GH.06.01	9	1
455022	GH.07.01	9	1
455022	GH.08.01	9	1
455023	GB.01.01	21	2
455023	GB.02.01 3/3	12	2
455200	ST.01.01	13	1
455200	ST.02.01	14	1
455200	ST.03.01	4	1
455200	ST.04.01	5	1
455200	ST.05.01	4	1

INDICE PROGRESSIVO DEI CODICI

** Index progressif des codes*
** Progressive codes index*
** Progressiver Index der Kennummern*
** Índice progresívo de los códigos*

Ed. 05/2006

PM SERIE 35 P SERIE 40 SP

N° Codice	N° Tavola	Pos.	Q.
455200	ST.06.01	4	1
455200	ST.07.01	4	1
455220	GI.02.01	11	1
455221	GG.03.01	14	2
455221	GG.03.02	14	2
455221	GG.04.01	14	2
455221	GG.05.01	16	2
455221	GG.05.02	16	2
455221	GG.06.01	14	2
455221	GG.06.02	14	2
455221	GG.07.01	15	2
455221	GG.08.01	14	2
455221	GG.09.01	17	2
459066	GA.01.01	6	8
459067	GA.01.01	4	4
465601	GE.01.01	7	1
465602	GE.01.01	13	1
465790	GA.01.01	20	1
465817	SV.06.01	1	1
465872	GI.01.02	29	1
465879	GK.02.03	12	1
465908	GM.01.01	8	1
466074	GJ.03.01 2/2	1	1

N° Codice	N° Tavola	Pos.	Q.
466102	GI.01.02	30	1
466103	GI.01.02	57	1
466120	GL.07.01	11	1
466121	GL.07.01	16	1
466122	GJ.02.01	3	2
466125	GI.01.02	23	1
466197	GB.02.01 2/3	5	2
466198	GB.02.01 2/3	10	2
466199	GB.02.01 2/3	11	2
466216	GK.01.01 3/3	10	1
466216	GK.01.03 1/2	10	1
466217	GJ.02.01	24	1
466218	GJ.02.01	19	1
466339	GL.04.02	48	1
466340	GL.02.01	9	1
466340	GL.02.02	9	1
466341	GL.02.01	14	1
466341	GL.02.02	14	1
466342	GL.02.01	36	1
466345	GG.03.02	22	1
466346	GL.04.03	40	1
466350	GL.01.01	15	1
466350	GL.01.02	15	1

N° Codice	N° Tavola	Pos.	Q.
466364	GL.01.01	9	1
466364	GL.01.02	9	1
466388	GK.05.01	16	1
466389	GK.05.01	15	1
466424	GI.02.01	8	1
466425	GI.02.01	2	1
466440	GI.01.02	61	1
466460	SV.02.01 2/2	12	7
466460	SV.04.01 2/2	12	7
466461	SV.02.01 2/2	5	1
466461	SV.04.01 2/2	5	1
466464	SV.05.01 2/2	22	1
466474	SV.02.01 2/2	27	1
466475	SV.02.01 2/2	27	1
466475	SV.04.01 2/2	27	1
466481	GJ.01.01	38	1
466490	SV.05.01 2/2	19	1
466512	SU.01.04 1/2	18	1
466552	GB.01.01	24	2
466552	GB.02.01 3/3	9	2
466604	GI.01.02	62	1
466680	GK.05.01	17	1
466681	GK.05.01	18	1

N° Codice	N° Tavola	Pos.	Q.
466701	SW.02.01	18	1
466702	SW.02.01	8	1
466706	SW.02.01	4	1
466732	SW.02.01	11	1
466808	GI.02.01	12	1
466809	GI.02.01	7	2
466812	GI.02.01	4	1
466849	GJ.02.02 1/3	3	1
466850	GJ.02.02 1/3	4	1
466851	GK.01.03 2/2	6	1
466852	GK.01.03 1/2	18	1
469041	SV.02.01 2/2	22	1
469041	SV.03.01 2/2	14	1
469058	SV.02.01 2/2	22	1
469072	SV.04.01 2/2	22	1
469072	SV.05.01 2/2	14	1
469073	SV.04.01 2/2	22	1
469073	SV.05.01 2/2	14	1
469074	SV.02.01 2/2	22	1
469074	SV.03.01 2/2	14	1
471021	GJ.01.01	20	1
471021	GK.03.01	6	2
471021	GK.04.01	14	2

INDICE PROGRESSIVO DEI CODICI

** Index progressif des codes*
** Progressive codes index*
** Progressiver Index der Kennummern*
** Índice progresívo de los códigos*

Ed. 05/2006

PM SERIE 35 S SERIE 40 SP

N° Codice	N° Tavola	Pos.	Q.
471021	GM.01.01	15	1
471024	SU.01.04 1/2	2	1
471026	GJ.01.01	18	1
471026	GK.01.03 1/2	5	2
471026	GK.01.03 2/2	21	2
471026	GK.06.02 1/3	9	2
471026	GK.06.02 2/3	6	2
471026	GK.06.04 1/3	9	2
471026	GK.06.04 2/3	6	2
471026	GL.01.02	18	1
471026	GL.02.02	20	2
471026	GL.03.01	1	2
471026	GL.04.01	1	2
471026	GL.04.02	1	2
471026	GL.04.03	1	2
471026	GL.05.01	7	2
471026	GL.06.01	7	2
471029	GJ.01.01	36	1
471036	GJ.01.01	22	1
471117	GK.03.01	13	1
471117	GK.05.01	6	1
471121	GL.04.01	4	1
471121	GL.04.02	32	1

N° Codice	N° Tavola	Pos.	Q.
471130	GL.04.01	10	1
471130	GL.04.02	31	1
471151	GK.01.01 2/3	1	1
471215	GD.01.01	10	2
471215	GD.02.01	14	4
471215	GG.01.01	15	2
471215	GG.02.01	15	2
471215	GM.02.01	1	6
471218	GK.01.01 2/3	16	1
471218	GK.01.01 3/3	12	1
471218	GK.01.03 1/2	12	1
471218	GK.01.03 2/2	16	1
471219	GA.01.01	22	2
471270	GI.02.01	17	2
471277	SU.01.04 1/2	13	1
472126	GO.02.01	10	1
472126	GO.03.01	10	1
472126	GO.04.01	10	1
472126	GO.05.01	10	1
472205	GO.02.01	20	2
472205	GO.04.01	20	2
472347	GO.02.01	11	1
472347	GO.03.01	11	1

N° Codice	N° Tavola	Pos.	Q.
472347	GO.04.01	11	1
472347	GO.05.01	11	1
472349	GO.02.01	12	1
472349	GO.03.01	12	1
472349	GO.04.01	12	1
472349	GO.05.01	12	1
473895	GO.03.01	20	2
473895	GO.05.01	20	2
474074	GO.02.01	17	2
474074	GO.03.01	17	2
474074	GO.04.01	17	2
474074	GO.05.01	17	2
474102	GO.02.01	13	1
474102	GO.03.01	13	1
474102	GO.04.01	13	1
474102	GO.05.01	13	1
474107	GO.02.01	15	1
474107	GO.03.01	15	1
474107	GO.04.01	15	1
474107	GO.05.01	15	1
474866	GO.02.01	14	1
474866	GO.03.01	14	1
474866	GO.04.01	14	1

N° Codice	N° Tavola	Pos.	Q.
474866	GO.05.01	14	1
474868	GO.01.01	1	2
474869	GO.01.01	2	2
474966	GJ.02.01	16	1
474967	GJ.02.01	2	1
475366	GO.02.01	16	1
475366	GO.03.01	16	1
475366	GO.04.01	16	1
475366	GO.05.01	16	1
475376	GA.01.01	9	1
478065	GO.02.01	21	1
478065	GO.03.01	21	1
478065	GO.04.01	21	1
478065	GO.05.01	21	1
478445	GO.02.01	18	2
478445	GO.03.01	18	2
478445	GO.04.01	18	2
478445	GO.05.01	18	2
478535	GJ.02.02 1/3	20	1
478536	GJ.02.02 1/3	19	1
478539	GO.02.01	1	1
478539	GO.03.01	1	1
478539	GO.04.01	1	1

INDICE PROGRESSIVO DEI CODICI

** Index progressif des codes*
** Progressive codes index*
** Progressiver Index der Kennummern*
** Índice progresívo de los códigos*

Ed. 05/2006

PM SERIE 35 P SERIE 40 SP

N° Codice	N° Tavola	Pos.	Q.
478539	GO.05.01	1	1
478540	GO.02.01	2	1
478540	GO.03.01	2	1
478540	GO.04.01	2	1
478540	GO.05.01	2	1
478542	GO.02.01	4	2
478542	GO.03.01	4	2
478542	GO.04.01	4	2
478542	GO.05.01	4	2
478543	GO.02.01	5	2
478543	GO.03.01	5	2
478543	GO.04.01	5	2
478543	GO.05.01	5	2
478544	GO.02.01	6	4
478544	GO.03.01	6	4
478544	GO.04.01	6	4
478544	GO.05.01	6	4
478545	GO.02.01	7	2
478545	GO.03.01	7	2
478545	GO.04.01	7	2
478545	GO.05.01	7	2
478546	GO.02.01	8	1
478546	GO.03.01	8	1

N° Codice	N° Tavola	Pos.	Q.
478546	GO.04.01	8	1
478546	GO.05.01	8	1
478547	GO.02.01	9	1
478547	GO.03.01	9	1
478547	GO.04.01	9	1
478547	GO.05.01	9	1
478613	GO.02.01	19	2
478614	GO.04.01	19	2
478615	GO.03.01	19	2
478616	GO.05.01	19	2
478617	GO.02.01	3	2
478617	GO.04.01	3	2
478618	GO.02.01	3	2
478618	GO.04.01	3	2
478619	GO.02.01	3	2
478619	GO.04.01	3	2
478620	GO.02.01	3	2
478620	GO.04.01	3	2
478621	GO.02.01	3	2
478621	GO.04.01	3	2
478622	GO.02.01	3	2
478622	GO.04.01	3	2
478629	GO.03.01	3	2

N° Codice	N° Tavola	Pos.	Q.
478629	GO.05.01	3	2
478630	GO.03.01	3	2
478630	GO.05.01	3	2
478631	GO.03.01	3	2
478631	GO.05.01	3	2
478632	GO.03.01	3	2
478632	GO.05.01	3	2
478633	GO.03.01	3	2
478633	GO.05.01	3	2
478634	GO.03.01	3	2
478634	GO.05.01	3	2
479128	GH.06.01	2	1
479128	GH.07.01	2	1
479128	GH.08.01	2	1
479149	GE.04.01	3	1
479166	GE.03.01	3	1
479175	GE.02.01	2	1
479201	GF.01.01	1	1
479201	GF.02.01	1	1
479238	GH.01.01	2	1
479238	GH.02.01	2	1
479238	GH.03.01	2	1
479238	GH.04.01	2	1

N° Codice	N° Tavola	Pos.	Q.
479238	GH.05.01	2	1
479253	GE.01.01	5	1
479280	GH.06.02	2	1
479280	GH.07.02	2	1
481054	GJ.02.01	14	1
481087	GI.01.02	26	5
481087	SV.01.01	19	1
481087	SW.02.01	31	1
481189	GA.01.01	5	8
482137	GJ.02.02 3/3	1	1
482138	GJ.02.02 3/3	2	1
482139	GK.01.03 2/2	1	2
482140	GK.01.03 1/2	13	2
482141	GJ.02.02 2/3	2	1
482142	GJ.02.02 2/3	3	1
482143	GK.06.03 1/2	1	2
482143	GK.06.04 2/3	1	2
482144	GK.06.03 2/2	2	2
482144	GK.06.04 1/3	2	2
484059	GL.02.01	24	1
484059	GL.02.02	24	1
485944	SU.01.04 1/2	3	1
485964	SU.01.04 1/2	6	3

INDICE PROGRESSIVO DEI CODICI

** Index progressif des codes*
** Progressive codes index*
** Progressiver Index der Kennummern*
** Índice progresívo de los códigos*

Ed. 05/2006

PM SERIE 35 S SERIE 40 SP

N° Codice	N° Tavola	Pos.	Q.
486002	GK.04.01	22	1
486446	SV.02.01 2/2	18	1
486446	SV.03.01 2/2	10	1
486447	SV.02.01 2/2	18	1
486447	SV.03.01 2/2	10	1
486565	GJ.01.01	9	1
486565	GJ.03.01 2/2	5	1
486582	GM.01.01	18	1
486629	SU.01.04 1/2	16	1
486697	SU.01.04 1/2	17	1
486700	GK.02.03	3	2
486724	GJ.03.01 2/2	8	1
486733	GK.04.01	18	1
486734	GK.01.01 1/3	2	2
486735	GJ.01.01	12	1
486742	GK.01.01 2/3	8	2
486742	GK.01.01 3/3	8	2
486742	GK.01.03 1/2	8	2
486742	GK.01.03 2/2	8	2
486743	GM.01.01	5	1
486743	SU.01.04 2/2	5	1
486746	SV.02.01 2/2	18	1
486746	SV.03.01 2/2	10	1

N° Codice	N° Tavola	Pos.	Q.
486747	SV.01.01	2	2
486774	GK.03.01	8	2
486775	GK.04.01	3	1
486776	GK.05.01	8	1
486777	GK.05.01	9	1
486778	GL.04.02	44	2
486778	GL.04.03	33	2
486779	GL.04.02	45	2
486779	GL.04.03	32	2
486780	GM.01.01	21	1
486780	SU.01.04 2/2	10	1
486781	GM.01.01	2	1
486781	SU.01.04 1/2	14	1
486781	SU.01.04 2/2	2	1
486786	GL.04.02	28	1
486786	GL.04.03	39	1
486787	GL.04.02	27	1
486787	GL.04.03	38	1
486796	GL.01.01	11	1
486796	GL.01.02	11	1
486797	GL.01.01	12	1
486797	GL.01.02	12	1
486799	GL.04.03	27	1

N° Codice	N° Tavola	Pos.	Q.
486807	SV.02.01 2/2	18	1
486807	SV.03.01 2/2	10	1
486855	SV.04.01 2/2	18	1
486855	SV.05.01 2/2	10	1
486862	SV.02.01 2/2	18	1
486863	SV.05.01 2/2	10	1
486864	SV.04.01 2/2	18	1
486864	SV.05.01 2/2	10	1
486865	SV.04.01 2/2	18	1
486865	SV.05.01 2/2	10	1
486890	SV.04.01 2/2	18	1
486897	SV.02.01 1/2	3	2
486897	SV.03.01 1/2	3	2
486897	SV.04.01 1/2	3	2
486897	SV.05.01 1/2	3	2
486897	SV.06.01	9	2
486978	SU.01.04 2/2	1	1
487009	GJ.01.01	34	1
488009	GM.02.01	4	1
488037	GM.02.01	6	1
488038	GM.02.01	12	1
488039	GM.02.01	10	2
488045	GM.02.01	11	1

N° Codice	N° Tavola	Pos.	Q.
492851	GK.01.01 3/3	15	1
492852	GK.06.01 1/2	3	1
492852	GK.06.02 2/3	3	1
492853	GK.01.01 2/3	6	1
492854	GK.06.01 2/2	2	1
492854	GK.06.02 1/3	2	1
492855	GK.01.01 2/3	4	1
492856	GK.06.01 1/2	1	1
492856	GK.06.02 2/3	1	1
492857	GK.01.01 3/3	17	1
492858	GK.01.01 2/3	7	1
492859	GK.01.01 3/3	14	1
492860	GK.06.01 2/2	3	1
492860	GK.06.02 1/3	3	1
492862	GK.01.01 2/3	14	1
492862	GK.01.03 2/2	14	1
492866	GK.06.01 1/2	5	1
492866	GK.06.01 2/2	6	1
492866	GK.06.03 1/2	5	1
492866	GK.06.03 2/2	6	1
492872	GK.01.01 2/3	21	1
492872	GK.01.01 3/3	2	1
492872	GK.01.03 1/2	2	1

INDICE PROGRESSIVO DEI CODICI

** Index progressif des codes*
** Progressive codes index*
** Progressiver Index der Kennummern*
** Índice progresívo de los códigos*

Ed. 05/2006

PM SERIE 35 P SERIE 40 SP

N° Codice	N° Tavola	Pos.	Q.
492872	GK.01.03 2/2	23	1
492896	GL.07.01	3	1
492900	GL.04.01	6	1
492900	GL.04.02	3	1
492900	GL.04.03	3	1
492911	GL.03.01	6	1
492914	GL.06.01	6	1
492915	GK.06.01 1/2	6	1
492915	GK.06.01 2/2	5	1
492915	GK.06.03 1/2	6	1
492915	GK.06.03 2/2	5	1
493017	GK.06.02 1/3	15	1
493017	GK.06.02 2/3	8	1
493017	GK.06.04 1/3	3	1
493017	GK.06.04 2/3	8	1
493018	GK.06.02 1/3	10	1
493018	GK.06.02 2/3	11	1
493018	GK.06.04 1/3	10	1
493018	GK.06.04 2/3	11	1
493019	GK.06.02 3/3	2	1
493019	GK.06.04 3/3	2	1
493020	GK.06.02 3/3	3	1
493020	GK.06.04 3/3	3	1

N° Codice	N° Tavola	Pos.	Q.
493036	GL.02.01	20	1
493037	GL.02.01	5	1
493037	GL.02.02	5	1
493038	GL.02.02	13	1
493039	GL.02.01	7	1
493039	GL.02.02	7	1
493040	GL.03.01	3	1
493041	GL.04.01	7	1
493041	GL.04.02	4	1
493041	GL.04.03	4	1
493042	GL.04.02	18	1
493042	GL.04.03	14	1
493043	GL.05.01	2	1
493044	GL.06.01	5	1
493045	GL.07.01	2	1
493046	GL.02.01	13	1
493047	GL.04.02	23	1
493047	GL.04.03	22	1
493048	GL.04.02	29	1
493048	GL.04.03	36	1
493049	GL.04.02	30	1
493049	GL.04.03	37	1
493050	GL.04.02	33	1

N° Codice	N° Tavola	Pos.	Q.
493051	GL.04.02	34	1
493052	GL.04.02	42	1
493052	GL.04.03	41	1
493053	GL.04.02	43	1
493053	GL.04.03	42	1
493054	GL.02.01	31	1
493054	GL.02.02	31	1
493055	GK.02.03	10	1
493056	GK.02.03	11	1
493059	GL.01.01	23	1
493060	GL.01.01	19	1
493061	GL.01.01	21	1
493061	GL.01.02	21	1
493062	GL.01.01	20	1
493062	GL.01.02	20	1
493065	GL.04.03	31	1
493066	GL.04.03	30	1
493067	GL.01.02	19	1
493119	GL.05.01	5	1
493255	SV.02.01 1/2	9	2
493255	SV.04.01 1/2	9	2
493255	SV.06.01	10	2
493256	SV.03.01 1/2	9	2

N° Codice	N° Tavola	Pos.	Q.
493256	SV.05.01 1/2	9	2
494095	SU.01.04 1/2	23	1
494343	SU.01.04 1/2	22	1
495075	GM.01.01	4	1
495075	SU.01.04 2/2	4	1
495163	GJ.03.01 2/2	11	2
495163	GM.01.01	16	1
495163	SU.01.04 1/2	12	1
495226	GK.03.01	4	1
495226	GK.04.01	16	1
495241	GH.01.01	6	1
495241	GH.02.01	6	1
495241	GH.03.01	6	1
495241	GH.04.01	6	1
495241	GH.05.01	6	1
495241	GH.06.02	6	1
495241	GH.07.02	6	1
495394	GK.01.01 2/3	20	1
495394	GK.01.01 3/3	4	1
495394	GK.01.03 1/2	4	1
495394	GK.01.03 2/2	20	1
495394	GK.06.02 1/3	5	1
495394	GK.06.02 2/3	5	1

INDICE PROGRESSIVO DEI CODICI

** Index progressif des codes*
** Progressive codes index*
** Progressiver Index der Kennummern*
** Índice progresívo de los códigos*

Ed. 05/2006

PM SERIE 35 S SERIE 40 SP

N° Codice	N° Tavola	Pos.	Q.
495394	GK.06.04 1/3	5	1
495394	GK.06.04 2/3	5	1
495420	GJ.03.01 2/2	12	1
495425	GL.04.02	9	1
495425	GL.04.03	9	1
495439	GK.06.01 1/2	7	1
495439	GK.06.01 2/2	7	1
495439	GK.06.03 1/2	7	1
495463	GK.03.01	19	1
495463	GK.04.01	20	1
495472	GK.04.01	8	1
495473	GL.01.01	17	1
495473	GL.02.01	35	1
495475	GL.01.02	17	1
495475	GL.02.02	17	1
495479	GL.05.01	15	1
495480	GL.04.02	16	1
495480	GL.04.03	21	1
495532	SU.01.04 1/2	11	1
495560	GK.02.03	7	1
495584	GK.03.01	3	1
497029	GL.03.01	7	3
497029	GL.04.01	15	3

N° Codice	N° Tavola	Pos.	Q.
497029	GL.04.02	20	3
497029	GL.04.03	18	3
497029	GL.05.01	13	3
497029	GL.06.01	12	3
497029	GL.07.01	13	3
497060	SV.06.01	4	4
497105	GI.01.02	46	1
497110	GI.02.01	13	2
497110	GK.06.02 3/3	5	1
497110	GK.06.04 3/3	5	1
497111	GB.01.01	18	2
497111	GB.02.01 3/3	18	2
497111	GJ.03.01 1/2	19	2
497115	GM.01.01	20	2
497115	SU.01.04 2/2	9	2
497117	GL.02.01	34	2
497117	GL.02.02	21	2
497117	GL.04.01	14	1
497117	GL.05.01	9	1
497117	GL.06.01	9	1
497117	GL.07.01	7	1
497118	GI.01.02	2	2
497118	GI.01.02	42	5

N° Codice	N° Tavola	Pos.	Q.
497118	GJ.02.01	1	8
497118	GK.04.01	13	1
497118	SV.01.01	24	1
497118	SW.02.01	29	1
497119	GJ.02.02 1/3	13	8
497121	GA.01.01	7	8
497122	GL.04.02	39	20
497122	GL.04.03	43	24
497123	GI.01.02	36	4
497124	GL.04.03	47	4
497125	GL.04.02	13	1
497125	GL.04.03	17	1
497130	GG.08.01	7	4
497130	GG.09.01	7	4
497130	GI.01.02	21	8
497130	GJ.01.01	4	5
497130	GJ.02.02 1/3	9	6
497130	GJ.03.01 2/2	2	2
497130	GK.01.01 2/3	9	2
497130	GK.01.01 3/3	6	2
497130	GK.06.01 2/2	8	1
497130	GK.06.02 1/3	11	1
497130	GL.02.01	1	3

N° Codice	N° Tavola	Pos.	Q.
497130	GL.02.02	1	3
497130	GL.04.02	35	1
497130	GL.04.03	46	3
497131	GG.01.01	18	2
497131	GI.01.02	33	1
497131	SV.02.01 2/2	20	4
497131	SV.03.01 2/2	12	4
497131	SV.04.01 2/2	20	4
497131	SV.05.01 2/2	12	6
497131	SV.06.01	11	3
497131	SW.02.01	10	4
497132	GB.01.01	26	4
497132	GB.02.01 2/3	14	8
497132	GB.02.01 3/3	19	4
497132	GG.03.01	18	6
497132	GG.03.02	18	6
497132	GG.04.01	17	6
497132	GG.05.01	4	4
497132	GG.05.02	4	4
497132	GG.06.01	4	4
497132	GG.06.02	4	4
497132	GG.07.01	6	6
497132	GI.01.02	19	1

INDICE PROGRESSIVO DEI CODICI

** Index progressif des codes*
** Progressive codes index*
** Progressiver Index der Kennummern*
** Índice progresívo de los códigos*

Ed. 05/2006

PM SERIE 35 P SERIE 40 SP

N° Codice	N° Tavola	Pos.	Q.
497132	GK.05.01	1	4
497132	GL.02.01	17	2
497132	ST.01.01	4	4
497132	ST.02.01	4	4
497132	SW.02.01	19	1
497133	GG.08.01	12	2
497133	GK.05.01	13	3
497133	GL.04.02	47	1
497133	SV.02.01 1/2	10	2
497133	SV.03.01 1/2	10	2
497133	SV.04.01 1/2	10	2
497133	SV.05.01 1/2	10	2
497135	GG.01.01	25	1
497135	GI.01.02	10	5
497136	GK.01.03 1/2	22	1
497136	GK.01.03 2/2	9	1
497136	GK.04.01	4	1
497136	SV.01.01	10	1
497136	SV.02.01 1/2	6	3
497136	SV.03.01 1/2	6	3
497136	SV.04.01 1/2	6	3
497136	SV.05.01 1/2	6	3
497136	SV.06.01	16	2

N° Codice	N° Tavola	Pos.	Q.
497137	GJ.02.02 1/3	7	6
497137	GK.01.03 1/2	25	1
497137	GK.01.03 2/2	26	1
497137	GK.03.01	1	4
497137	GK.04.01	9	4
497138	GL.04.02	26	2
497138	GL.04.03	35	2
497138	SV.02.01 2/2	3	2
497138	SV.03.01 2/2	1	2
497138	SV.04.01 2/2	3	2
497138	SV.05.01 2/2	1	4
497139	GK.03.01	11	1
497139	GL.01.01	14	1
497139	GL.01.02	14	1
497141	GL.02.01	19	2
497141	GL.02.02	19	2
497143	GI.01.02	27	7
497143	GI.01.02	59	6
497144	GB.02.01 2/3	6	4
497144	GD.02.01	19	2
497144	GJ.01.01	24	3
497145	GL.02.01	10	2
497145	GL.02.02	10	2

N° Codice	N° Tavola	Pos.	Q.
497146	GB.02.01 2/3	9	8
497146	GI.01.02	16	3
497147	SV.02.01 2/2	25	4
497147	SV.04.01 2/2	25	4
497149	GJ.02.02 1/3	12	4
497153	GJ.02.01	17	1
497155	SV.05.01 2/2	17	1
497158	ST.03.01	6	1
497158	ST.04.01	6	2
497158	ST.05.01	10	2
497158	ST.06.01	11	2
497158	ST.07.01	6	2
497164	GB.02.01 2/3	4	8
497170	GF.01.01	14	1
497170	GF.02.01	14	1
497175	GC.01.01	5	1
497175	GJ.01.01	39	4
497185	GD.01.01	4	2
497185	GD.02.01	2	5
497185	GG.01.01	2	2
497185	GG.02.01	2	2
497191	GA.02.01	8	16
497202	GJ.02.01	7	2

N° Codice	N° Tavola	Pos.	Q.
497208	GL.02.01	15	3
497208	GL.02.02	15	3
497209	GI.01.02	8	8
497209	GM.01.01	9	2
497217	GG.11.01	7	2
497217	GG.12.01	7	2
497217	GG.13.01	7	2
497225	GA.01.01	12	1
497232	GG.08.01	2	4
497232	GG.09.01	2	4
497232	GG.12.01	17	2
497232	GG.13.01	16	2
497232	ST.04.01	8	2
497238	GI.02.01	16	4
497239	GI.01.02	24	2
497239	SV.01.01	21	2
497245	GJ.02.01	4	2
497248	GG.03.01	5	4
497248	GG.03.02	5	4
497248	GG.04.01	5	4
497248	GG.05.01	11	4
497248	GG.05.02	11	4
497248	GG.06.01	7	4

INDICE PROGRESSIVO DEI CODICI

** Index progressif des codes*
** Progressive codes index*
** Progressiver Index der Kennummern*
** Índice progresívo de los códigos*

Ed. 05/2006

PM SERIE 35 S SERIE 40 SP

N° Codice	N° Tavola	Pos.	Q.
497248	GG.06.02	7	4
497248	GG.07.01	10	4
497248	ST.01.01	11	4
497248	ST.02.01	7	4
497249	GL.01.01	8	2
497249	GL.01.02	8	2
497251	GK.01.03 1/2	17	1
497251	GK.01.03 2/2	5	1
497252	SW.02.01	5	2
497257	GB.02.01 3/3	7	4
497257	GG.11.01	5	8
497259	GG.03.01	15	2
497259	GG.03.02	15	2
497287	GF.01.01	13	1
497287	GF.02.01	13	1
497295	GJ.02.01	26	2
497306	GL.02.01	23	1
497306	GL.02.02	23	1
497341	GK.02.03	5	2
497341	SV.05.01 2/2	21	1
497353	SV.02.01 2/2	24	4
497353	SV.03.01 2/2	16	4
497353	SV.04.01 2/2	24	4

N° Codice	N° Tavola	Pos.	Q.
497353	SV.05.01 2/2	16	4
497391	SV.02.01 2/2	1	7
497391	SV.04.01 2/2	1	7
497393	GI.02.01	6	4
497405	SU.01.04 1/2	26	1
497409	SW.02.01	22	2
497423	SW.02.01	14	2
497499	GG.02.02	2	4
497850	GD.01.01	12	2
497850	GD.02.01	6	10
497850	GG.01.01	13	2
497850	GG.02.01	13	2
497850	GJ.02.01	23	2
497850	GK.01.01 2/3	13	2
497850	GK.01.01 3/3	9	2
497850	GK.01.03 1/2	9	2
497850	GK.01.03 2/2	13	2
497886	GG.12.01	5	8
497886	GG.13.01	5	8
497898	GE.03.01	7	1
497908	GG.09.01	9	4
497908	SU.01.04 1/2	10	2
497908	SU.01.04 1/2	29	1

N° Codice	N° Tavola	Pos.	Q.
497933	GG.03.02	21	3
497949	GG.01.01	8	2
497949	GG.02.01	8	2
497949	GG.02.02	4	1
497949	GG.03.01	8	1
497949	GG.03.02	8	1
497949	GG.04.01	8	1
497949	GG.05.02	12	1
497949	GG.06.02	11	1
497963	GH.01.01	7	1
497963	GH.02.01	7	1
497963	GH.03.01	7	1
497963	GH.04.01	7	1
497963	GH.05.01	7	1
497963	GH.06.01	5	1
497963	GH.06.02	7	1
497963	GH.07.01	5	1
497963	GH.07.02	7	1
497963	GH.08.01	5	1
497963	GJ.02.01	11	2
497964	SW.02.01	16	2
497968	GL.02.01	8	1
497968	GL.02.02	8	1

N° Codice	N° Tavola	Pos.	Q.
497968	GL.07.01	17	2
498038	GL.01.01	16	2
498038	GL.01.02	16	2
498071	GL.01.01	1	2
498071	GL.01.02	1	2
498072	SV.02.01 2/2	10	7
498072	SV.04.01 2/2	10	7
498073	GC.01.01	10	3
498080	GG.03.02	24	1
498084	SU.01.04 1/2	8	2
498084	SV.03.01 2/2	18	1
498084	SV.04.01 2/2	28	1
498084	SV.05.01 2/2	24	1
498097	GE.01.01	2	4
498099	GE.01.01	10	4
498099	GI.01.02	38	5
498099	SV.01.01	15	1
498099	SW.02.01	35	1
498101	GB.01.01	12	4
498101	GB.02.01 1/3	3	4
498101	GG.02.02	6	2
498101	GG.03.01	10	2
498101	GG.03.02	10	2

INDICE PROGRESSIVO DEI CODICI

** Index progressif des codes*
** Progressive codes index*
** Progressiver Index der Kennummern*
** Índice progresívo de los códigos*

Ed. 05/2006

PM SERIE 35 P SERIE 40 SP

N° Codice	N° Tavola	Pos.	Q.
498101	GG.04.01	10	2
498101	GG.05.01	2	2
498101	GG.05.02	2	2
498101	GG.06.01	2	2
498101	GG.06.02	2	2
498101	GG.07.01	2	2
498101	GG.11.01	17	2
498101	ST.01.01	2	2
498101	ST.02.01	2	2
498113	SV.01.01	12	1
498133	GB.02.01 2/3	12	8
498133	GG.03.02	23	1
498133	GL.02.01	28	3
498133	GL.02.02	28	3
498133	GL.07.01	10	3
498136	SV.02.01 2/2	28	1
498137	GG.09.01	15	1
498137	GG.11.01	12	1
498137	GG.12.01	12	1
498137	GG.13.01	12	1

N° Codice	N° Tavola	Pos.	Q.

N° Codice	N° Tavola	Pos.	Q.

N° Codice	N° Tavola	Pos.	Q.